湘西自治州农村民居抗震设计图集

湘 西 自 治 州 地 震 局 编

目　　录

● 序 …… 扉页

● 湘西州农村民居建筑设计图集及抗震设防简明指南 …… 01

● 设计方案

设计方案一 …… 06

设计方案二 …… 15

设计方案三 …… 26

设计方案四 …… 35

设计方案五 …… 46

设计方案六 …… 60

设计方案七 …… 67

设计方案八 …… 75

设计方案九 …… 82

设计方案十 …… 91

● 后记 …… 99

湘西州农村民居建筑设计图集及抗震设防简明指南

随着我国综合国力的增强，国家对地震安全提出了更高要求，社会对地震安全提出了新的要求。根据中华人民共和国国家标准《中国地震动参数区划图》GB18306-2015,湘西地区为6度抗震设防区，为贯彻执行国家有关建筑工程，防震减灾的法律、法规，提高本地区建设工程抗震设防能力，保障人民群众的生命财产安全，特编写本指南，供人民群众在建设活动中的参考使用。

当抗震设防烈度为6度及以上地区的建筑，必须进行抗震设计。抗震设防目标是：当遭受低于本地区抗震设防烈度的多遇地震影响时，主体结构不受损坏或者不需修理可继续使用；当遭受相当于本地区抗震设防烈度的设防地震影响时，可能发生损坏，但经一般性修理仍可继续使用；当遭受高于本地区抗震设防烈度的罕遇地震影响时，不致倒塌或发生危及生命的严重破坏。使用功能或其他方面有专门要求的建筑，当采用抗震性能化设计时，具有更具体或更高的抗震设防目标。

第一章　场地选择、地基及基础

国内外震害表明，建筑物的破坏程度与其所处的场地、地基和基础密切相关。场地是指建筑物所在较小区域范围内的地质、地形、地貌和土的综合环境条件，是建房选址应该考虑的重要内容之一。

所有支撑在地基上的结构物，包括房屋、桥梁、堤坝等都由上部结构和下部结构组成。承担建筑物荷载的地层称为地基，介于上部结构与地基之间的部分，即建筑物最底下的一部分称为基础。基础的作用是扩散上部结构的荷载，减小应力强度，最终将荷载传给地基。场地、地基和基础并重是建房明智之举。

第一节　场地选择

建筑场地宜选择有利地段，避开不利地段，不在危险地段进行工程建设，当无法避开，确实需要在不利地段或危险地段进行建筑工程时，应遵循建筑抗震设计的有关要求进行详细的构地评价，并采取必要的抗震措施。场地地段类别划分详见下表：

地段类型	地质、地形、地貌
有利地段	稳定基岩，坚硬土，开阔、平坦、密实、均匀的中硬土等
一般地段	不属于有利、不利和危险的地段
不利地段	软弱土，液化土，条状突出的山嘴，高耸孤立的山丘，非岩质陡坡，河岸和边坡的边缘，平面分布上成因、岩性、状态明显不均匀的土层（如古河道、疏松的断层破碎带、暗埋的塘滨谷和半填半挖基地）等。
危险地段	地震时可能发生滑坡、崩塌、地陷、地裂、泥石流等及发震断裂带上可能发生地表错位的部位。

第二节　地基及基础

房屋的基础可根据场地条件，地质情况及上部建筑结构类型、荷载等实际情况选择相应的基础。常用到的基础形式有：独立基础、毛石基础、桩基础及筏形基础等，简述如下：

（一）、独立柱基

柱下独立基础是单独基础的主要类型，能承受较大的荷载，当上部结构荷载较大，地基土承载力较小时多采用，在基础设计中广泛采用。基础砼强度等级不应低于C20，一般采用C25、C30。基础垫层可采用C15，钢筋应采用HRB400级钢材。独立基础做法参照设计方案一图纸。

（二）、毛石基础

基础是用毛石砌成。毛石是指未经加工整体的石料，由于毛石尺寸差别较大，为了便于砌筑和保证砌筑质量，毛石基础台阶高度和厚度不宜小于400㎜。石块应竖砌、错缝，缝内应砂浆饱满，砂浆要求用水泥砂浆，不应用混合砂浆。

（三）、桩基础

当上部结构荷载较大，地基上部土层无法满足要求时，采用的基础形式。桩基础属于深基础。持力层一般选择地基下部的岩层。深度一般在6米到20米之间，有时也有超过20米的情况。有人工挖孔和机械钻孔等不同施工方式。人工挖坑一定要注意施工安全，防止砖塌孔、中毒气等事故发生，以及大量地下水对周边环境及建筑的影响。

（四）、筏形基础

如果地基特别软，而上部结构荷载又十分大时，常规基础不能满足承载力及变形条件的要求，而又不宜采用桩基础或人工地基时，可将基础设计成钢筋砼筏形基础，俗称满堂基础。

第二章 砖砌体结构房屋

砌体结构房屋历史悠久，是湘西目前农村中最为普遍的一种结构形式，砌体结构由于材料的脆性性质，其抗剪、抗拉和抗弯的强度很低，未经合理设计的砌体结构房屋的抗震能力较差。震害调查表明，砌体房屋的破坏率均比较高，只要设计合理，构造得当，保证施工质量，在中、强震地区砌体结构房屋仍具有一定的抗震能力。

第一节　砌体房屋抗震设计一般规定

1、 房屋体形应简单、规整，平面不宜局部凸出或凹进，立面不宜高度不等。

2、 一-三层房屋层数和高度不应超过下表的要求

房屋类别		最小抗震墙厚度（mm）	烈度何设计基本地震加速度	
			6	
			0.05g	
			高度	层数
多层砌体房屋	普通砖	240	21	7
	多孔砖	240	21	7
	多孔砖	190	21	7
	小砌块	190	21	7

3、 房屋抗震横墙的间距不应超过下表的要求

房屋类别		烈度
		6 度
多层砌体房屋	现浇或装配整体式钢筋混凝土楼、屋盖	15m
	装配式钢筋混凝土楼、屋盖	11m
	木屋盖	9m

4、多层砌体房屋中砌体墙段的局部尺寸限值，宜符合下表的要求：

部位	6 度
承重窗间墙最小宽度	1.0m
承重外墙尽端至门窗洞边的最小距离	1.0m
非承重外墙尽端至门窗洞边的最小距离	1.0m
内墙阳角至窗洞边的最小距离	1.0m
无锚固女儿墙（非出入口处）的最大高度	0.5m

5、 多层砌体承重房屋的层高，不应超过 3.6 米。

6、 房屋高度比不宜过大，6 度区高度不宜大于 2.5.

7、 楼梯间不宜设在房屋的尽端和转角处，且不宜设置悬挑楼梯。

8、 不应采用无锚固的钢筋混凝土预制挑檐，屋檐外挑梁上不得砌筑砌体。

9、 应优先采用横墙承重或纵墙共同承重的结构体系，纵横墙的布置宜均匀对称，在平面内宜对齐，沿竖向应上下连续；在同一轴线上，窗间墙的宽度宜均匀。

10、木屋架不得采用无下弦的人字屋架或无下弦的拱形屋架。

第二节 墙体构造

提高砌体结构墙体的抗震能力，可从改善墙体布局，限制砖墙局部尺寸，采取恰当的砌筑方法，合理配置拉结钢筋等方面入手。

1、 砌筑前，砖或者砌体应提前 1~2 小时湿润。

2、 内、外墙要尽量同时砌筑。灰缝的厚应控制在 8~12mm。

3、 正确的砌筑方法关键在于每皮（层）砌块必须相互错缝搭接。错缝砌筑可加强砖块之间的联结，使各砖块受力分部均匀。

4、 在墙体的转角部位设置 2Φ6 的拉结钢筋，每边伸入墙内不少于 1000mm。

5、 过梁加强措施：钢筋混凝土过梁有足够的搭接长度。一般情况下，门窗过梁在墙体一端的搭接长度不宜少于 240mm，大跨度过梁伸入砌体内的长度要更长。

6、底部框架抗震墙砌体房屋的结构布置，应符合下列要求：

①、上部的砌体与底部的框架梁或抗震墙，除楼梯间附近的个别墙段外均应对齐。

②、房屋的底部，应沿纵横两方向设置一定数量的抗震墙，并应均匀对称分布。

③、底层框架抗震墙砌体房屋的纵横两个方向，第二层计入构造柱影响的侧向刚度与底层侧向刚度的比值，6、7 度时，不应大于 2.5.

第三节 构造柱（芯柱）

钢筋砼构造柱由纵筋和箍筋构成骨架，用砼先筑而成，是砌体结构房屋非常重要的抗震构造措施，构造柱的做法步骤是：绑扎钢筋、砌筑砖墙、支模版，最后浇筑砼。

一、设置要求

房屋层数	设置部位	设置数量
6 度		
四、五	外墙转角，楼、电梯间四角，楼梯斜梯段上下端对应的墙体处； 大房间内外墙交接处； 错层部位横墙与外纵墙交接处； 隔 12m 或单元横墙与外纵墙交接处；	外墙转角，灌实 3 个孔； 内外墙交接处，灌实 4 个孔； 楼梯斜段上下端对应的墙体处，灌实 2 个孔
六	同上； 隔开间横墙（轴线）与外纵墙交接处	
七	同上； 各内墙（轴线）与外纵墙交接处； 内纵墙与横墙（轴线）交接处和洞口两侧	外墙转角，灌实 5 个孔； 内外墙交接处，灌实 4 个孔； 内外墙交接处，灌实 4-5 个孔； 洞口两侧各灌实 1 个孔

多层小砌块房屋应按下表要求设置钢筋砼芯柱。

二、构造要求

多层小砌块房屋的芯柱应符合下列要求：

1、芯柱截面尺寸不宜小于 120x120，砼强度等级不应低于 Cb20。

2、芯柱竖向拉筋应贯通墙身且与圈梁连接。插筋不应小于Φ12，超过五层的拉筋不应小于Φ14.

3、芯柱应伸入室外地面下 500，或与埋深小于 500 的基础圈梁相连。

4、芯柱与墙体连接处应设置拉接钢筋网片。网片可采用直径 4mm 的钢筋焊接而成，沿墙高间距不大于 600，沿墙体水平通长设置。6、7 度时，底部 1/3 楼层拉接钢筋网片沿墙高间距不大于 400。

小砌块房屋中替代芯柱的钢筋砼构造应符合下列要求：

5、构造柱截面尺寸不宜小于 190x190。纵筋 4Φ12，箍筋间距不宜大于 250，且在柱上下端应适当加密。超过五层时，纵向钢筋宜采用 4Φ14，箍筋间距不应大于 200mm；外墙转角的构造柱可适当加大截面及配筋。（底层柱根加密≧Hn/3；楼层及梁顶面柱长边尺寸 Hn/6,间距不小于 500,取其最大值）

6、构造柱与砌块墙连接处应砌成马牙槎。相邻的砌块孔洞宜填实，构造柱与砌块墙之间沿墙高每隔 600mm，底部 1/3 楼层每隔 400mm 设置Φ4 点焊钢筋网片，并沿墙体水平通长设置。

7、构造柱与圈梁连接处，柱纵筋从圈梁纵筋内侧穿过，保证构造柱纵筋上下贯通。

8、构造柱可不单独设置基础，但应伸入室外地面下 500mm，或与埋深小于 500mm 的基础圈梁相连。

第四节　圈梁

设置圈梁是房屋结构非常有效的抗震措施之一。闭合的圈梁将墙体与墙体、墙体与楼盖之间连为牢靠的整体，可显著地提供结构的整体性和抗震能力。

一、多层砌体房屋现浇钢筋混凝土圈梁设置要求：

墙类	烈度
	6 度
外墙和内纵墙	屋盖处及每层楼盖处
内横墙	屋盖处及每层楼盖处；屋盖处间距不应大于 4.5m;楼盖处间距不应大于 7.2m；构造柱对应部位

二、多层砖砌体房屋圈梁配筋要求

配筋	烈度
	6 度
最小纵筋	4Φ10
箍筋最大间距（mm）	250

三、圈梁应符合下列构造要求

1、 圈梁宜连续地设在同一水平面上，并形成封闭状；当圈梁被门窗洞口截断时，应在洞口上部增设相同截面的附加圈梁。附加圈梁玉圈梁的搭接长度不应小于其中到中的垂直间距的二倍，且不得小于 1m；

2、 纵横墙交接处的圈梁应有可靠的链接。刚弹性和弹性方案房屋，圈梁应与屋架、大梁等构件可靠链接；

3、 钢筋混凝土圈梁的宽度宜与墙厚度相同，当墙厚 h≥240mm 时，其宽度不宜小于 2h/3。圈梁高度不应小于 120mm。纵向钢筋不应少于 4Φ10,绑扎接头的搭接长度按受拉钢筋考虑,箍筋间距不应大于 300mm；

4、 圈梁兼作过梁时，过梁部分的钢筋应按计算用量另行增配。

第五节　楼屋盖

最常见的屋盖有平屋盖、坡屋盖两种形式。屋盖坡度小于 1：10 的称为平屋盖，屋盖坡度大于 1：10 的称为坡屋盖。

一、平面屋盖设置方法

平面屋盖采用现浇钢筋混凝土屋盖

二、坡面瓦木屋盖设置方法

砖房屋坡面瓦木屋的支撑体系，通常有纵墙承重和横墙承重两种。为了提高坡面瓦木屋的抗震能力，应当多设置横墙，并且使用横墙承重；另外要控制木屋架的间距，间距应在 4m 以内。

不同的抗震设防烈度下，砖房屋坡面瓦木屋盖有不同的锚固方法 6 度区，增加檩条在山墙上的搁置长度，檩条支承处应设垫木，垫木下应铺设砂浆垫承，加强檩条与山墙顶部的锚固。

木楼（屋）盖砌体结构房屋应在下列部位采取拉结措施：

1、 两端开间和中间隔开间的屋架间或硬山间搁檩屋盖的山尖墙之间应设置竖向剪力撑；

2、 山墙、山尖墙应采用墙揽与木屋架或檩条拉结措施；

3、 内隔墙墙顶应与梁或屋架下弦拉结；

4、 坡屋顶房屋的屋架应与顶层圈梁可靠连接，檩条或屋面板应与墙、屋架可靠连接，房屋出入口处的檐口瓦应与屋面构件锚固。采用硬山搁檩时，顶层内纵墙顶宜增砌支承山墙的踏步式墙垛，并设置构造柱。

三、多层砖砌体房屋的楼、屋盖的要求

1、 现浇钢筋混凝土楼板或屋面板伸进纵、横墙内的长度，均不应小于 120mm。

2、 装配式钢筋混凝土楼板或屋面板，当圈梁未设在板的同一标高时，板端伸进外墙的长度不应小于 120mm，伸进内墙的长度不应小于 100mm 或采用硬架支模连接，在梁上不应小于 80mm 或采用硬架支模连接。

3、 当板的跨度大于 4.8m 并与外墙平行时，靠外墙的预制板侧边应与墙或圈梁拉结。

4、 房屋端部大房间的楼盖，当圈梁设在板底时，钢筋混凝土预制板应相互拉结，并应与梁、墙或圈梁拉结。

5、 楼、屋盖的钢筋混凝土梁或屋架应与墙、柱（包括构造柱）或圈梁可靠连接，不得采用独立砖柱。跨度不小于 6m 大梁的支承构件应采用组合砌体等加强措施，并满足承载力要求。

第六节　楼梯间的设置及构造要求

1、 顶层楼梯间墙体应沿墙高每隔 500mm 设 2Φ6 通长钢筋和Φ4 分布短筋平面内点焊组成的拉结网片或Φ4 电焊网片。

2、 楼梯间及门厅内墙阳角处的大梁支承长度不应小于 500mm，并应与圈梁连接。

3、 装配式楼梯段应与平台板的梁可靠连接。

4、 突出屋顶的楼、电梯间，构造柱应伸到顶部，并与顶部圈梁连接，所有墙体应沿墙高每隔 500mm 设 2Φ6 通长钢筋和Φ4 分布短筋平面内点焊组成的拉结网片或Φ4 电焊网片。

第七节　附属构件

房屋都有一些附属构件，如女儿墙和小烟囱等。这些附属构件如不采取适当的抗震措施，在地震中的危害性很大，甚至直接伤及生命。

1、女儿墙尽量少做，如果要做也要做矮儿女墙，而且应配置竖向钢筋或钢筋混凝土短柱。

2、出自于对人身安全的考虑，小烟囱不要设在屋檐部位，尽量远离门窗等出入口。平屋顶的出屋顶小烟囱，可设在屋顶中部。坡屋顶上的小烟囱砌体应当配置竖向钢筋。

第三章　框架结构房屋

由梁和柱子组成的结构，称为框架结构，可同时抵抗竖向及水平荷载，具有较好的抗震性能。在抗震设防烈度为 6 度地区，框架结构最大高度达 60m。应根据设防类别、烈度、结构类型和房屋高度采用不同的抗震等级，并应符合相应的计算和构造措施要求。

丙类建筑抗震等级按下表确定：

现浇钢筋混凝土房屋的抗震等级

结构类型	设防烈度	
	6	
高度（m）	≦24	>24
框架	四	三
大跨度框架	三	

框架结构基本抗震构造措施如下：

1、梁截面宽度不宜小于 200mm；

2、梁截面高宽比不宜大于 4；

3、梁净跨与截面高度之比不宜小于 4。

4、采用扁梁的楼、屋盖应现浇，梁中线宜与柱中线重合，扁梁应双向布置。

5、梁的钢筋配置，应符合下列各项要求：

（1）、梁端计入受压钢筋的混凝土受压区高度和有效高度之比，一级不应大于 0.25，二、三级不应大于 0.35.

（2）梁端截面的底面和顶面纵向钢筋配筋量的比值，除按计算确定外，一级不应小于 0.5，二、三级不应小于 0.3.

（3）梁端箍筋加密区的长度、箍筋最大间距和最小直径应按下表采用，当梁端纵向受拉钢筋配筋率大于 2%时，表中箍筋最小直径数值应增大 2mm。

抗震等级	加密区长度（采用较大值）	箍筋最大间距（采用最小值）	箍筋最小直径（mm）
一	2hb,500	Hb/4,6d,100	10
二	1.5hb,500	Hb/4,8d,100	8
三	1.5hb,500	Hb/4,8d,150	8
四	1.5hb,500	Hb/4,8d,150	6

注：①、d 为纵向钢筋直径，hb 为梁截面高度；

②、箍筋直径大于 12mm、数量不少于 4 肢且肢距不大于 150mm 时，一、二级的最大间距应允许适当放宽，但不得大于 150mm。

6、柱的截面尺寸，宜符合下列各项要求：

（1）、截面的宽度和高度，四级或不超过 2 层时不宜小于 300mm，一、二、三级且超过 2 层时不宜小于 400mm；圆柱的直径，四级或不超过 2 层时不宜小于 350mm，一、二、三级且超过 2 层时不宜小于 450mm。

（2）、剪跨比宜大于 2.

（3）、截面长边与短边的边长比不宜大于 3.

7、柱的钢筋配置，应符合下列各项要求：

（1）、柱纵向受力钢筋的最小总配筋率应按下表，同时每一侧配筋率不应小于 0.2%；对建造于Ⅳ类场地且较高的高层建筑，最小总配筋率应增加 0.1%。

类别	抗震等级			
	一	二	三	四
中柱和边柱	0.9（1.0）	0.7（0.8）	0.6（0.7）	0.5（0.6）
角柱、框支柱	1.1	0.9	0.8	0.7

注：①、表中括号内数值用于框架结构柱；

②、钢筋强度标准值小于 400MPa 时，表中数值应增加 0.1，钢筋强度标准值为 400MPa 时，表中数值应增加 0.05；

③、混凝土强度等级高于 C60 时，上述数值应相应增加 0.1.

8、柱箍筋在规定的范围内应加密，（低层柱根加密≧Hn/3；楼层及梁顶面柱长边尺寸 Hn/6,间距不小于 500,取其最大值）加密区的箍筋间距和直径，应符合下列要求：

（1）、一般情况下，箍筋的最大间距和最小直径，应按下表

住箍筋加密区的箍筋最大间距和最小直径

抗震等级	箍筋最大间距（采用较小值，mm）	箍筋最小直径（mm）
一	6d,100	10
二	8d,100	8
三	8d,150（柱根 100）	8
四	8d,150（柱根 100）	6（柱根 8）

注：①、d 为柱纵筋最小直径；

②、柱根指底层柱下端箍筋加密区。

（2）、三级框架柱的截面尺寸不大于 400mm 时，箍筋最小直径应允许采用 6mm；四级框架柱剪跨比不大于 2 时，箍筋直径不应小于 8mm。

（3）、框支柱和剪跨比不大于 2 的框架柱，箍筋间距不应大于 100mm。

9、柱的纵向钢筋配置，尚应符合下列规定：

（1）、柱的纵向钢筋宜对称配置。

（2）、截面边长大于 400mm 的柱，纵向钢筋间距不宜大于 200mm。

（3）、柱总配筋率不应大于 5%；剪跨比不大于 2 的一级框架的柱，每侧纵向钢筋配筋率不宜大于 1.2%。

（4）、边柱、角柱及抗震墙端柱在小偏心受拉时，柱内纵筋总截面面积应比计算值增加 25%。

（5）、柱纵向钢筋的绑扎接头应避开柱端的箍筋加密区。

10、框架节点核芯区箍筋的最大间距和最小直径宜按上表；一、二、三级框架节点核芯区配箍特征值分别不宜小于 0.12、0.10、和 0.08，且体积配箍率分别不宜小于 0.6%、0.5%、0.4%。柱剪跨比不大于 2 的框架节点核芯区，体积配箍率不宜小于核芯区上、下柱端的较大体积配箍率。

11、抗震墙竖向、横向分布钢筋的配筋，应符合下列要求：

（1）、一、二、三级抗震墙的竖向和横向分布钢筋最小配筋率均不应小于 0.25%，四级抗震墙分布钢筋最小配筋率不应小于 0.20%。

（2）、部分框支抗震墙结构的落地抗震墙底部加强部位，竖向和横向分布钢筋配筋率均不应小于 0.3%。

第四章　木结构房屋

1、木结构房屋不应采用木柱与砖柱或砖墙等混合承重；山墙应设置端屋架（木梁），不得采用硬山搁檩。

2、木结构房屋的高度应符合下列要求：

（1）、木柱木屋架和穿斗木架房屋，6-8 度时不宜超过二层，总高度不宜超过 6m；

（2）木柱木梁房屋宜建单层，高度不宜超过 3m.

3、木屋架屋盖的支撑布置，应符合建筑抗震设计规范第 9.3 节有关规定的要求，但房屋两端的屋架支撑，应设置在端开间。

4、木柱木屋架和木柱木梁房屋应在木柱与屋架（或梁）间设置斜撑；横隔墙较多的居住房屋应在非抗震隔墙内设斜撑；斜撑宜采用木夹板，并应通到屋架的上弦。

5、穿斗木构架房屋的横向和纵向均应在木柱的上、下柱端和楼层下部设置穿枋，并应在每一纵向柱列间设置 1-2 道剪刀撑或斜撑。

6、木结构房屋的构件连接，应符合下列要求：

（1）、屋顶应有暗榫插入屋架下弦，并用 U 形铁件连接。

（2）、斜撑和屋盖支撑结构，均应采用螺栓与主体构件相连接；除穿斗木构件外，其他木构件宜采用螺栓连接。

（3）、椽与檩的搭接处应满钉，以增强屋盖的整体性。木构架中，宜在柱檐口以上沿房屋纵向设置竖向剪刀撑等措施，以增强纵向稳定性。

7、木构件应符合下列要求：

（1）木柱的梢径不宜小于 150mm；应避免在柱的同一高度处纵横向同时开槽，且在柱的同一截面开槽面积不应超过截面总面积的 1/2。

（2）柱子不能有接头。

（3）穿枋应贯通木构架各柱。

8、维护墙应符合下列要求：

（1）沿墙高每隔 500mm 左右，应采用 8 号钢丝将墙体内的水平拉结筋或拉结网片与木柱拉结；

（2）配筋砖圈梁、配筋砂浆带与木柱应采用Φ6 钢筋或 8 号钢丝拉结。

(3)土坯、砖等砌筑的围护墙不应将木柱完全包裹，应贴砌在木柱外侧。

9、土坯砌筑的围护墙，洞口宽度应符合建筑抗震设计规范 11.2 节的要求。砖等砌筑的围护墙，横墙和内纵墙上的洞口宽度不宜大于 1.5m,外纵墙上的洞口宽度不宜大于 1.8m 或开间尺寸的一半。

建筑面积：208.13m²

层数：2

屋顶形式：大坡屋面

方案一

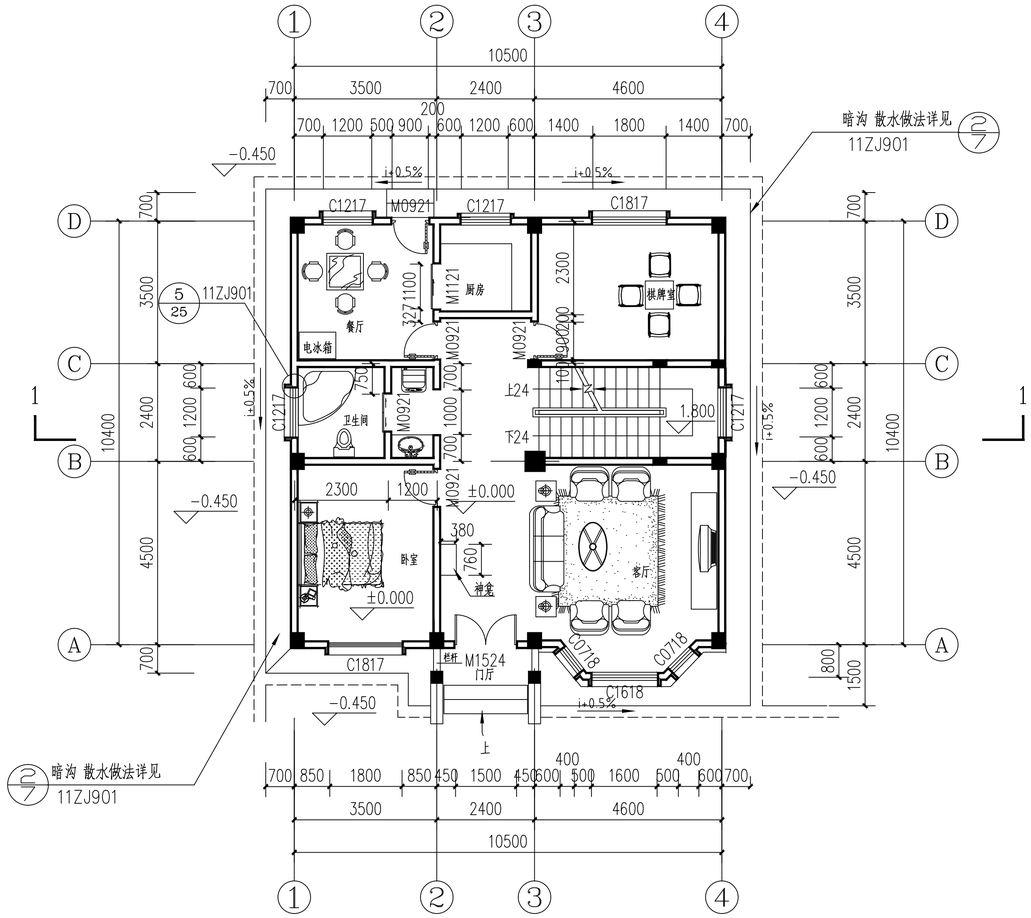

一层平面图 1:100

115.41m²不包括门厅

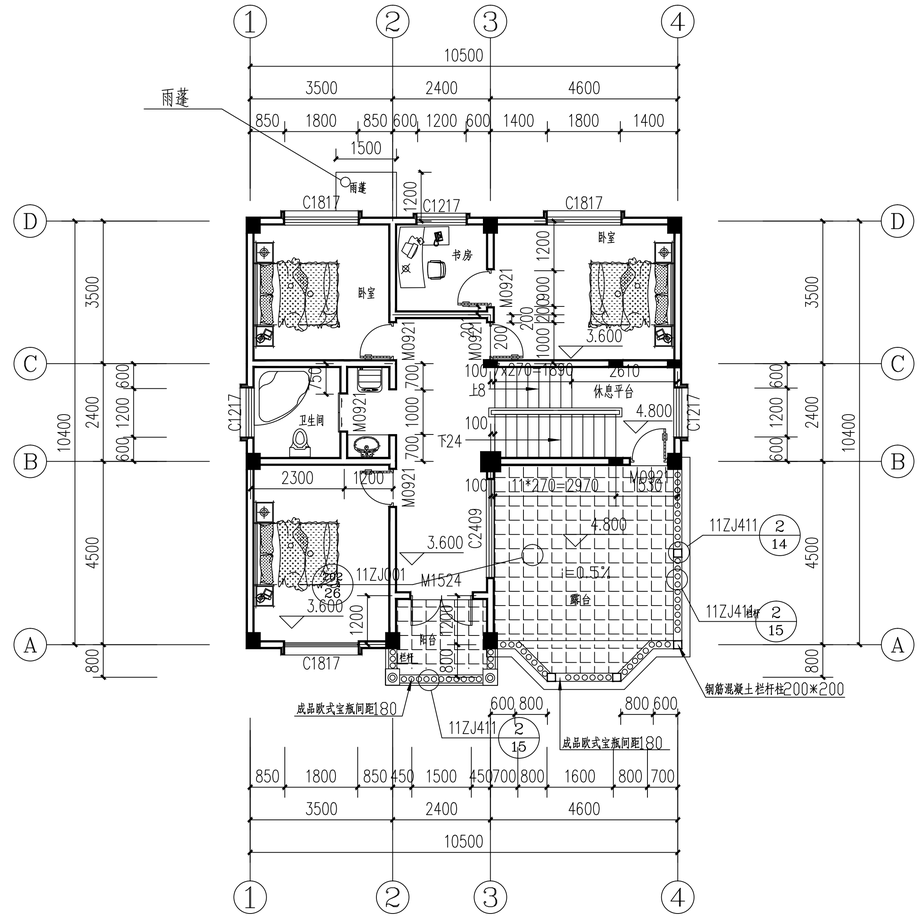

二层平面图 1:100

92.72m²不包括阳台

门窗表

类别	设计编号	洞口尺寸（mm）		数量
		宽度	高度	
门	M0921	900	2100	2
	M0921	900	2100	8
	M1121	1100	2100	1
	M1524	1500	2400	2
窗	C1209	1200	900	1
	C1217	1200	1700	7
	C0736	700	3600	2
	C1636	1600	3600	1
洞口	DK1224	1000	2100	2

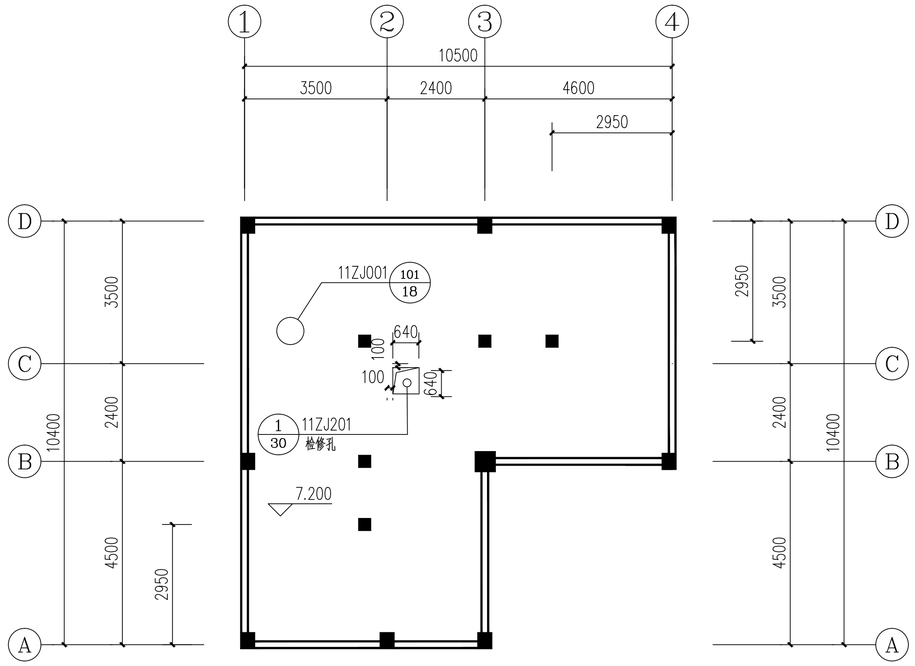

阁楼层平面图 1:100

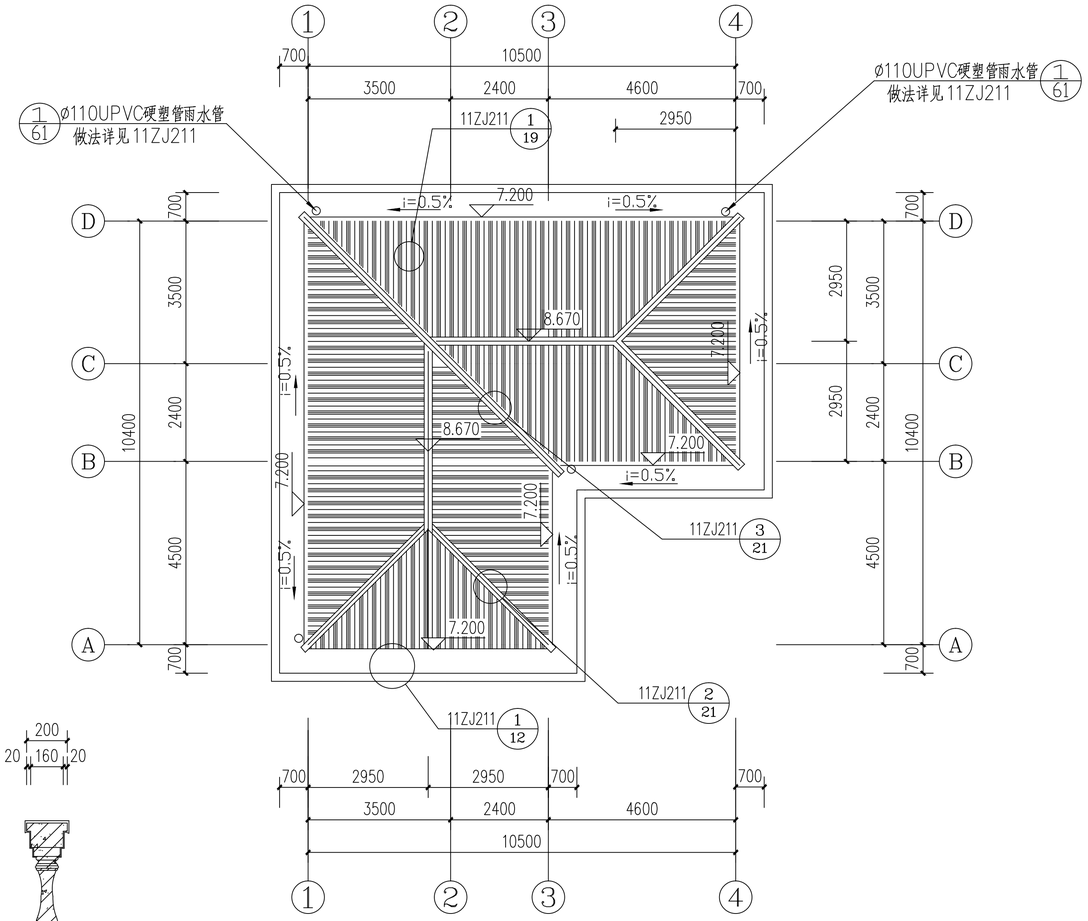

屋顶平面图 1:100

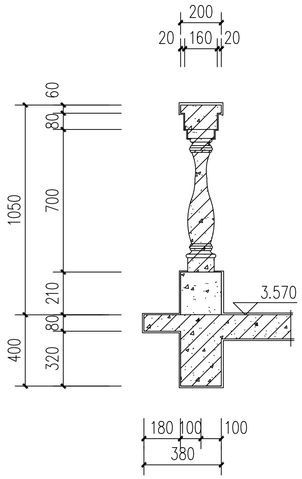

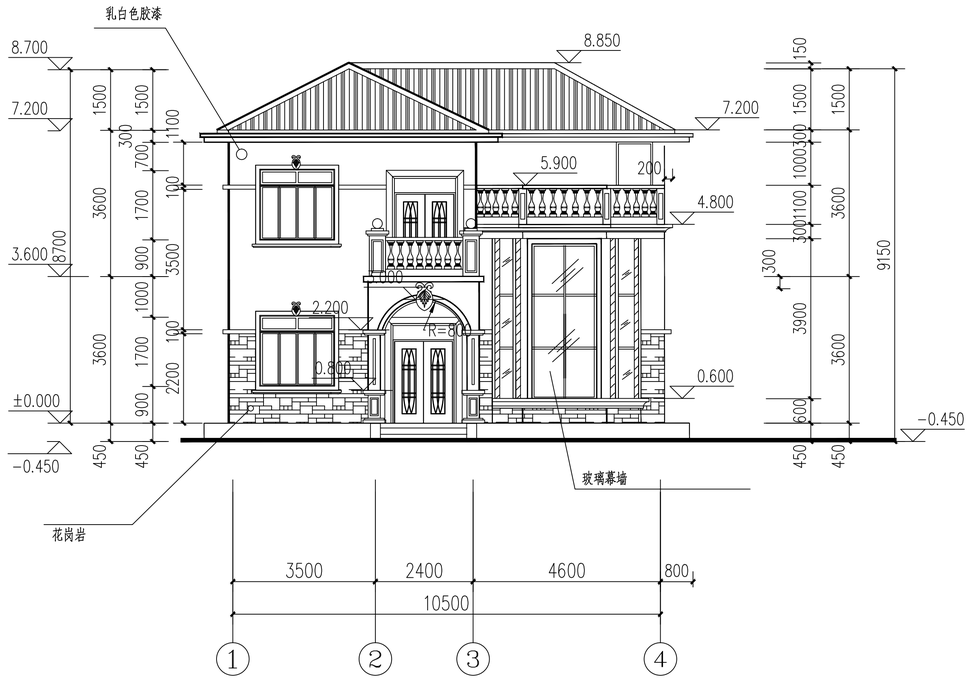

①—④轴立面图 1:100

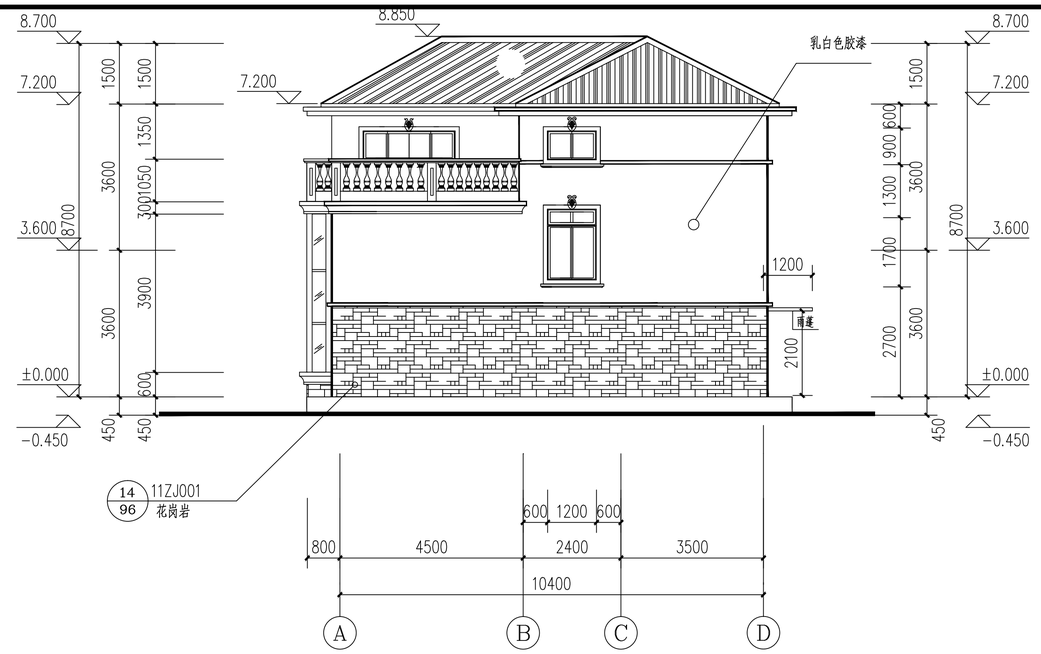

Ⓐ—Ⓓ轴立面图 1:100

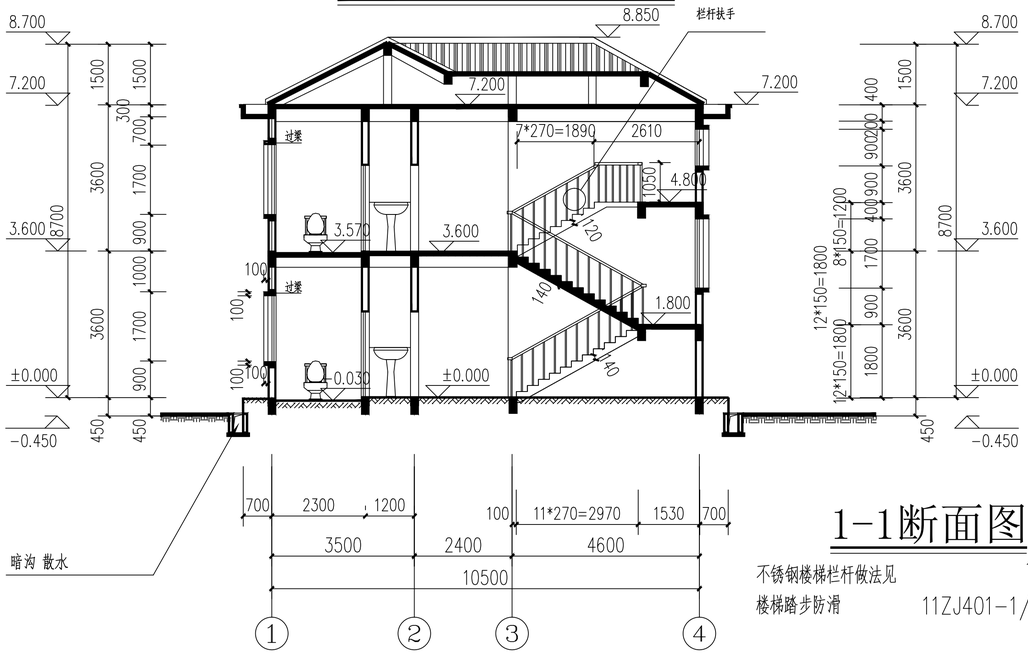

1-1断面图

不锈钢楼梯栏杆做法见 11ZJ401-1.2Y/13/37

楼梯踏步防滑 11ZJ401-1/39

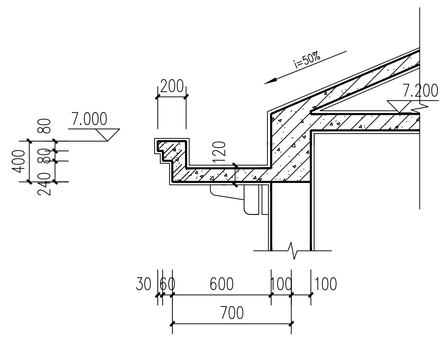

天沟大样图 1:100

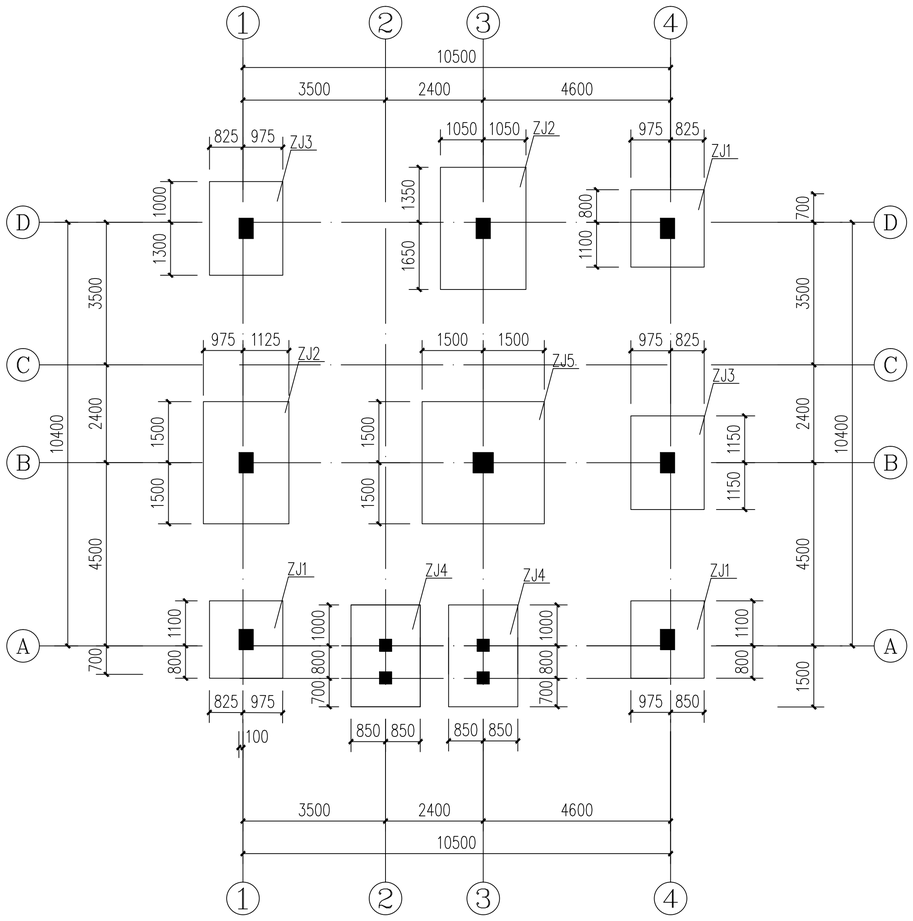

基础定位平面布置图 1:100

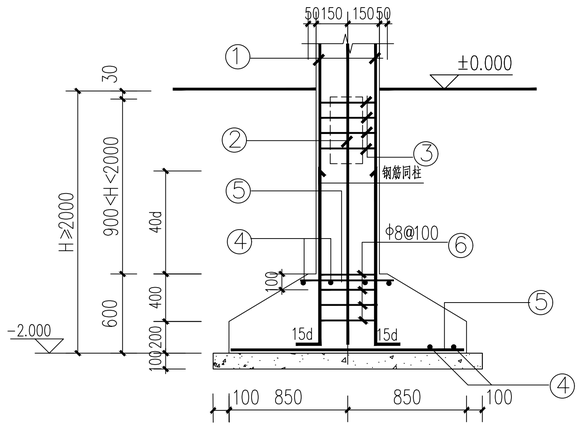

2-2 1:30

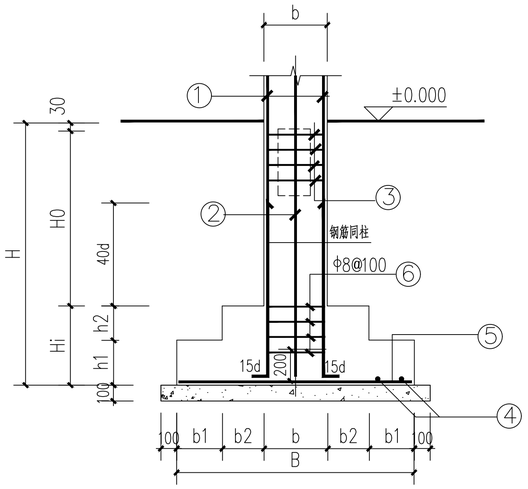

1-1 1:30

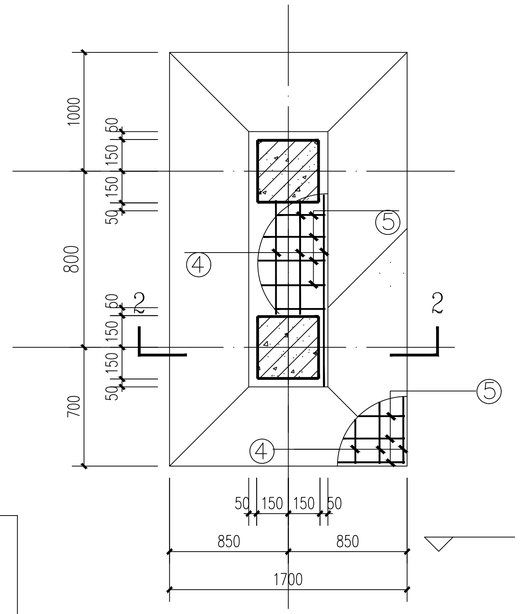

ZJ-4 1:30

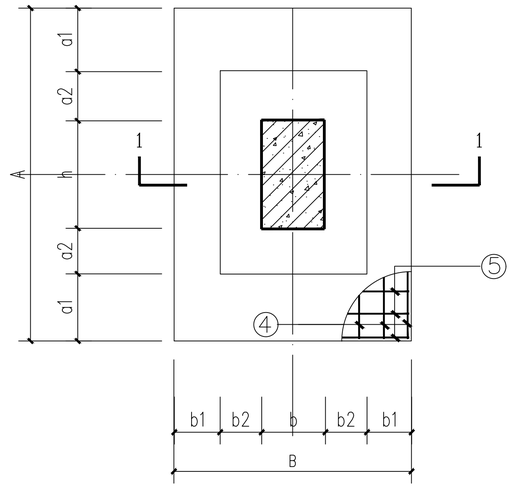

ZJ-1.ZJ-2.ZJ-3.ZJ-5 1:30

基 础 平 面 尺 寸

基础编号	类型	图	截面 b x h	基础平面尺寸 A	a1	a2	a3	a4	B	b1	b2	b3	b4	b5	C	基础高度 H	Hj	Ho	h1	h2	h3	h4	基础配筋 ①	②	③	单重	Ld	L	基础底板配筋 ④	⑤	备注
ZJ1	I		350X500	1900	400	300			1800	425	300					2000	700	1300	400	300			4Φ16	4Φ16	Φ8@100	Φ8@100	35d		10@140200	10@140200	
ZJ2	I		350X500	3000	950	300			2100	575	300					2000	700	1300	400	300			4Φ16	4Φ16	Φ8@100	Φ8@100	35d		11@140200	16@140200	
ZJ3	I		350X500	2300	600	300			1800	425	300					2000	700	1300	400	300			4Φ16	4Φ16	Φ8@100	Φ8@100	35d		10@140200	12@160200	
ZJ4	I		300X300	1700	400	300			1700	400	300					2000	700	1300	400	300			4Φ14		Φ8@100	Φ8@100	35d		9@160200	9@160200	
ZJ5	I		500X500	3000	950	300			3000	950	300					2000	700	1300	400	300			4Φ18	4Φ18	Φ8@100	Φ8@100	35d		16@140200	16@140200	

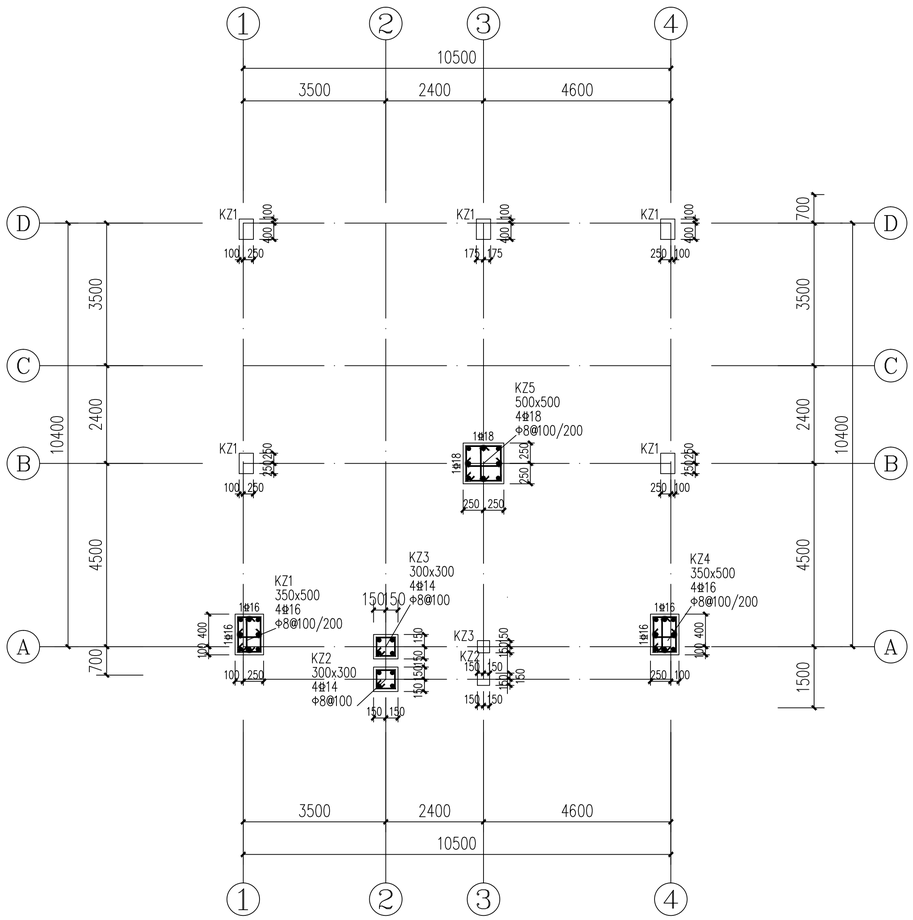

基础顶~0.030柱配筋平法图 1:100

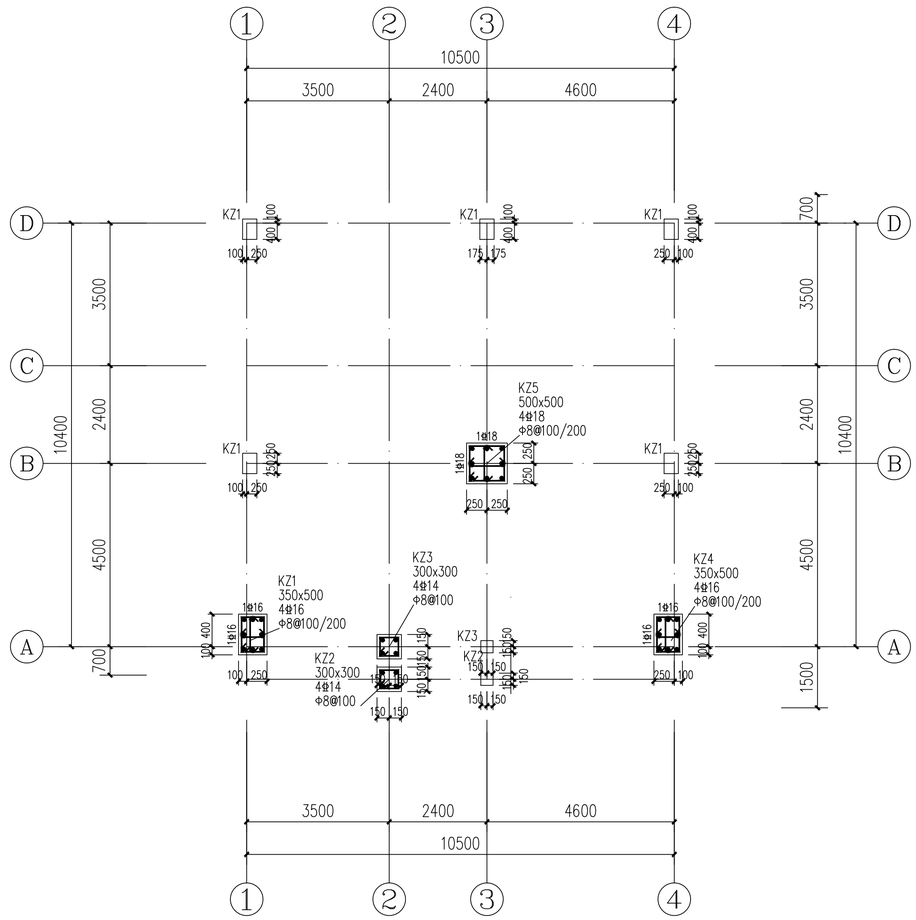

-0.030~3.570柱配筋平法图 1:100

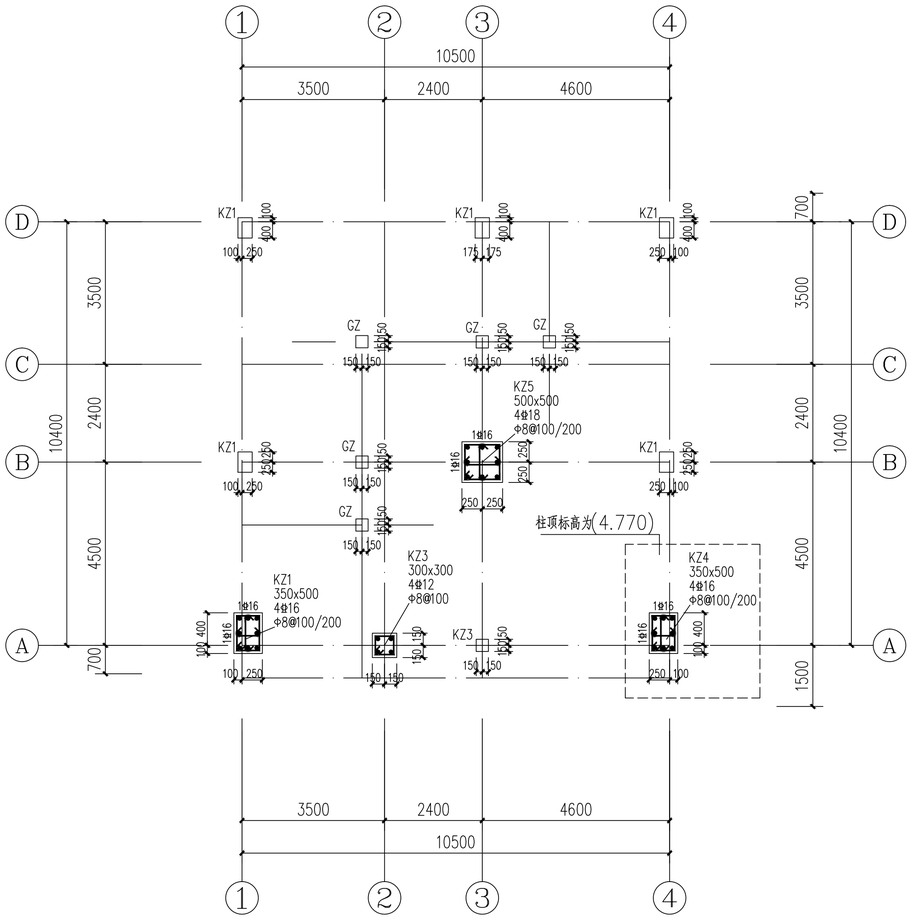

3.570~7.170柱配筋平法图 1:100

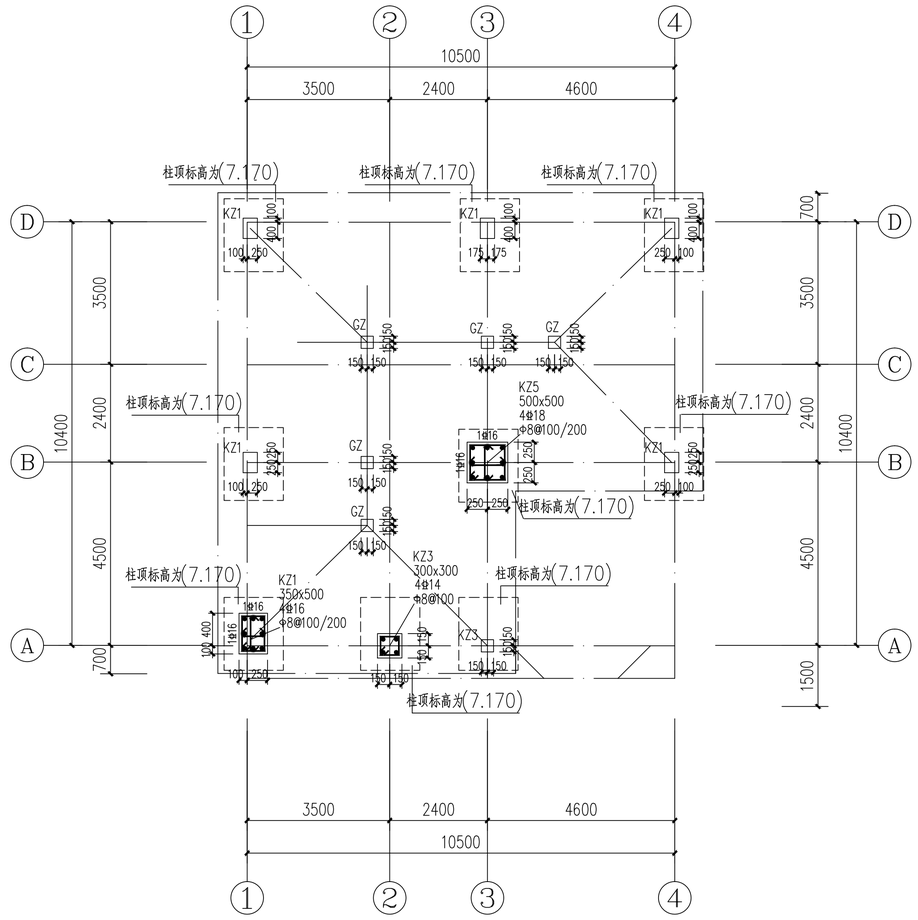

7.170~8.670柱配筋平法图 1:100

编 号	所 在 楼层号	梁顶相对标高高差	梁截面 bxh	上部纵筋	下部纵筋	箍 筋	腰 筋
JL1	基础	0.030	200x500	2Φ14	2Φ12	Φ8@200(2)	G2Φ12

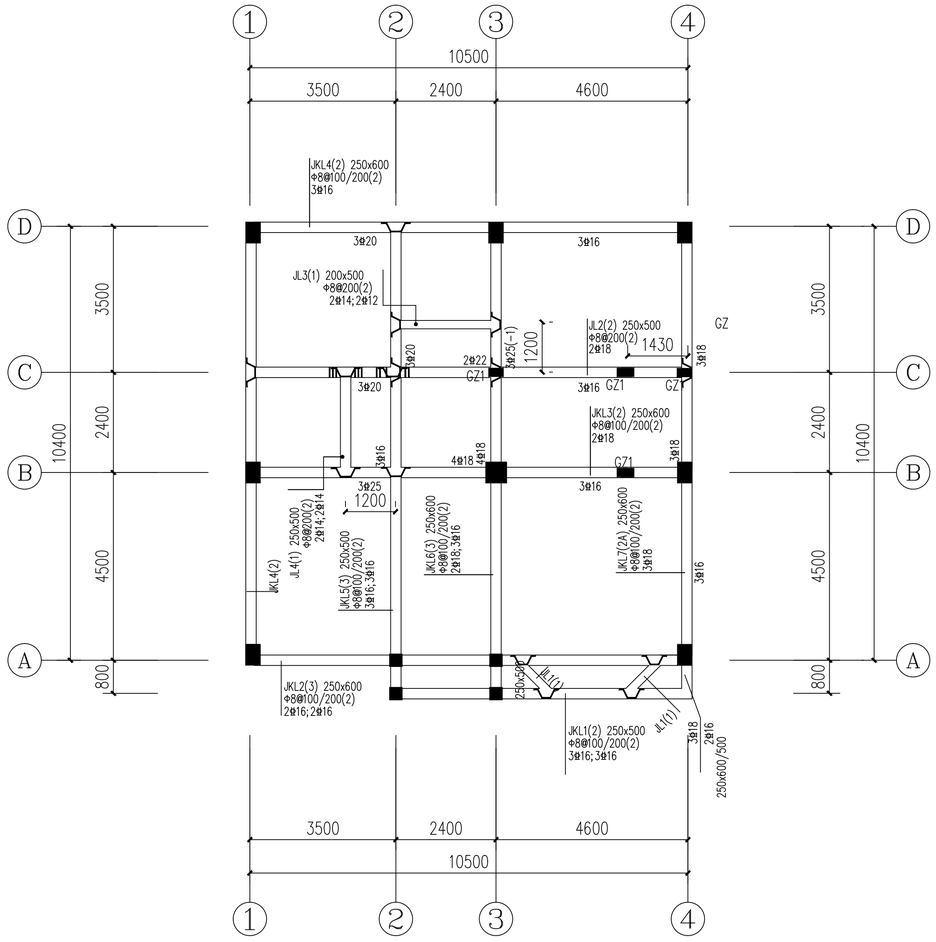

-0.030基础梁配筋平法图 1:100

说明:

编 号	所 在 楼层号	梁顶相对标高高差	梁截面 bxh	上部纵筋	下部纵筋	箍 筋	腰 筋
L2	3	3.570	200x500	2Φ14	2Φ12	Φ8@200(2)	G2Φ12
L3	3	3.570	200x500	2Φ14	2Φ12	Φ8@200(2)	G2Φ12

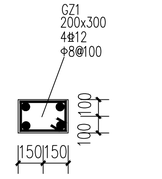

GZ1 1:30

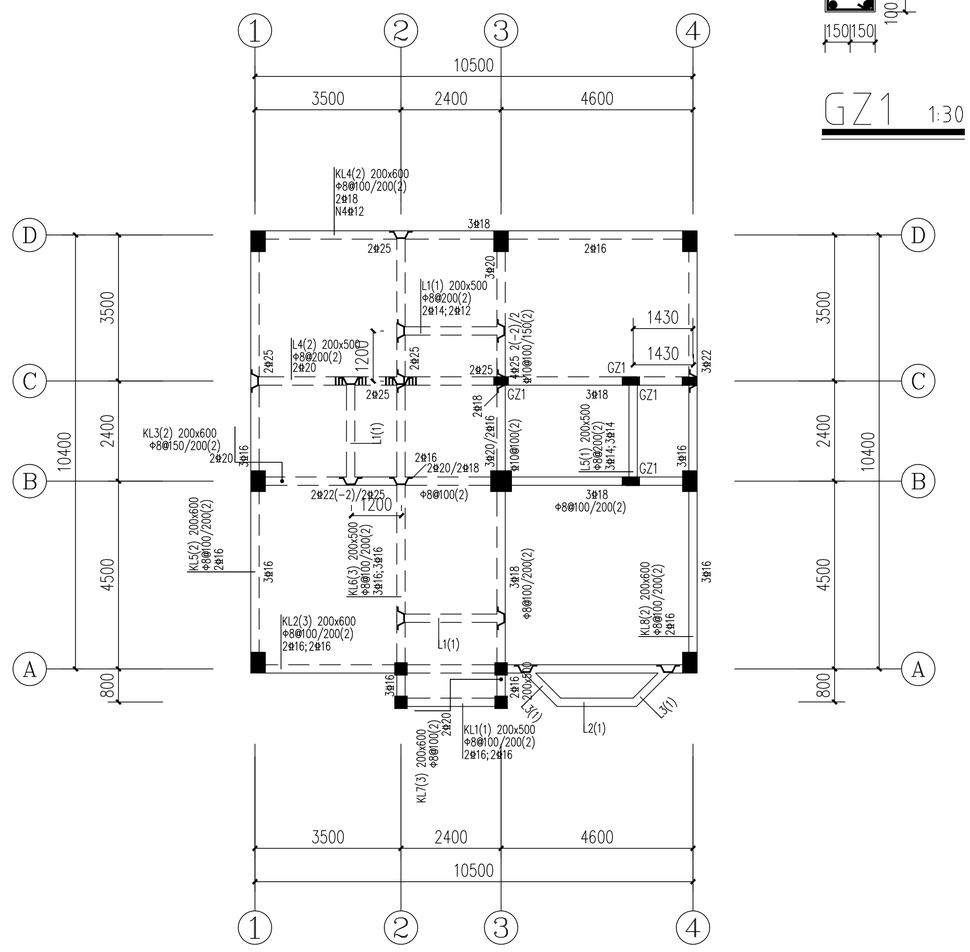

3.570m梁配筋平法图 1:100

说明:

1.除注明外梁集中重处密箍直径同梁箍筋,吊筋均为2Φ14

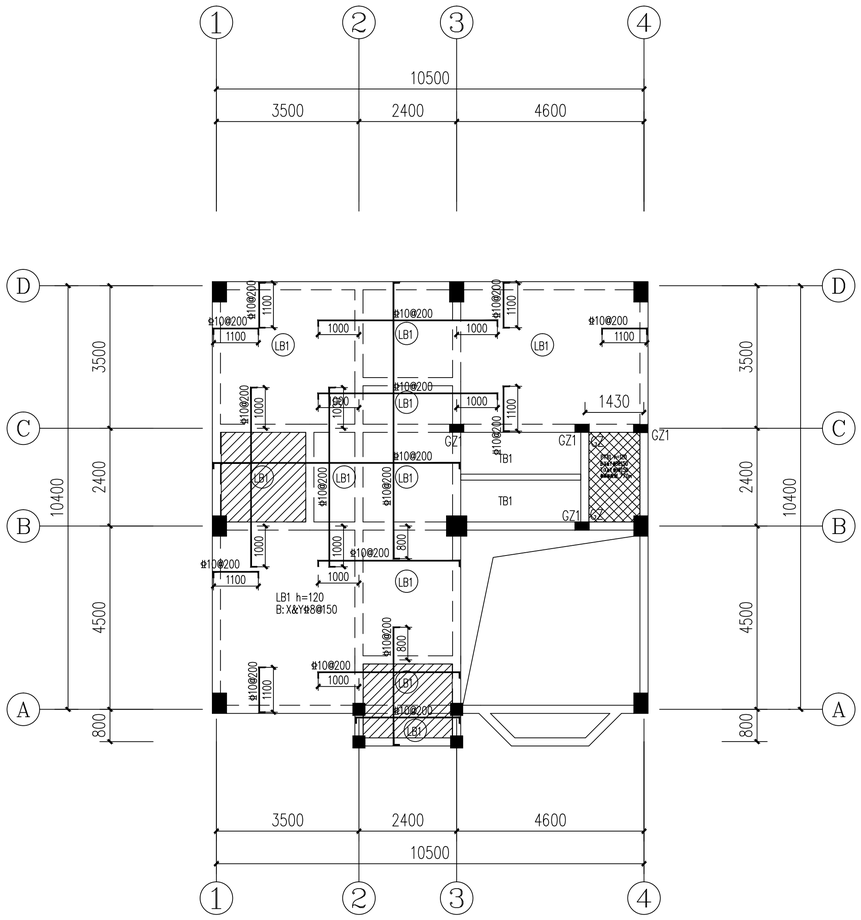

3.570m板配筋平法图 1:100

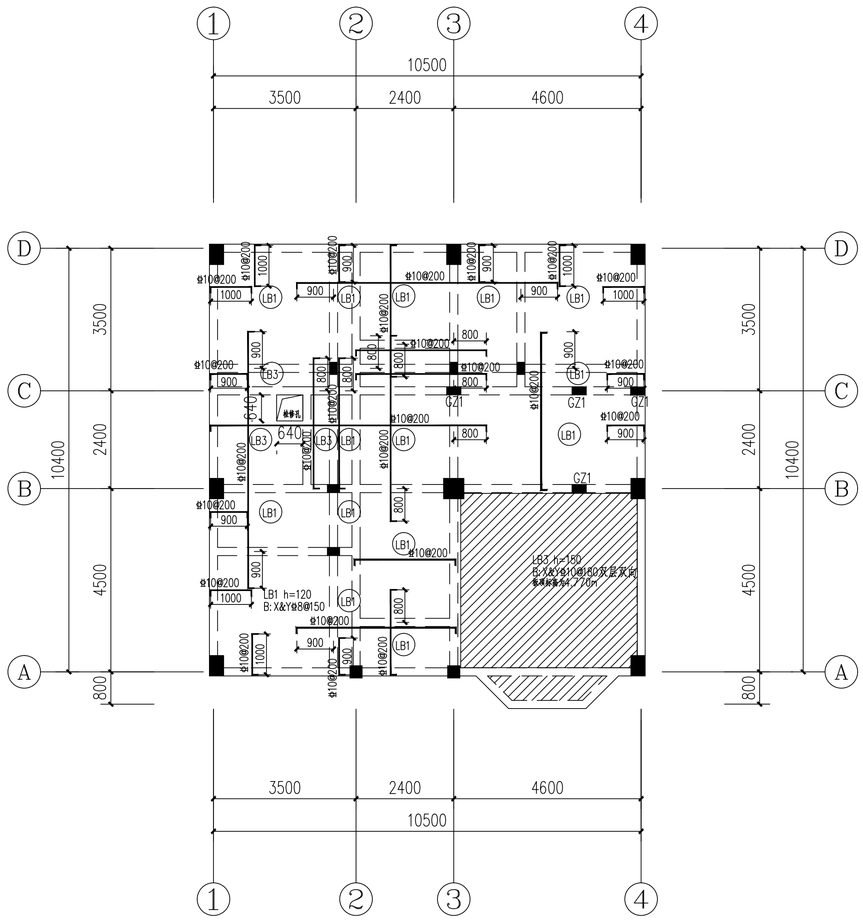

7.170m板配筋平法图 1:100

板顶标高为3.570m
板厚120mm
未注明钢筋为⌀10@180

表示板厚120mm，H=-0.030m，钢筋⌀8@150双层双向

表示板厚120mm，（梯间休息平台板），钢筋⌀8@150双层双向

编号	所在楼层号	梁顶相对标高高差	梁截面 bxh	上部纵筋	下部纵筋	箍筋	腰筋
L2	2	4.770	200x500	2Φ14	2Φ12	Φ8@200(2)	
L3	2	4.770	200x500	2Φ14	2Φ12	Φ8@200(2)	

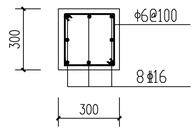

GZ配筋 1:20

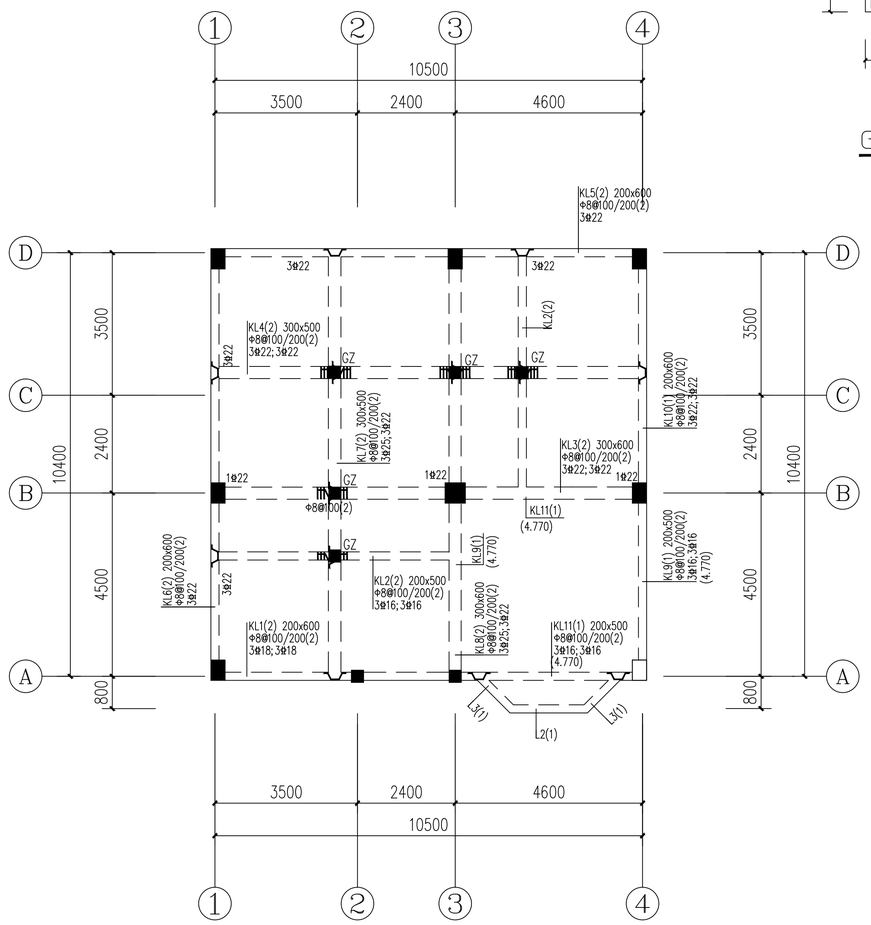

7.170m梁配筋平法图 1:100

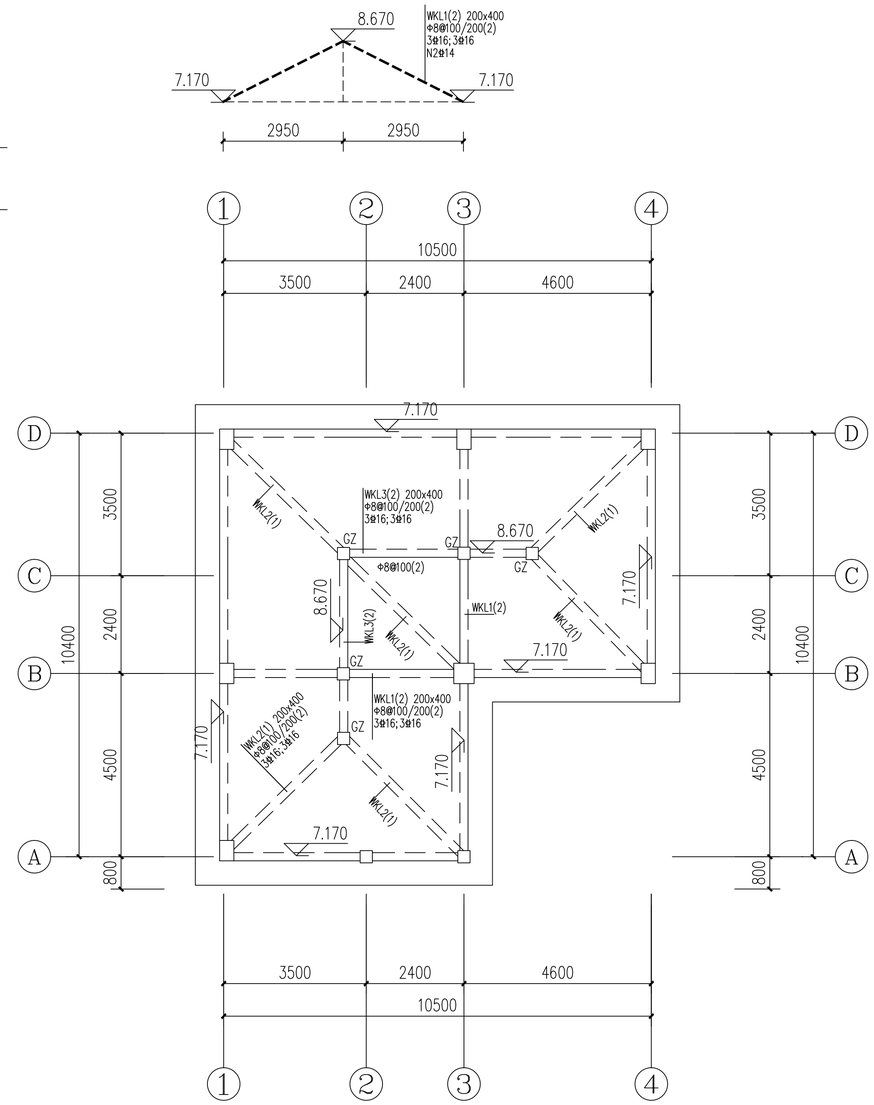

坡屋顶层~梁配筋平法图 1:100

说明:

1.除注明外梁集中重处密箍直径同梁箍筋,吊筋均为2Φ14

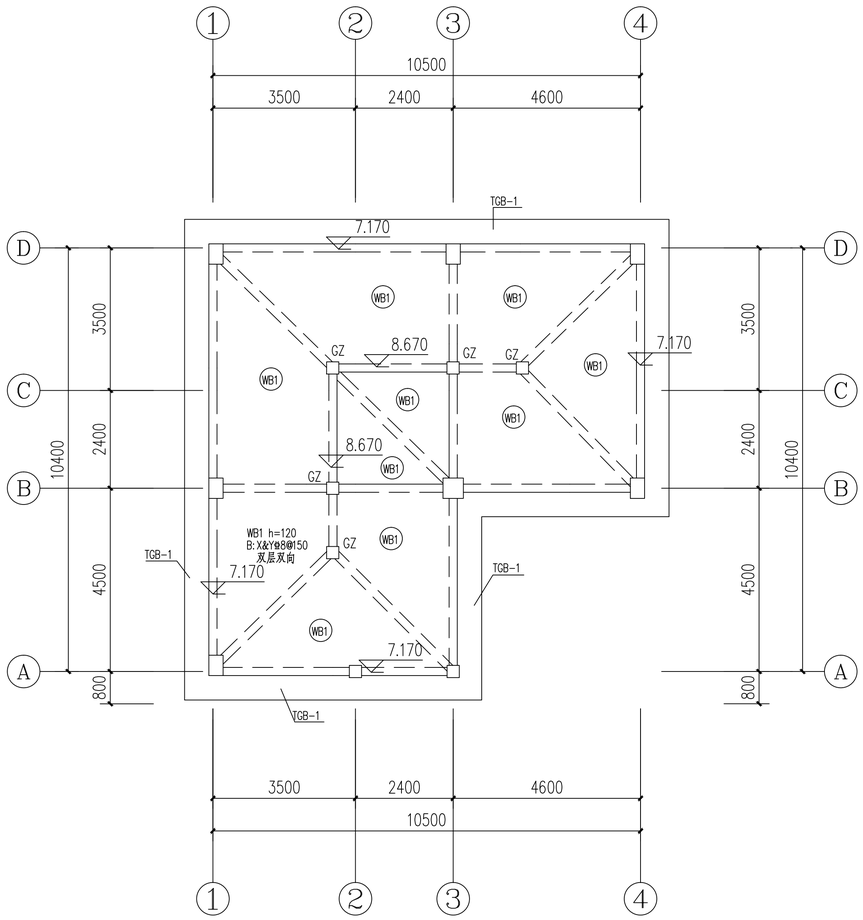

坡屋顶层～板配筋平法图 1:100

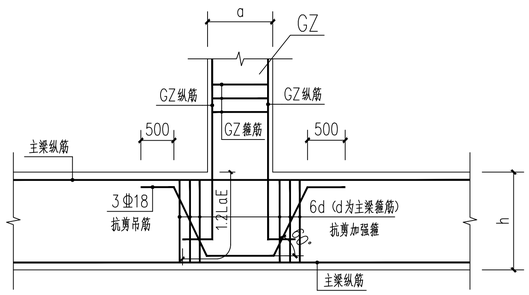

GZ与主梁连接节点大样 1:25

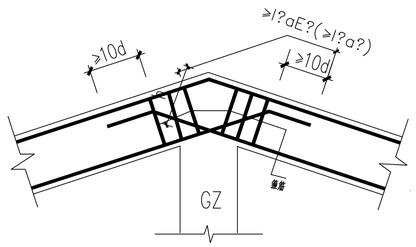

竖向折梁钢筋构造 1:25

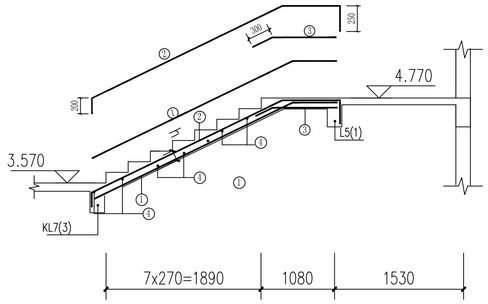

注：h=150
① ⌀12@120
② ⌀12@120
③ ⌀12@120
④ ϕ8@200

TB-2 1:30

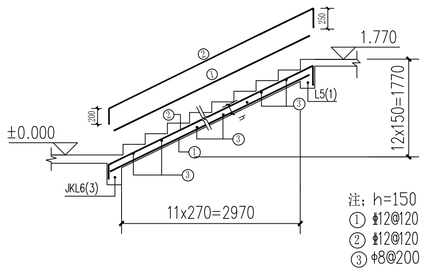

注：h=150
① ⌀12@120
② ⌀12@120
③ ϕ8@200

TB-1 1:30

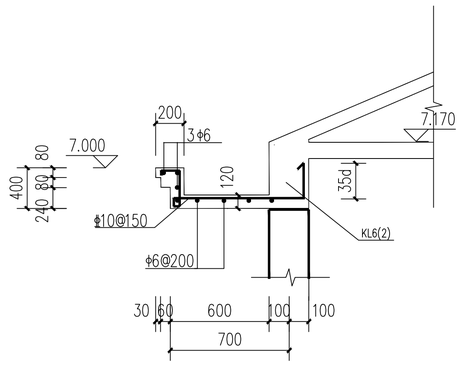

TGB-1（天沟）

说明：

本工程抗震构造要求按中南地区工程建设标准设计结构图集①要求执行。

1、圈梁构造参见12ZG002-15页、19页；

2、墙体拉结参见12ZG002-21页，构造柱与现浇板带及现浇进深梁连接参见12ZG002-25页；

3、楼梯间构造参见12ZG002-27页；

4、构造柱与砖墙连接参见12ZG002-31页；

5、斜交墙处构造柱与砖墙连接参见12ZG002-4页；

6、砌体填充墙与梁柱的连接构造参见12ZG003-38、39页。

建筑面积：147.84m²

层数：2

屋顶形式：大坡屋面

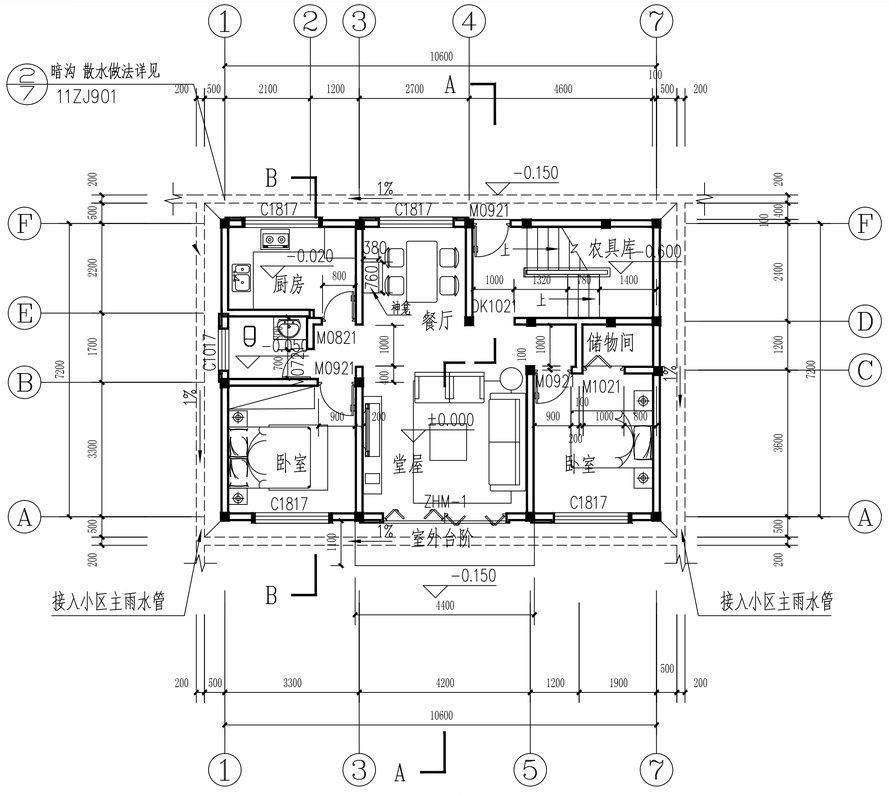

一层平面布置图

其中一层面积 79.92平方米 1:100

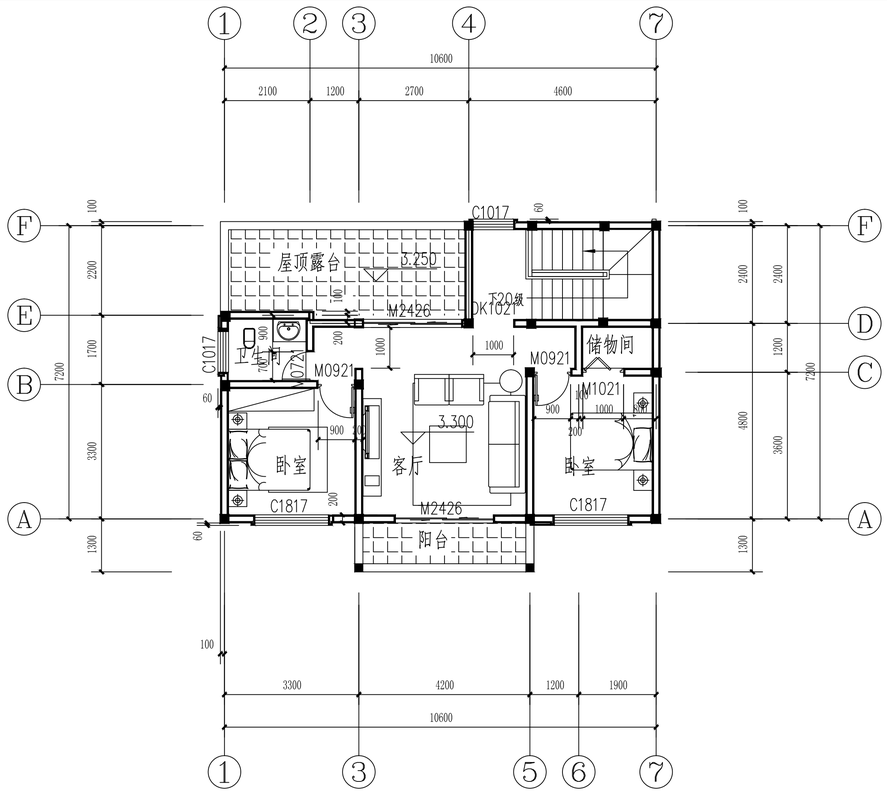

二层平面图

二层面积67.92平方米

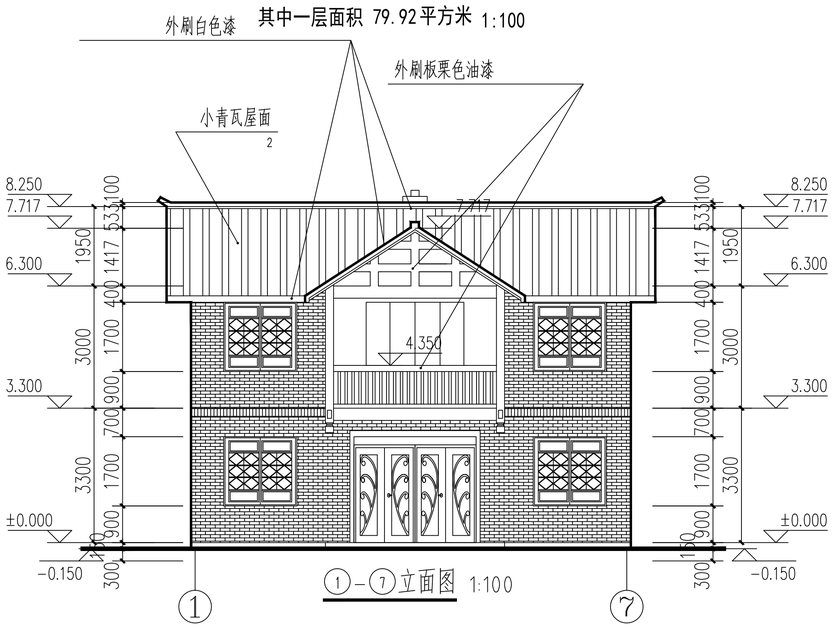

①－⑦立面图 1:100

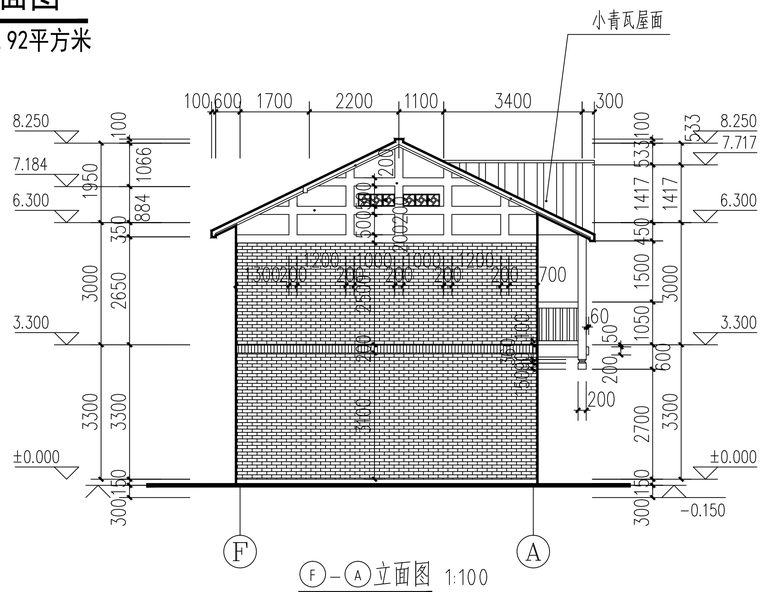

Ⓕ－Ⓐ立面图 1:100

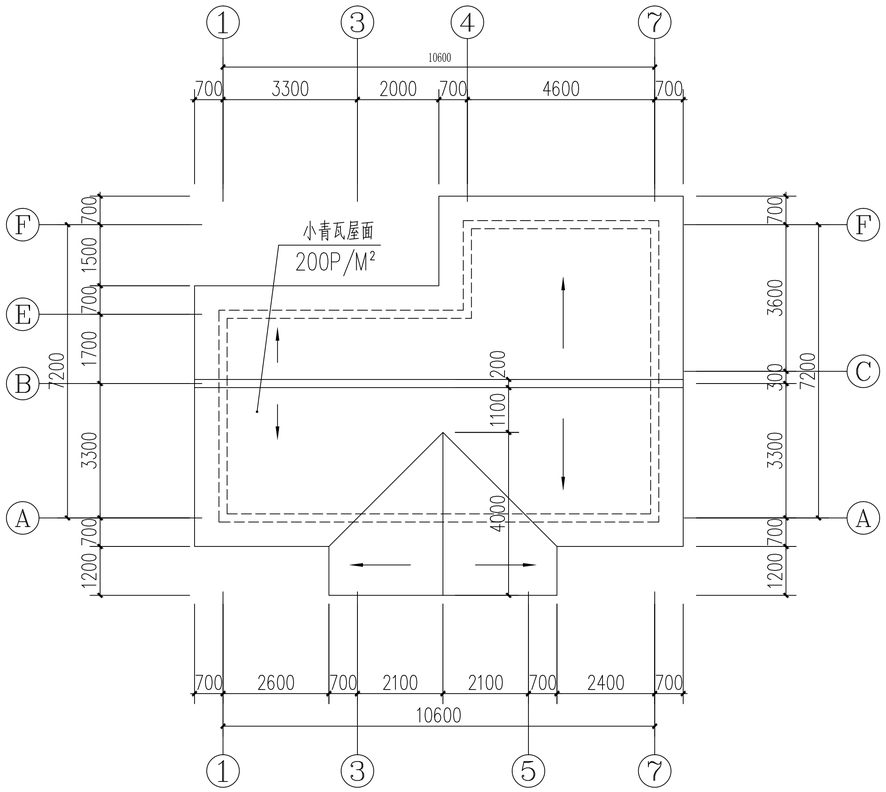

屋顶平面布置图 1:100

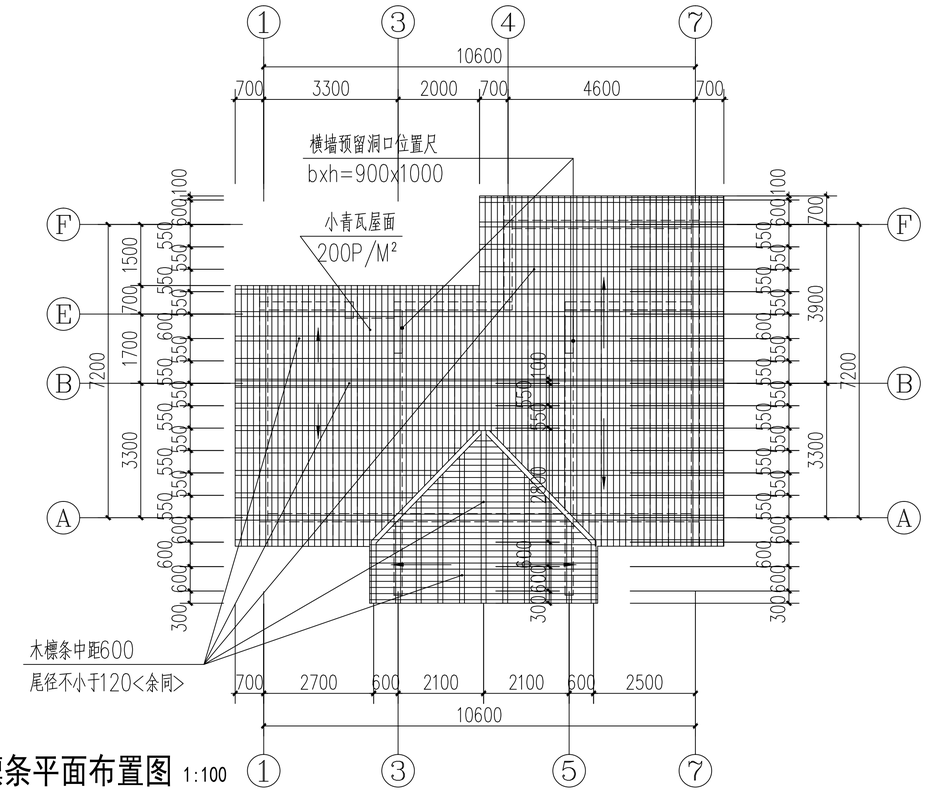

屋顶檩条平面布置图 1:100

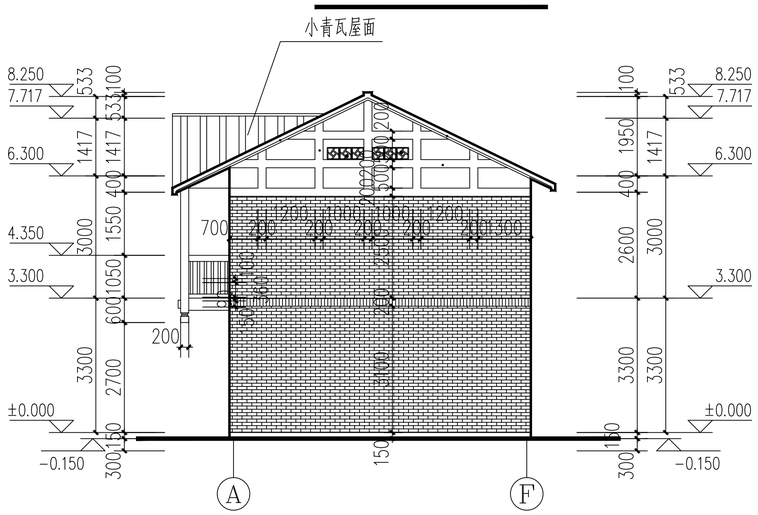

Ⓐ-Ⓕ立面图 1:100

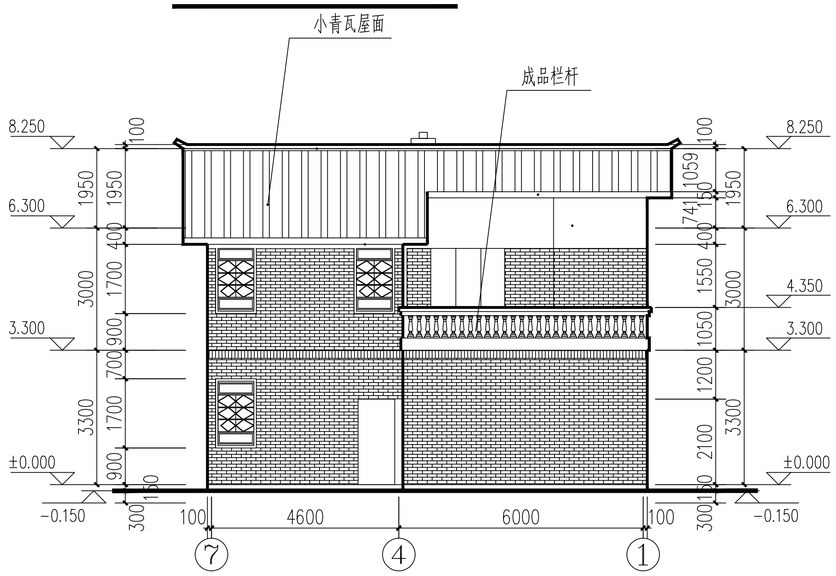

背立面图 1:100

门窗表

类型	设计编号	洞口尺寸(mm)	数量
普通门		1500X2100	2
	M0721	700X2100	2
	M0821	800X2100	1
	M0921	900X2100	5
	M1021	1000X2100	2
普通窗	C1017	1000X1500	5
	C1817	1800X1500	6
	M2426	2400X1500	2

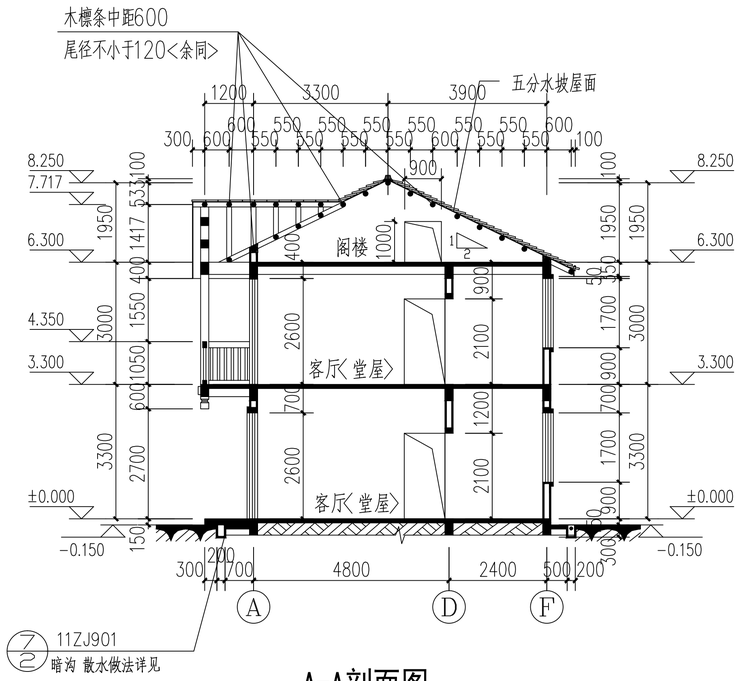

A-A剖面图 1:100

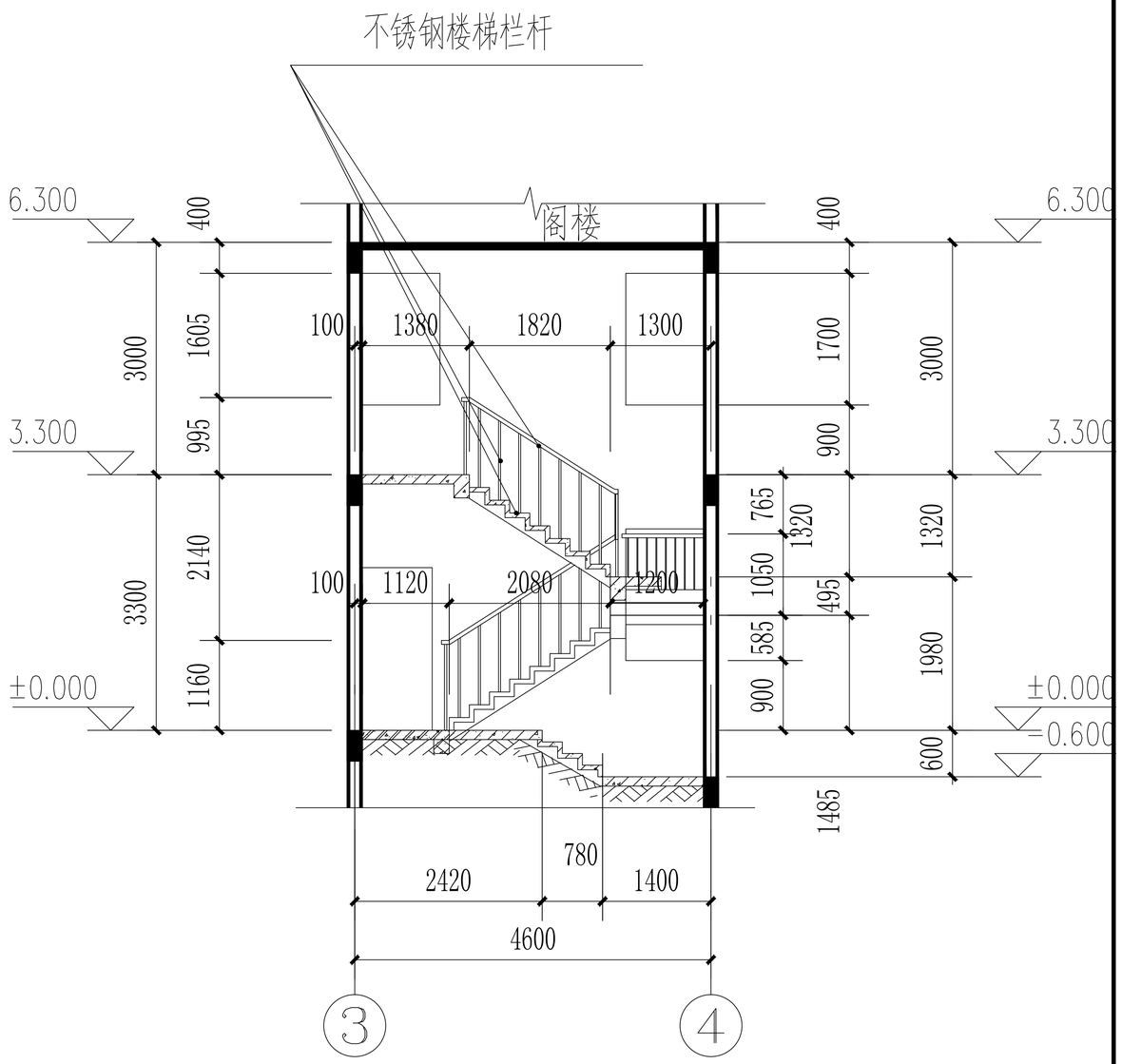

梯间1-1剖面大样图

1:50

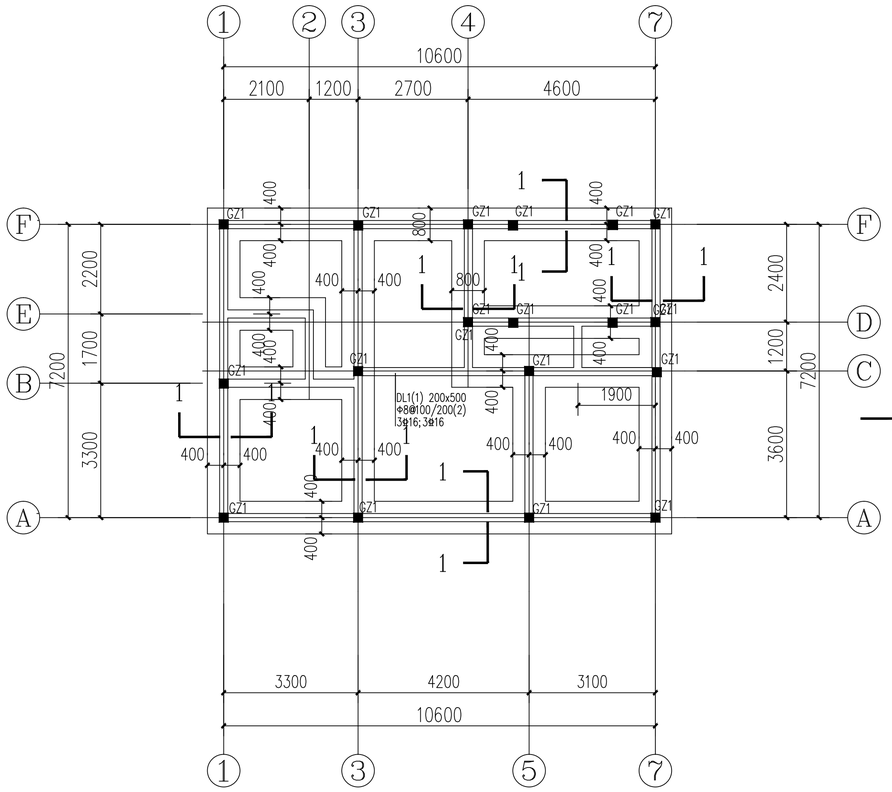

基础定位平面布置图 1:100

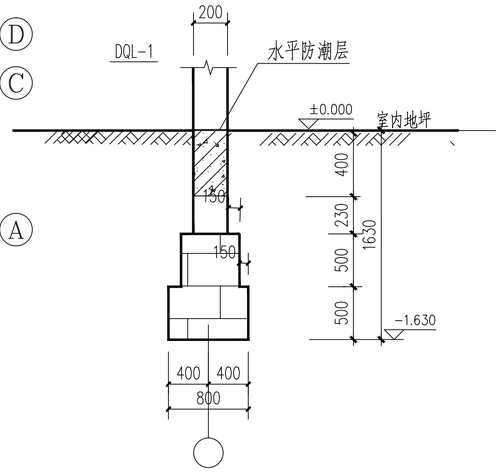

1-1

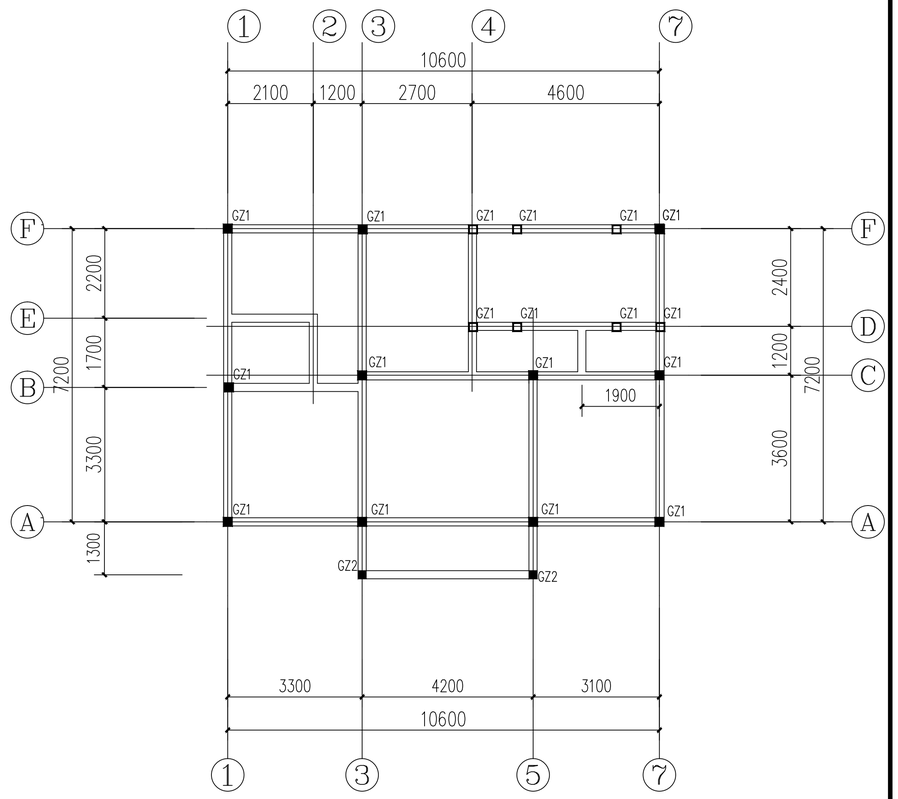

-0.030~6.300柱配筋平法图1:100

注：结构说明详见方案一结构说明

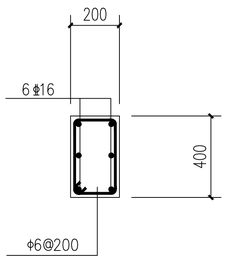

DQL-1

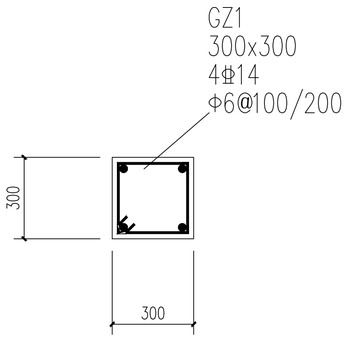

GZ1

说明：
本工程抗震构造要求按中南地区工程建设标准设计结构图集①要求执行。
1、圈梁构造参见12ZG002-15页、19页；
2、墙体拉结参见12ZG002-21页，构造柱与现浇板带及现浇进深梁连接参见12ZG002-25页；
3、楼梯间构造参见12ZG002-27页；
4、构造柱与砖墙连接参见12ZG002-31页；
5、斜交墙处构造柱与砖墙连接参见12ZG002-4页；
6、砌体填充墙与梁柱的连接构造参见12ZG003-38、39页。

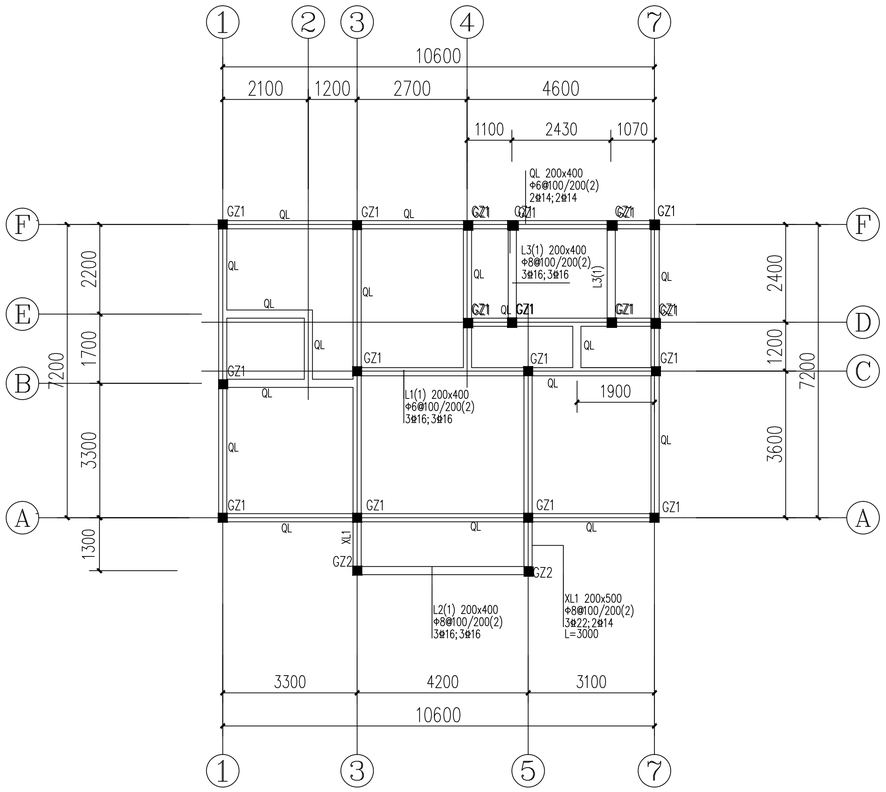

3.300m梁配筋平法图 1:100

说明:

1.除注明外梁集中重处密箍直径同梁箍筋,吊筋均为2Φ14

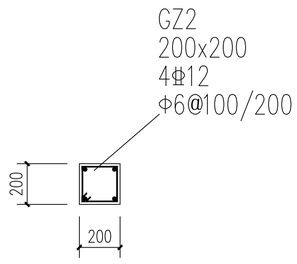

GZ2

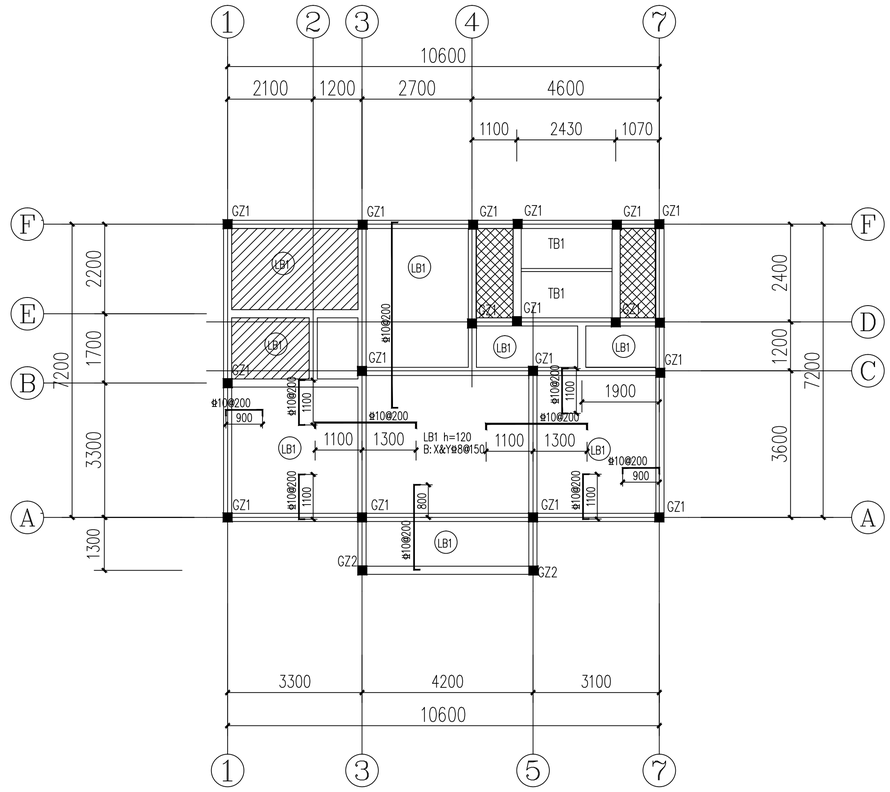

3.300m板配筋平法图 1:100

板顶标高为3.300m

板厚120mm

未注明钢筋为Φ8@180

表示板厚120mm,H=-0.030m,钢筋Φ8@150双层双向

表示板厚120mm,(梯间休息平台板),钢筋Φ8@150双层双向

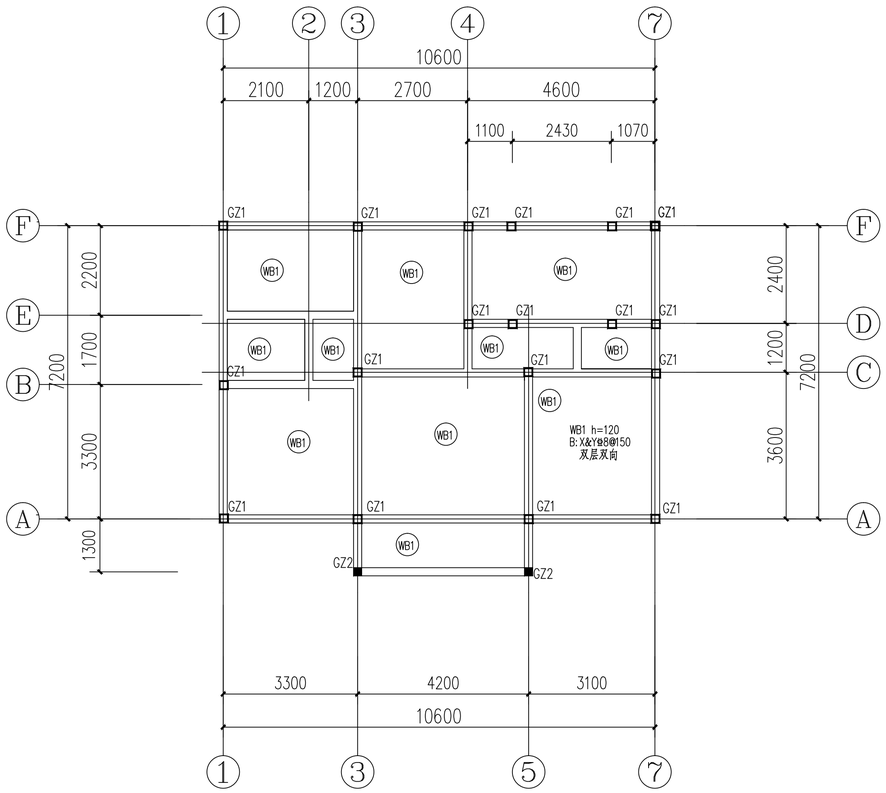

6.300m板配筋平法图 1:100

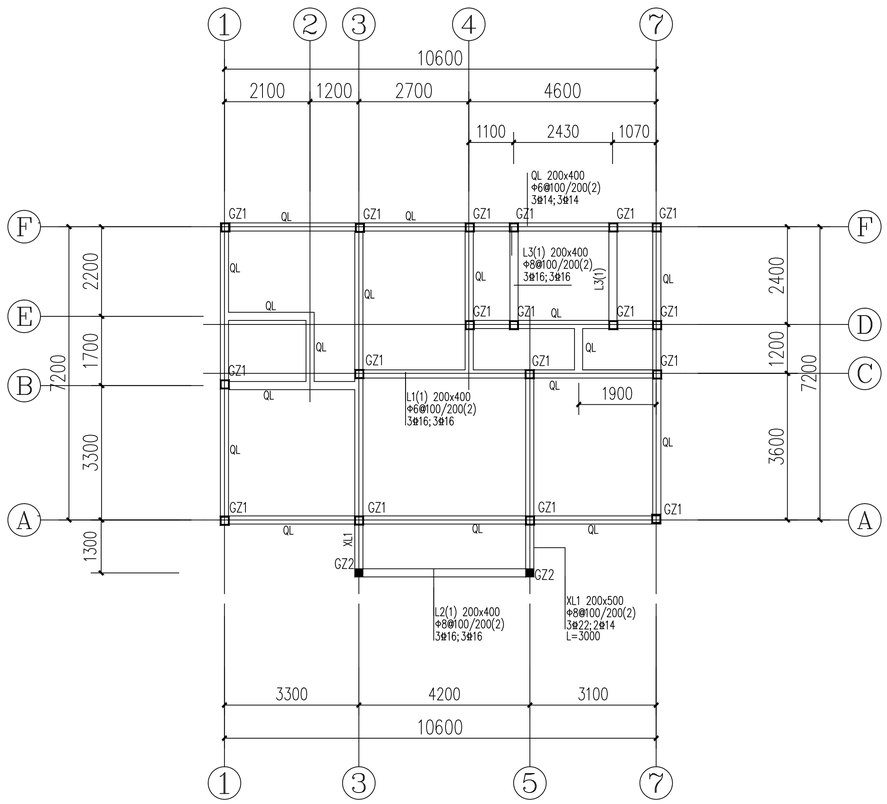

6.300m梁配筋平法图 1:100

说明:

1.除注明外梁集中重处密箍直径同梁箍筋,吊筋均为2⌀14

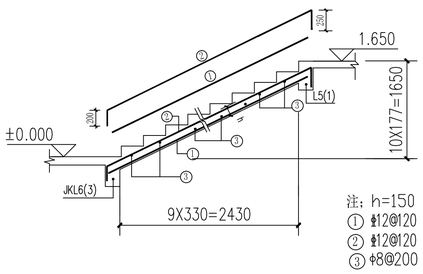

TB-1 1:30

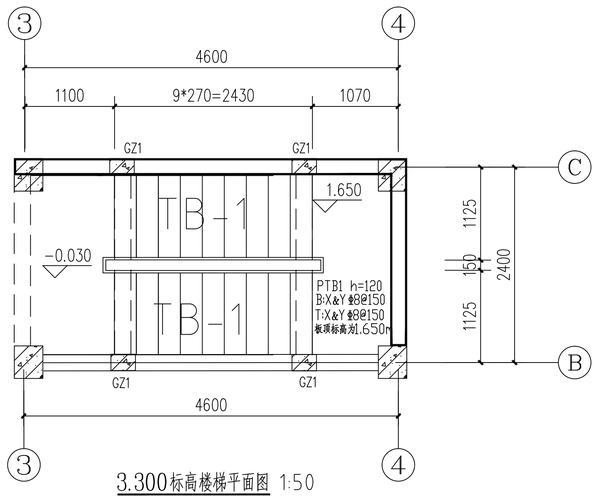

3.300标高楼梯平面图 1:50

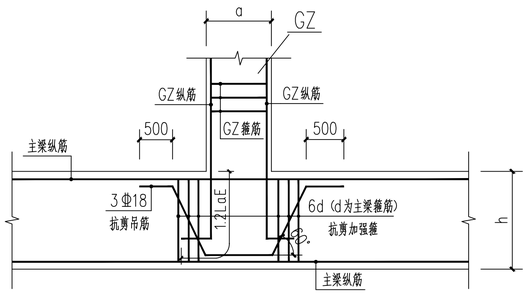

GZ与主梁连接节点大样 1:25

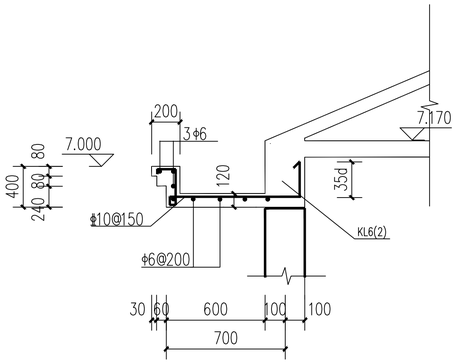

TGB-1（天沟）

说明：

本工程抗震构造要求按中南地区工程建设标准设计结构图集①要求执行。

1、圈梁构造参见12ZG002-15页、19页；

2、墙体拉结参见12ZG002-21页，构造柱与现浇板带及现浇进深梁连接参见12ZG002-25页；

3、楼梯间构造参见12ZG002-27页；

4、构造柱与砖墙连接参见12ZG002-31页；

5、斜交墙处构造柱与砖墙连接参见12ZG002-4页；

6、砌体填充墙与梁柱的连接构造参见12ZG003-38、39页。

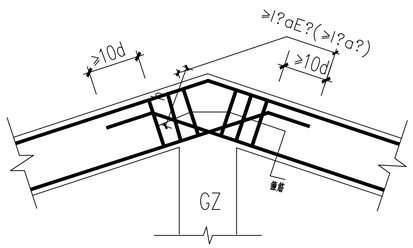

竖向折梁钢筋构造 1:25

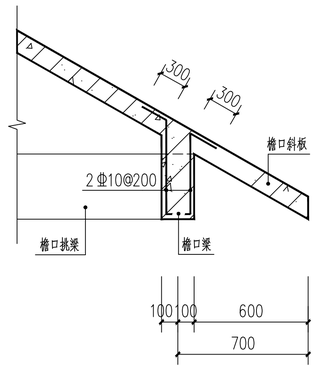

檐口梁板连接节点大样 1:25

建筑面积：377.57m²

层数：3

屋顶形式：大坡屋面

方案三

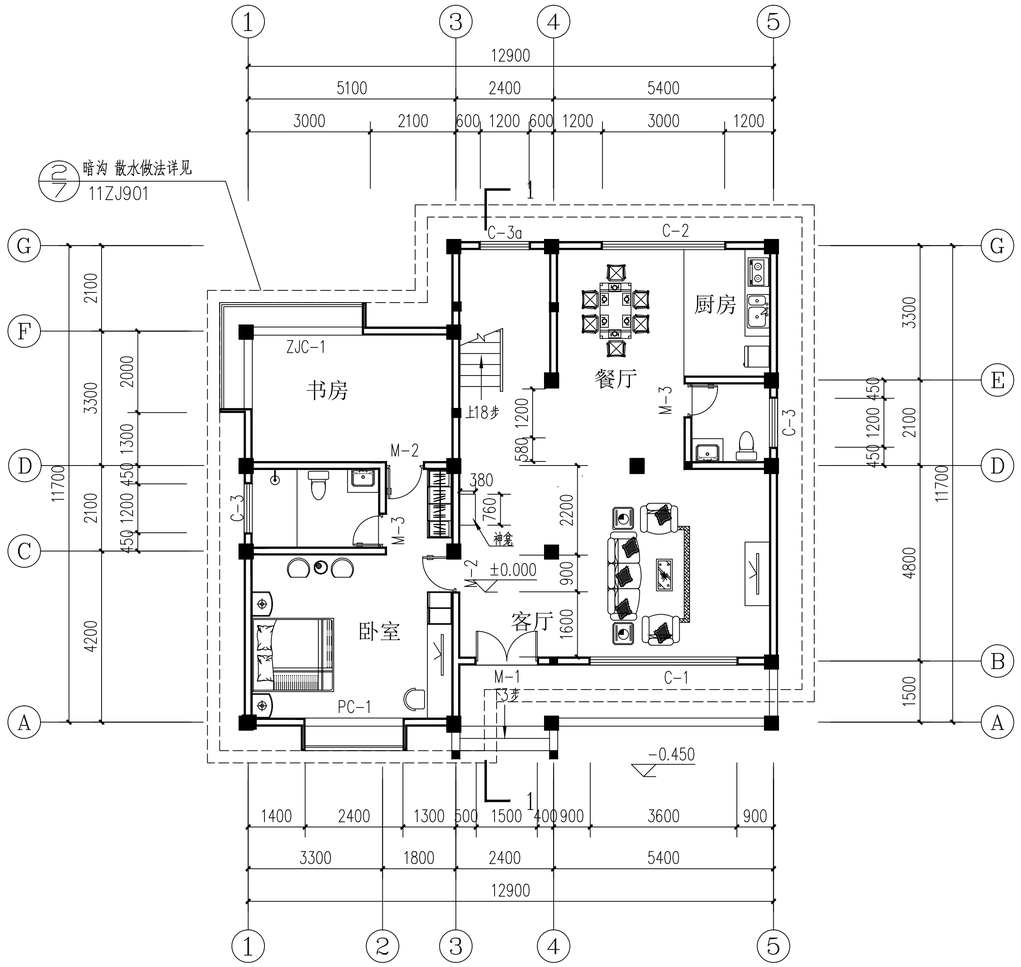

一层平面图 1:100

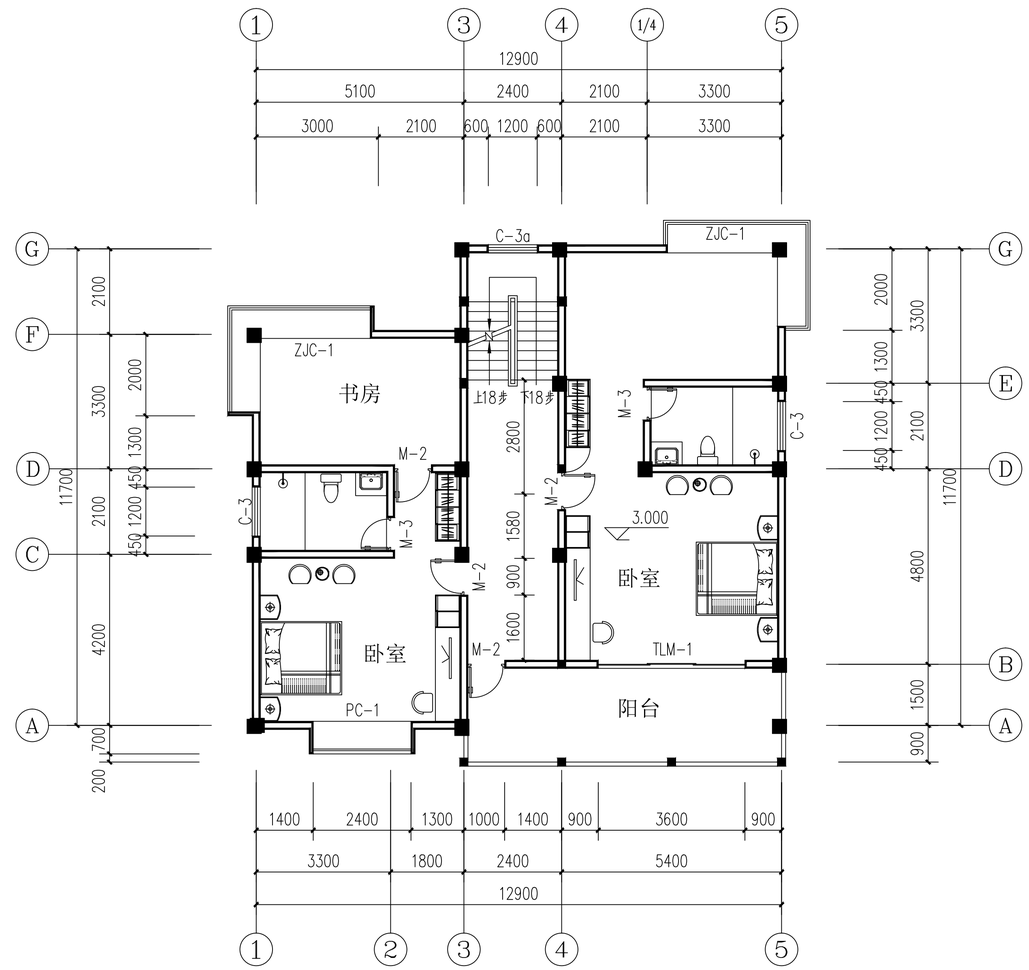

二层平面图 1:100

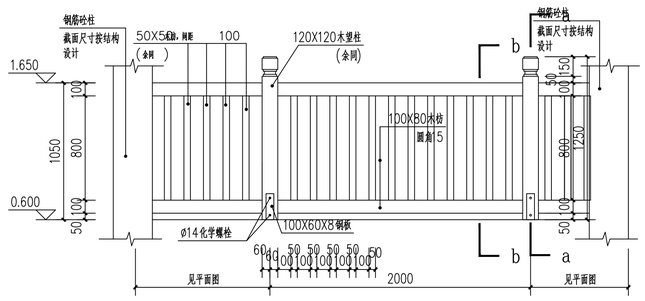

栏杆-大样图 1:25

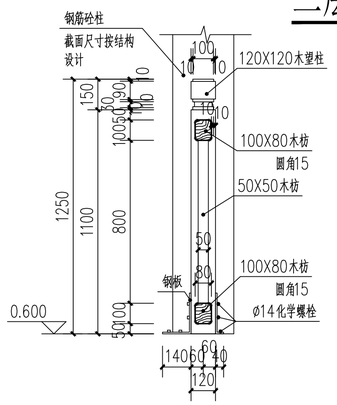

栏杆大样图 1:20

门窗表

类型	设计编号	洞口尺寸(mm)	数量
普通门	M-1	1500X2400	1
	M-2	900X2100	10
	M-3	800X2100	6
	TLM-1	3600X2100	1
普通窗	C-1	3600X1800	1
	C-2	3000X1800	1
	C-3	1200X1200	5
	C-3a	1200X1500	3
凸窗	PC-1	2400X1500	3
转角窗	ZJC-1	(1900+2800)X1500	3
	ZJC-1	(1900+2800)X1800	2

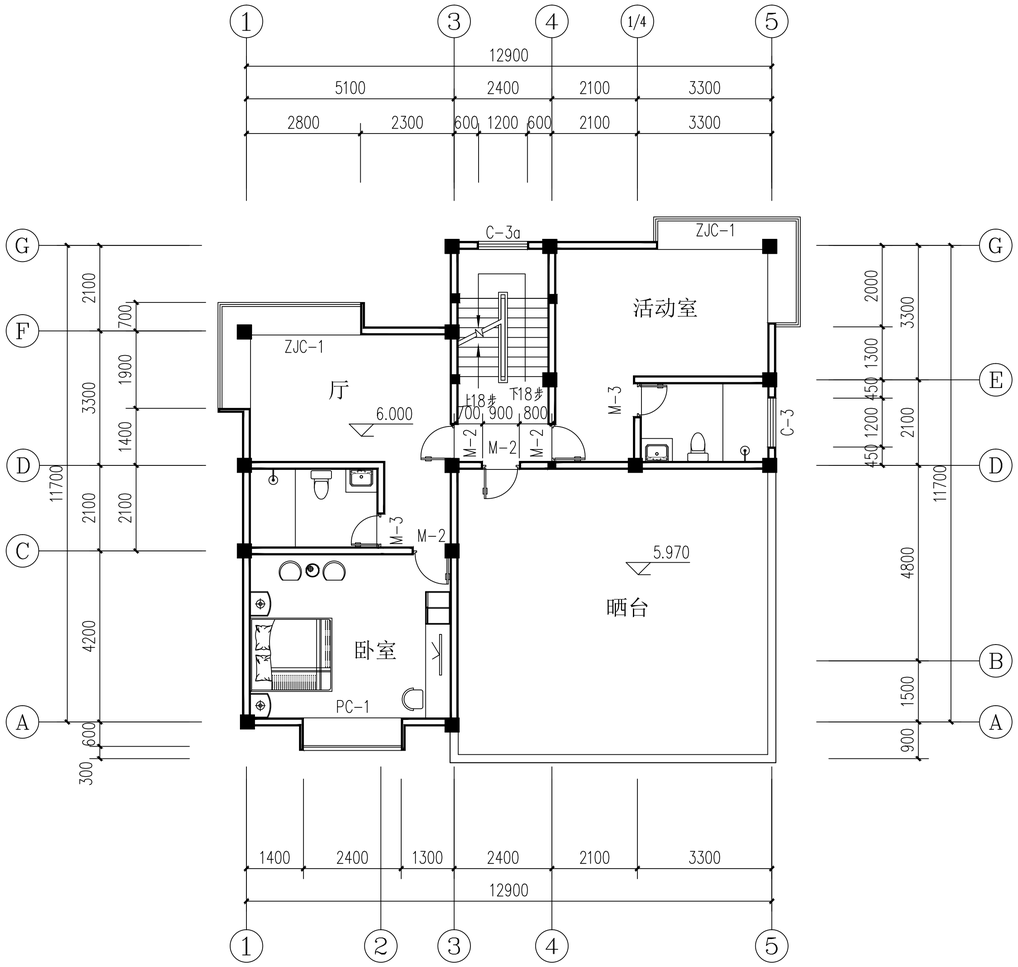

屋面平面图 1:100

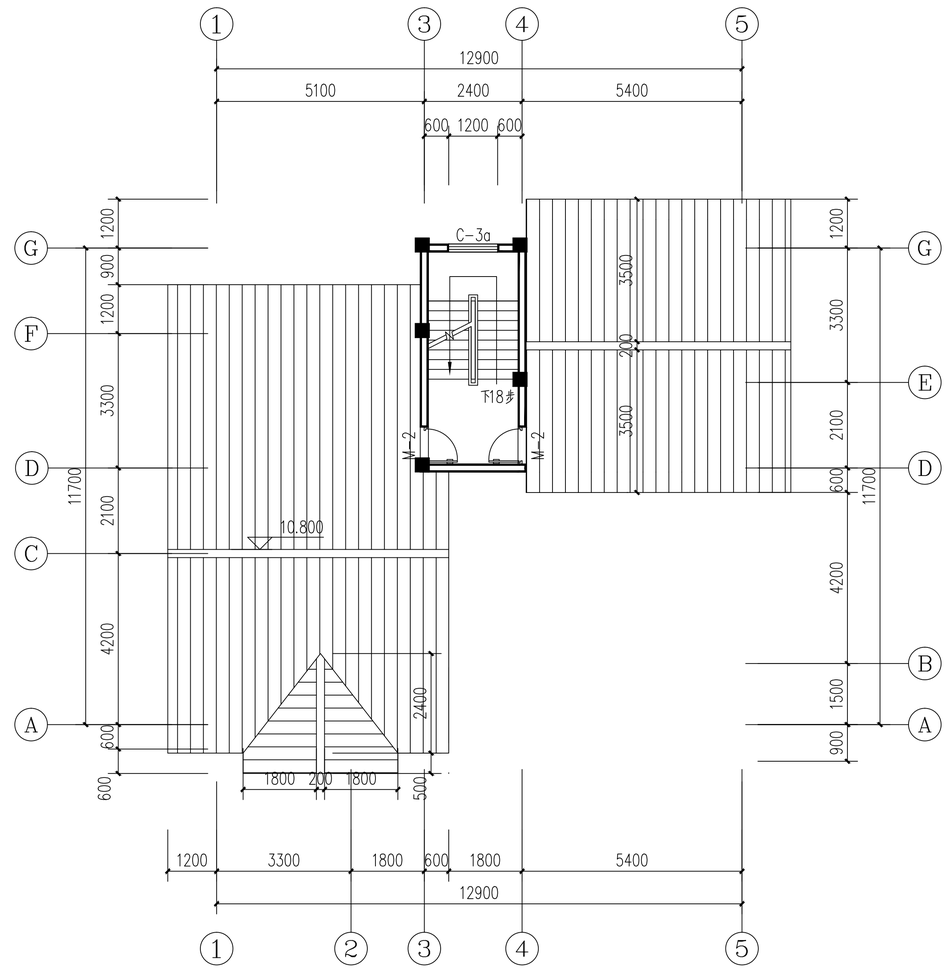

屋顶平面图 1:100

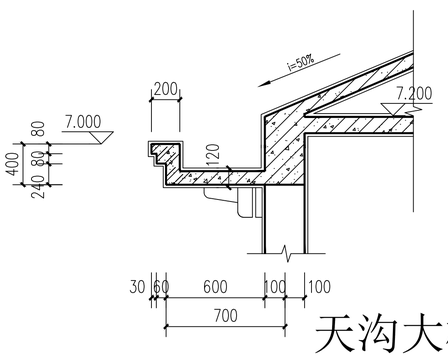

天沟大样图 1:50

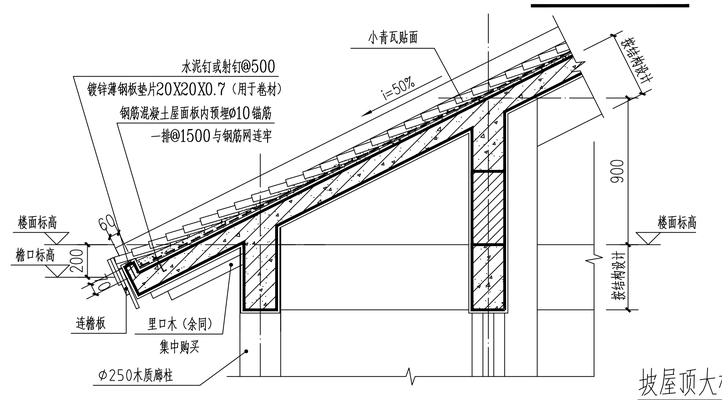

披屋顶大样图 1:25

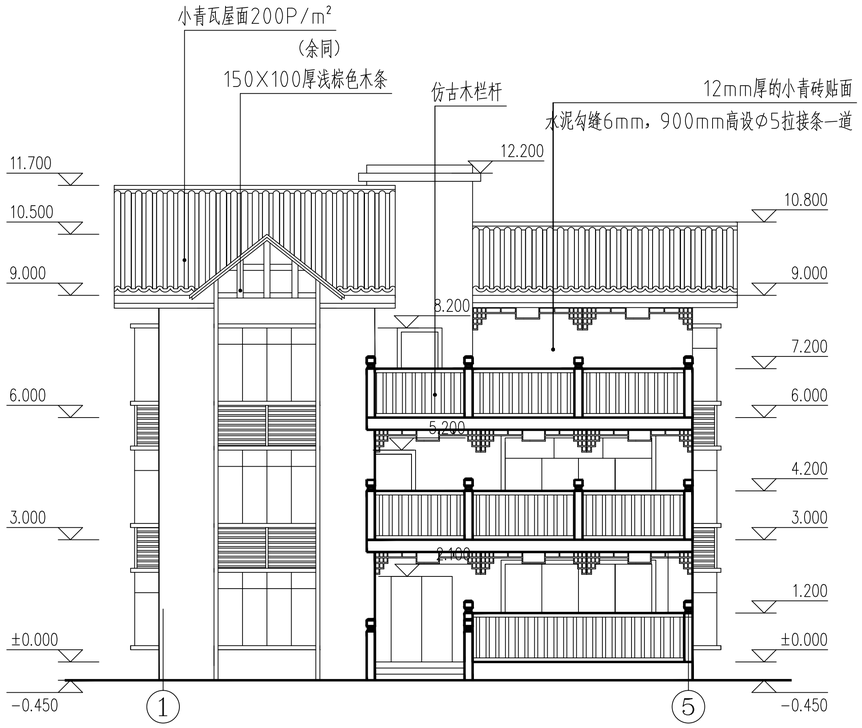

①～⑤轴立面图 1:100

注：外墙贴小青砖砖片再用1:水泥砂浆勾缝，做法参见11ZJ001外墙13A/95
立面图中未标注的砖面做法均按此说明，立面木花格装饰窗样式见效果图，入户大门花格样式也同见效果图
外墙窗均设有宽100，外凸60的木制窗套，外刷板栗色墙漆做法见11ZJ001-外墙10-A/94
窗套为成品木制材质与木制花格,屋面检修孔详见结构平面布置图。

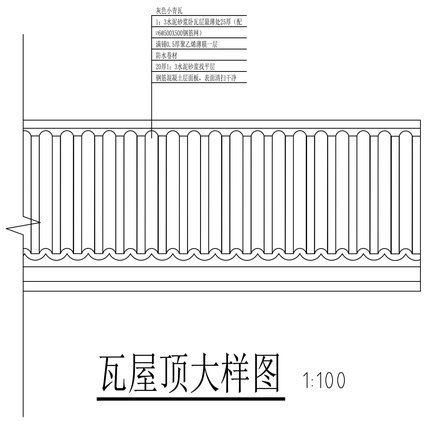

瓦屋顶大样图 1:100

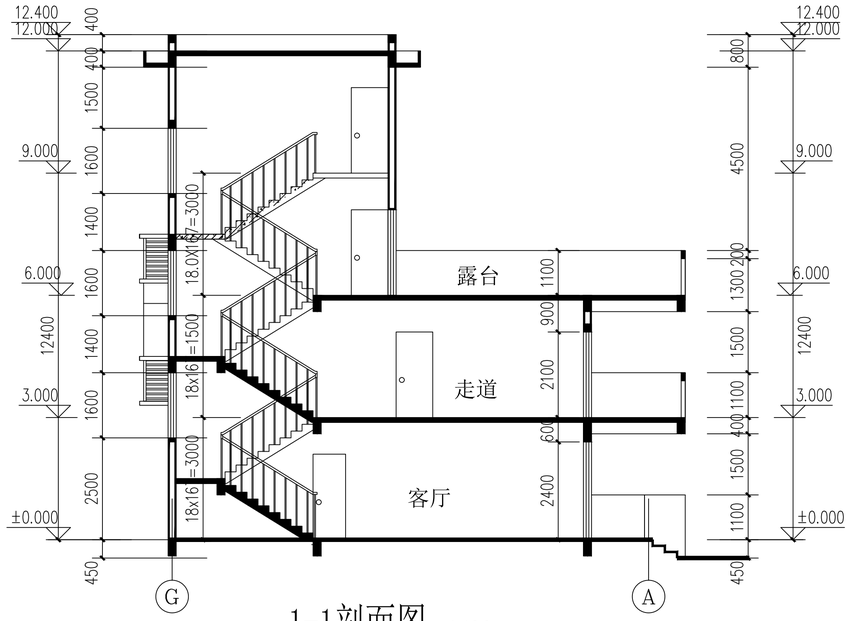

1-1剖面图 1:100

不锈钢楼梯栏杆做法见 11ZJ401-1.2Y/13/37
楼梯踏步防滑 11ZJ401-1/39

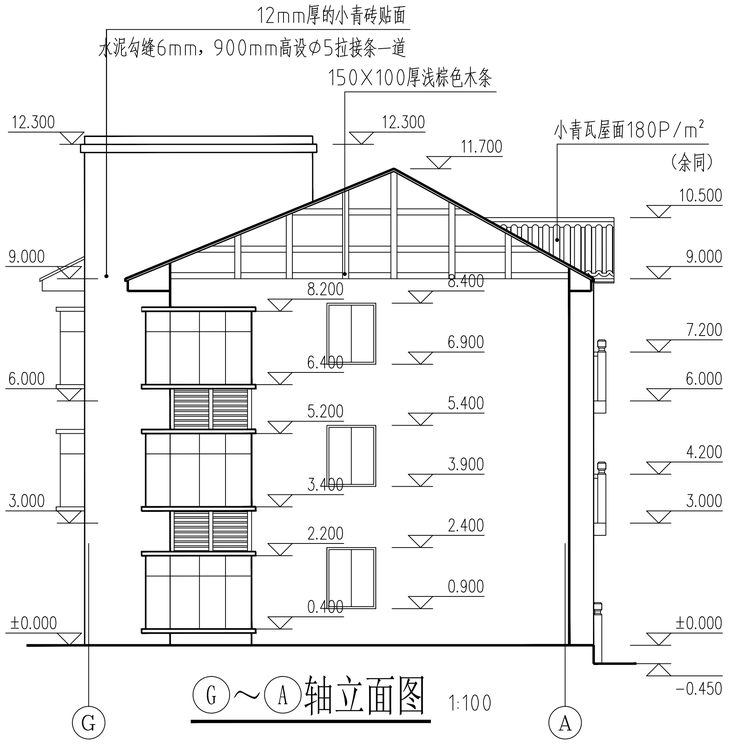

G～A轴立面图 1:100

说明：
本工程抗震构造要求按中南地区工程建设标准设计结构图集①要求执行。
1、圈梁构造参见12ZG002-15页、19页；
2、墙体拉结参见12ZG002-21页，构造柱与现浇板带及现浇进深梁连接参见12ZG002-25页；
3、楼梯间构造参见12ZG002-27页；
4、构造柱与砖墙连接参见12ZG002-31页；
5、斜交墙处构造柱与砖墙连接参见12ZG002-4页；
6、砌体填充墙与梁柱的连接构造参见12ZG003-38、39页。

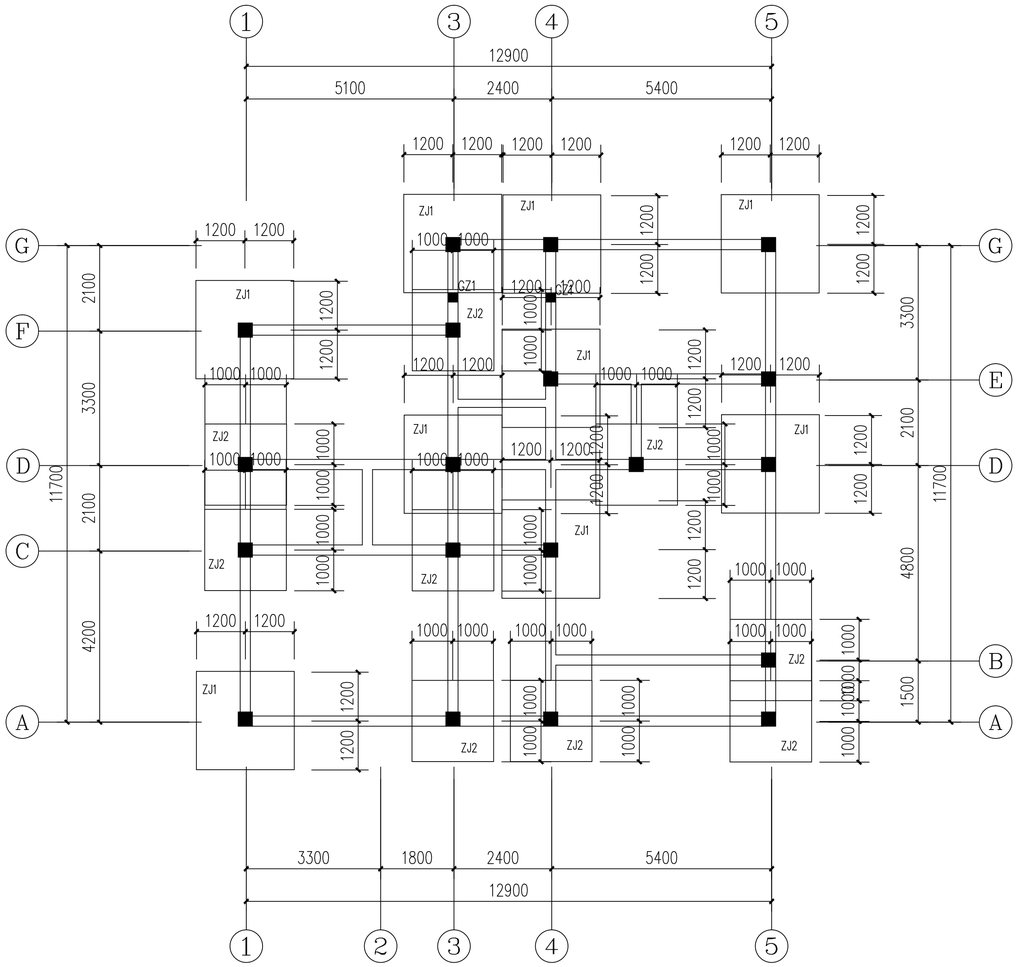

基础定位平面布置图 1:100

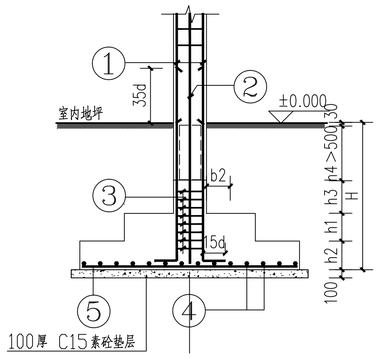

1-1

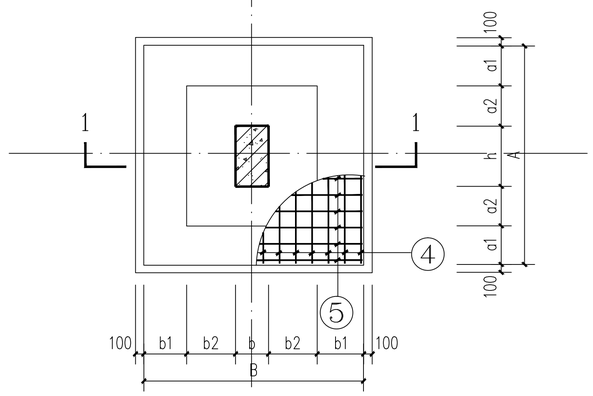

ZJ 大样1:50

基 础 平 面 尺 寸

基础编号	类型	柱编号	柱断面 b x h	基础平面尺寸 A	a1	a2	a3	a4	B	b1	b2	b3	b4	b5	C	基础高度 H	Hj	Ho	h1	h2	h3	h4	基础予留柱插筋 ①	②	③	箍筋	Ld	L	基础底板配筋 ④	⑤	备注
ZJ1	I		350X350	2400	650	300			2400	650	300					2000	700	1300	400	300			8Φ18	2Φ18	Φ8@100	Φ8@100	35d		10Φ14@200	13Φ14@200	
ZJ2	I		350X350	2000	425	400			2000	425	400					2000	700	1300	400	300			8Φ20	2Φ18	Φ8@100	Φ8@100	35d		10Φ14@200	13Φ14@200	

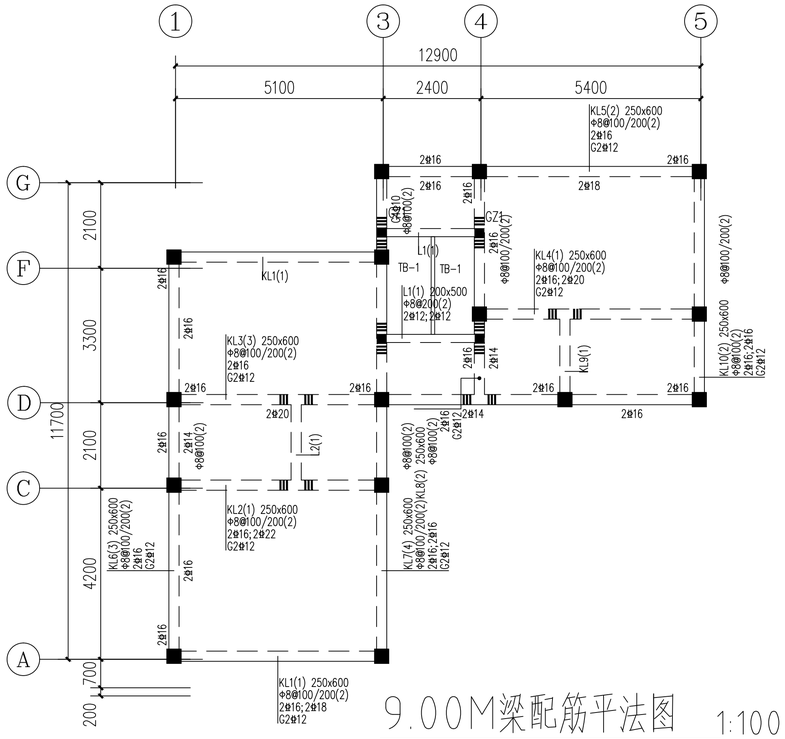

9.00M梁配筋平法图 1:100

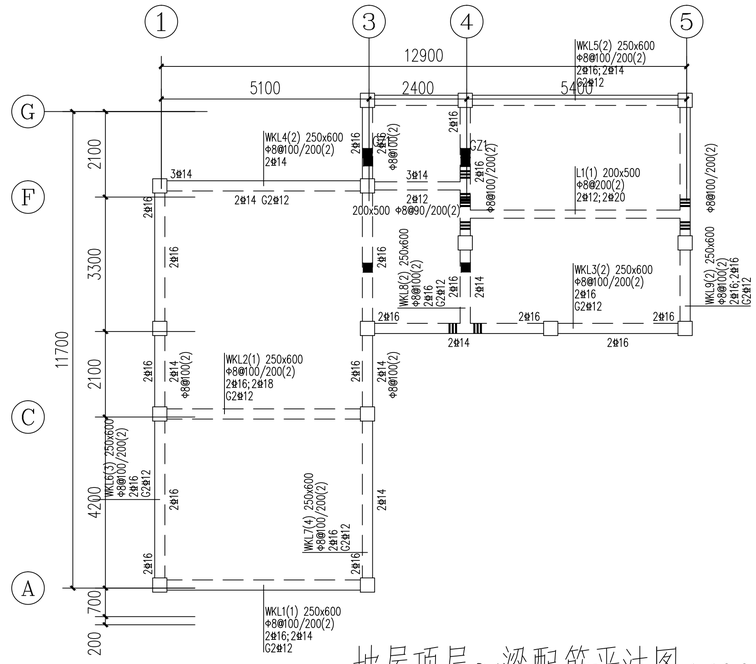

披屋顶层～梁配筋平法图 1:100

① Φ8@200/600
② Φ8@200/720
③ Φ8@200/790
④ Φ8@200/1070
⑤ Φ8@200/1240
⑥ Φ8@200/1390
⑦ Φ8@200/1540
⑧ Φ8@150/1790
⑨ Φ8@150/1870
⑩ Φ8@150/1940
⑪ Φ8@200/2460
⑫ Φ10@200/1470
⑬ Φ10@200/2020

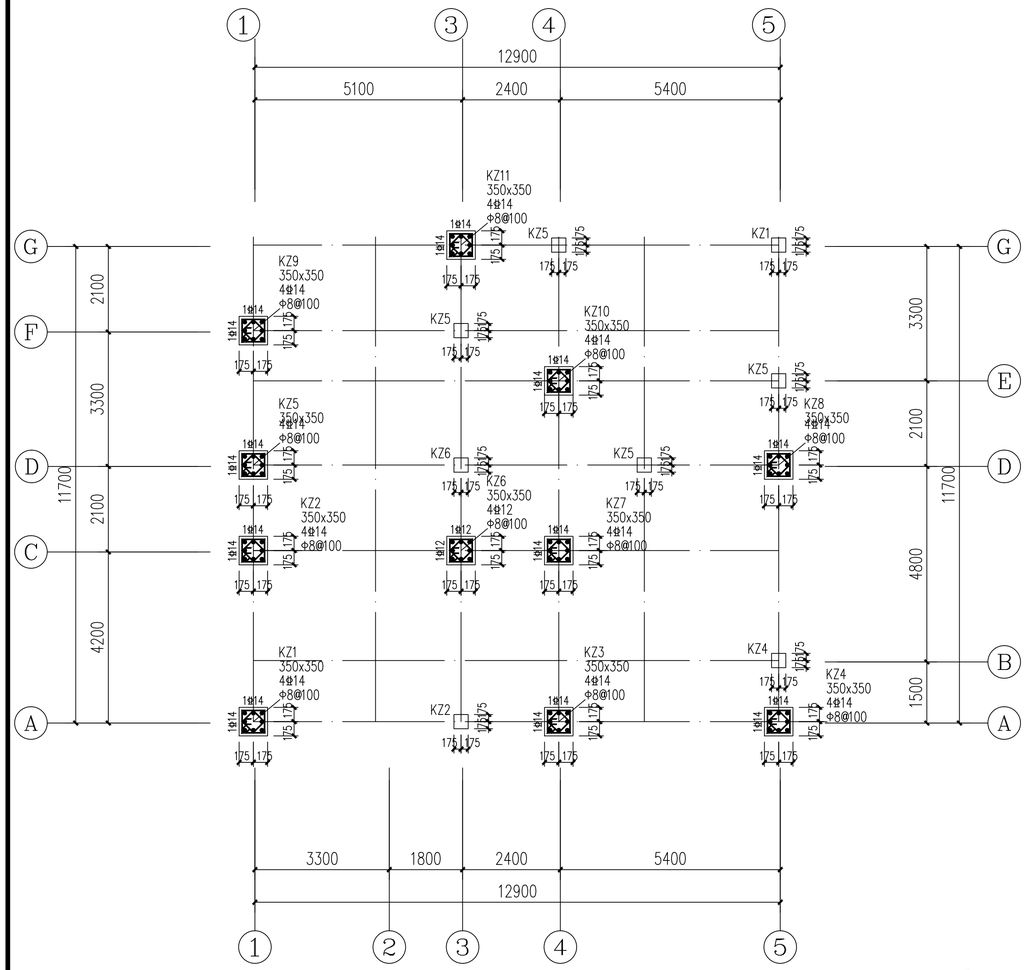

墙柱钢筋图1:100

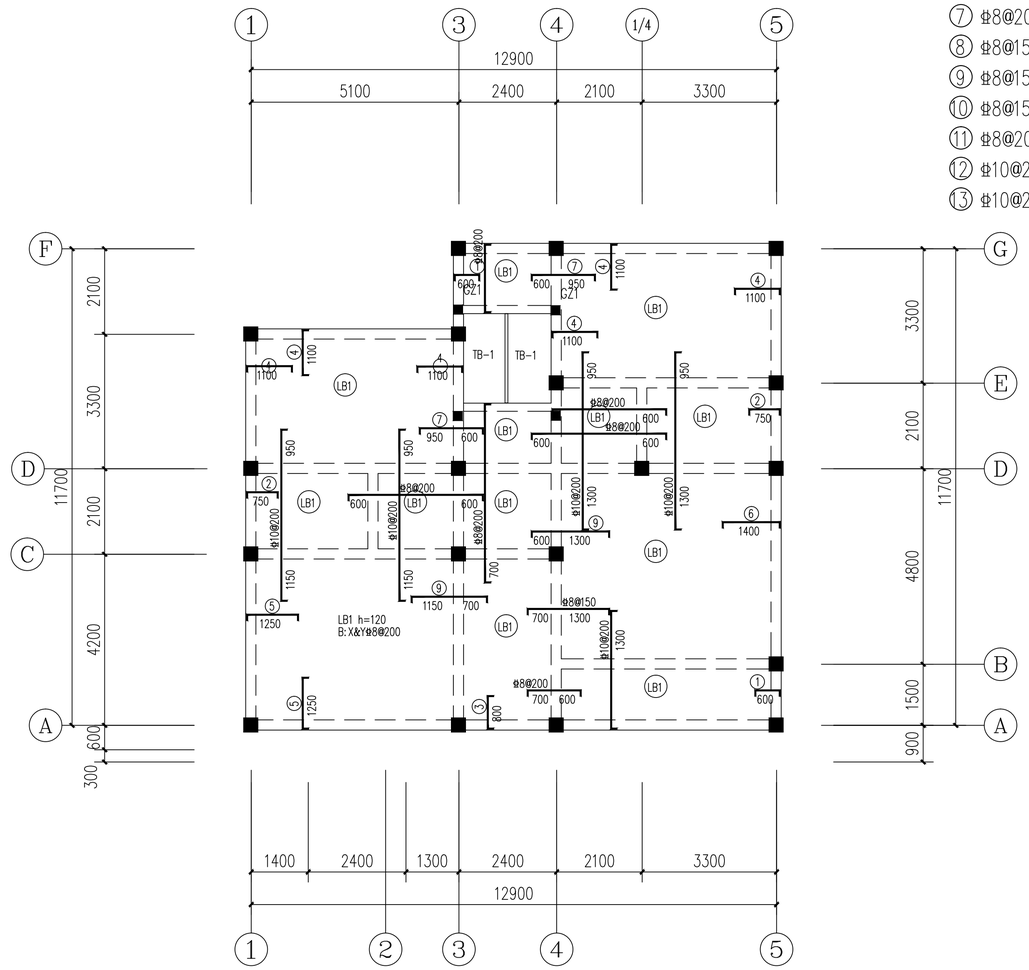

2～3层板钢筋图 1:100

板顶标高为3.300m
板厚120mm
未注明钢筋为Φ8@180

表示板厚120mm，H=-0.030m，钢筋Φ8@150双层双向

表示板厚120mm，(梯间休息平台板)，钢筋Φ8@150双层双向

① Φ8@200/600
② Φ8@200/720
③ Φ8@200/790
④ Φ8@200/1070
⑤ Φ8@200/1240
⑥ Φ8@200/1390
⑦ Φ8@200/1540
⑧ Φ8@150/1790
⑨ Φ8@150/1870
⑩ Φ8@150/1940
⑪ Φ8@200/2460
⑫ Φ10@200/1470
⑬ Φ10@200/2020

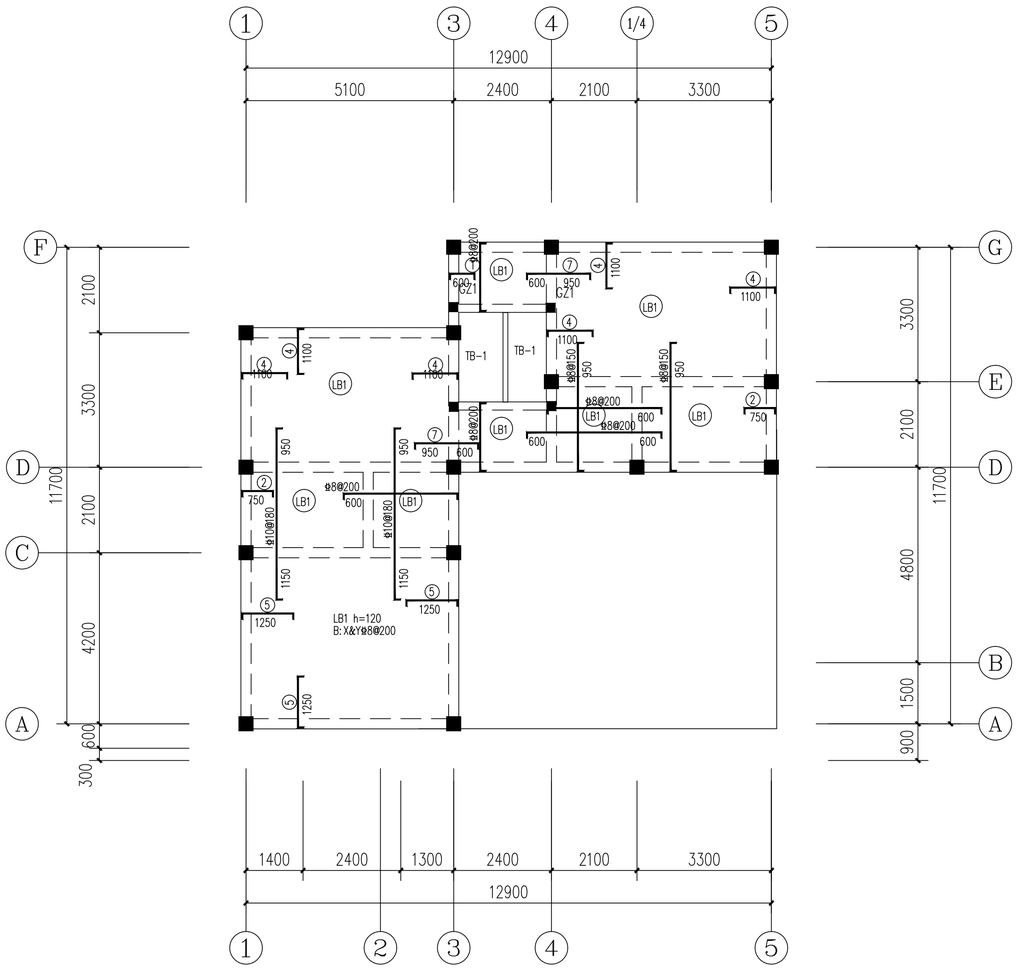

3层顶板钢筋图 1:100

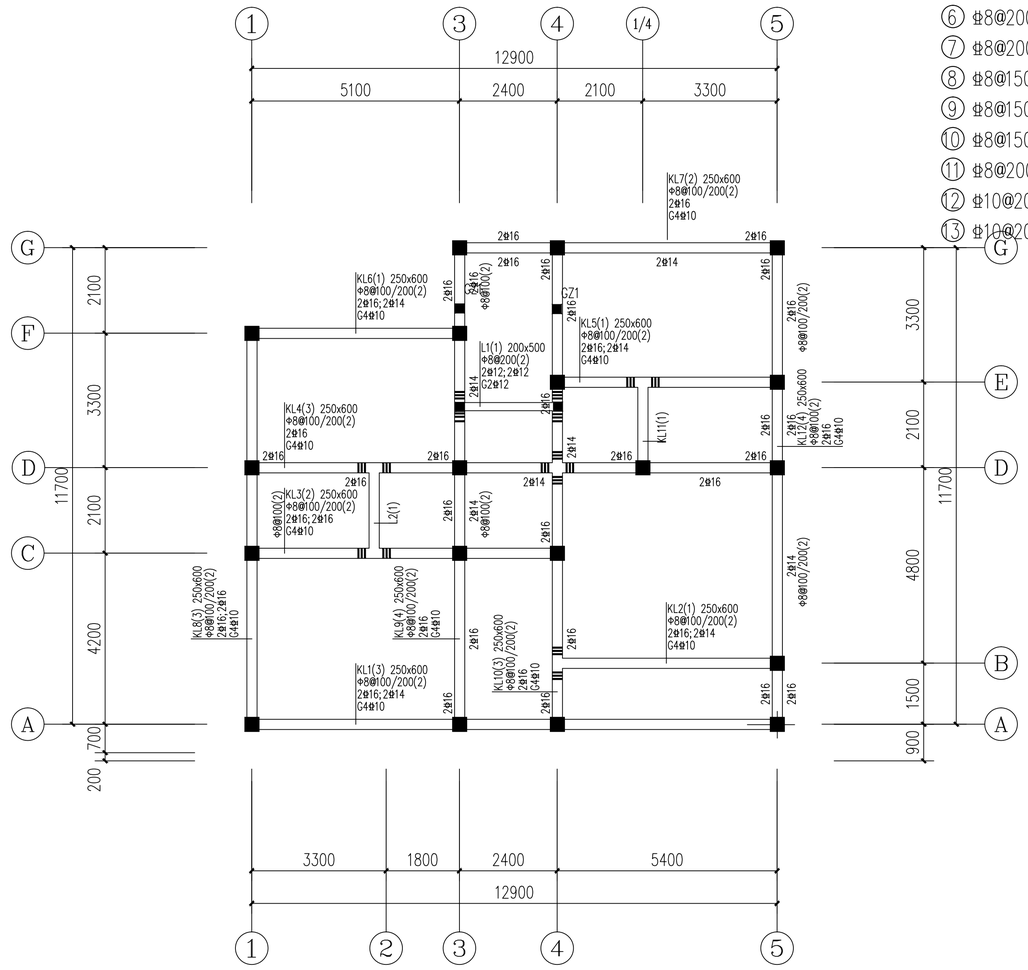

-0.030基础梁配筋平法图 1:100

说明:
1. 楼面混凝土强度等级为C30
2. 图中凡未注明钢筋的小跨度板
   支座筋和底筋按K8构造配筋,面筋伸入板长度为短跨L/4
   (当短跨L<1500mm时,则拉通)
3. 图中未注明者板厚为120mm
4. 底筋相同的相邻跨板施工时其底筋可以连通
5. 板面标高相差不超过20mm时其间面筋连通设置
   但施工时需做成
6. 图中未注明者板面和梁顶标高为H,单位为m
   3楼层楼板面建筑标高H分别为:
   4.00m

说明:
1. 除注明外梁集中重处密箍直径同梁箍筋

编号	所在楼层号	梁顶相对标高高差	梁截面 bxh	上部纵筋	下部纵筋	箍筋	腰筋
KL11	2	0.000	250x600	2Φ16	2Φ14	Φ8@100(2)	G4Φ10
L2	2	0.000	250x600	2Φ14	2Φ14	Φ8@200(2)	G4Φ10

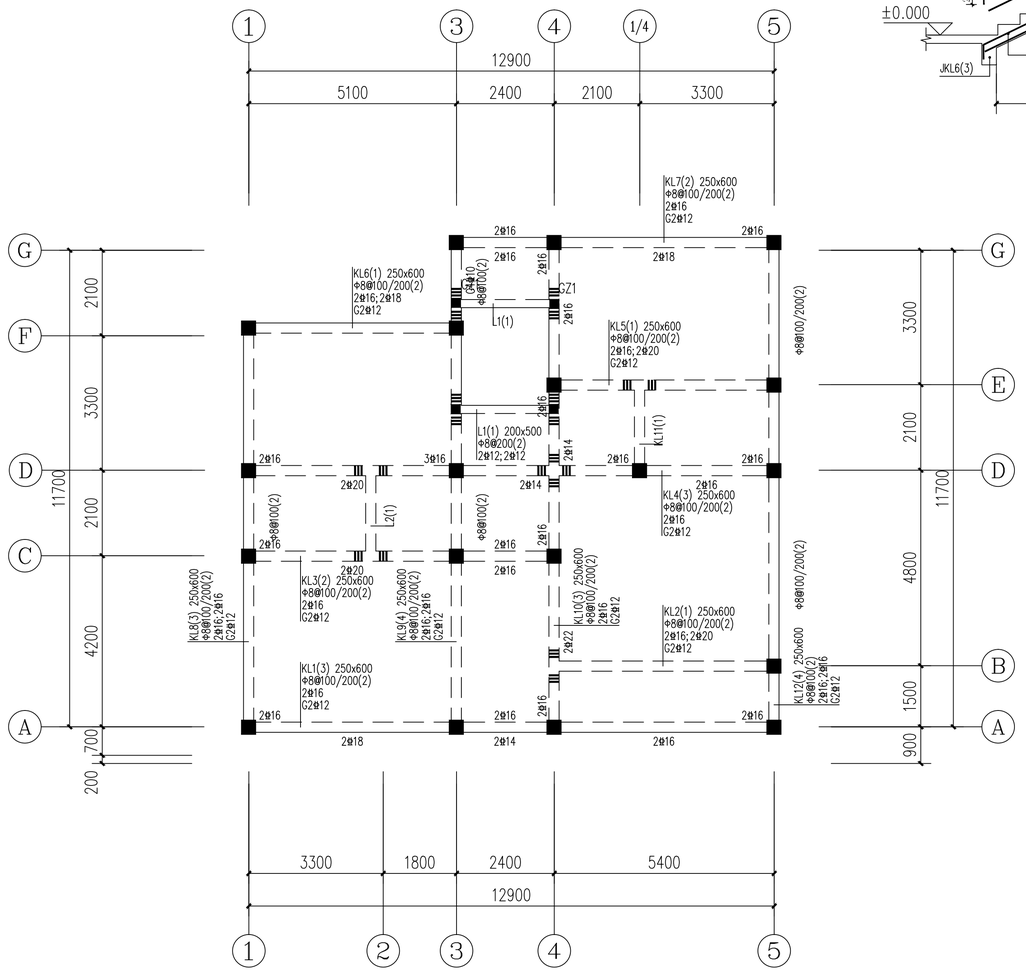

3.0~6.00m梁配筋平法图 1:100

说明:

1.除注明外梁集中重处密箍直径同梁箍筋,吊筋均为2Φ14

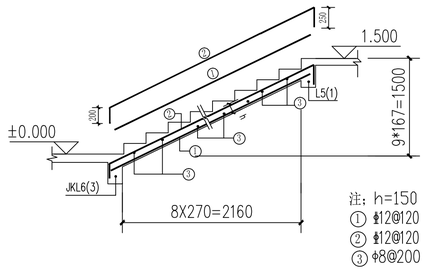

TB-1 1:30

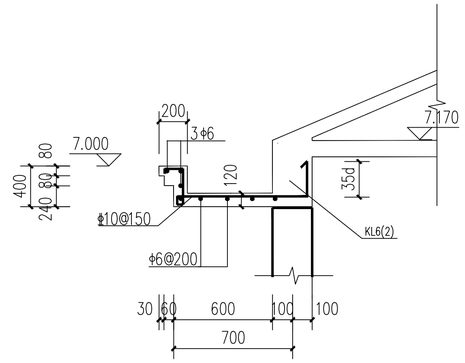

TGB-1(天沟)

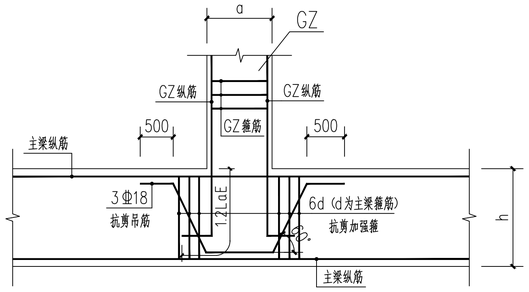

GZ与主梁连接节点大样 1:25

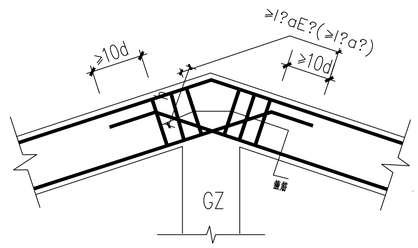

竖向折梁钢筋构造 1:25

编号	所在楼层号	梁顶相对标高高差	梁截面 bxh	上部纵筋	下部纵筋	箍筋	腰筋
KL11	3	0.000	250x600	2Φ16	2Φ14	Φ8@100(2)	G2Φ12
L2	3	0.000	250x600	2Φ14	2Φ14	Φ8@200(2)	G2Φ12

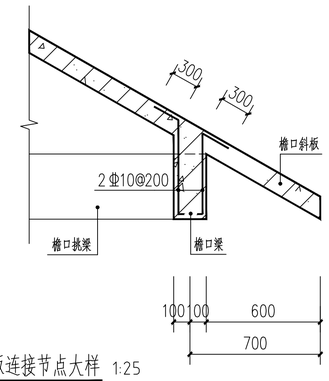

檐口梁板连接节点大样 1:25

建筑面积:312.24m²

层数：2

屋顶形式：大坡屋面

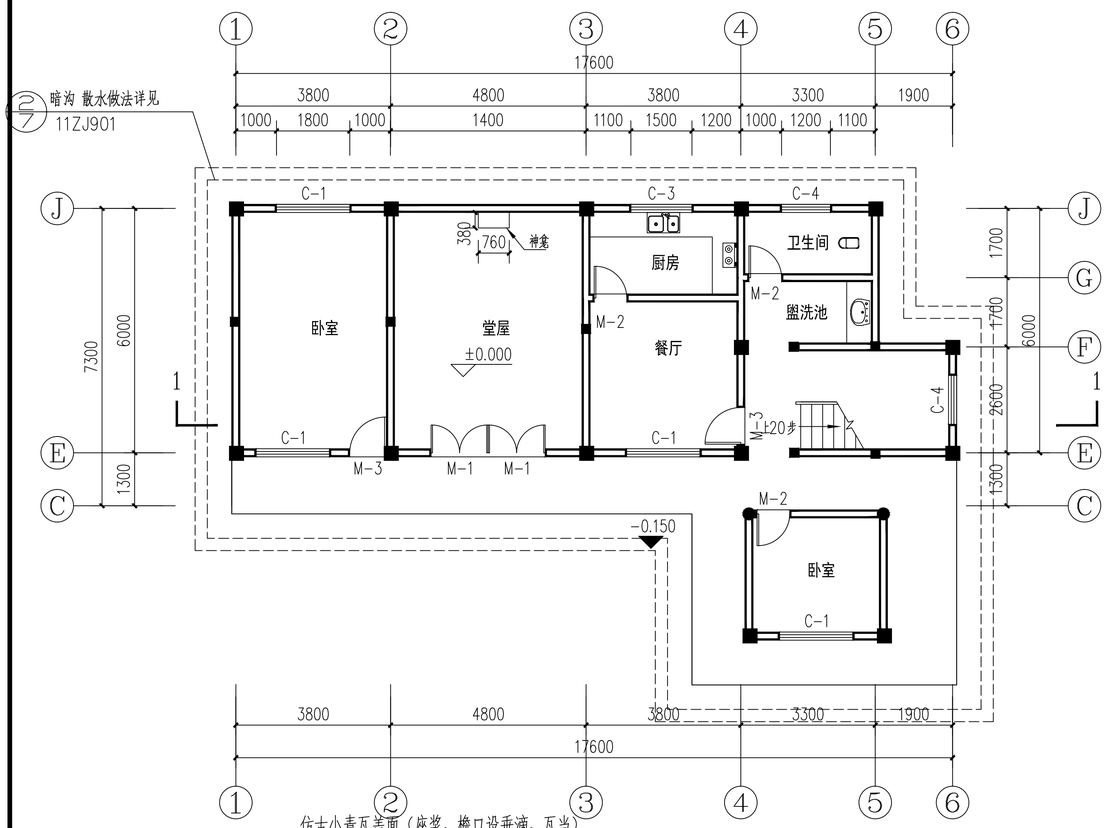

一层平面图 1:100

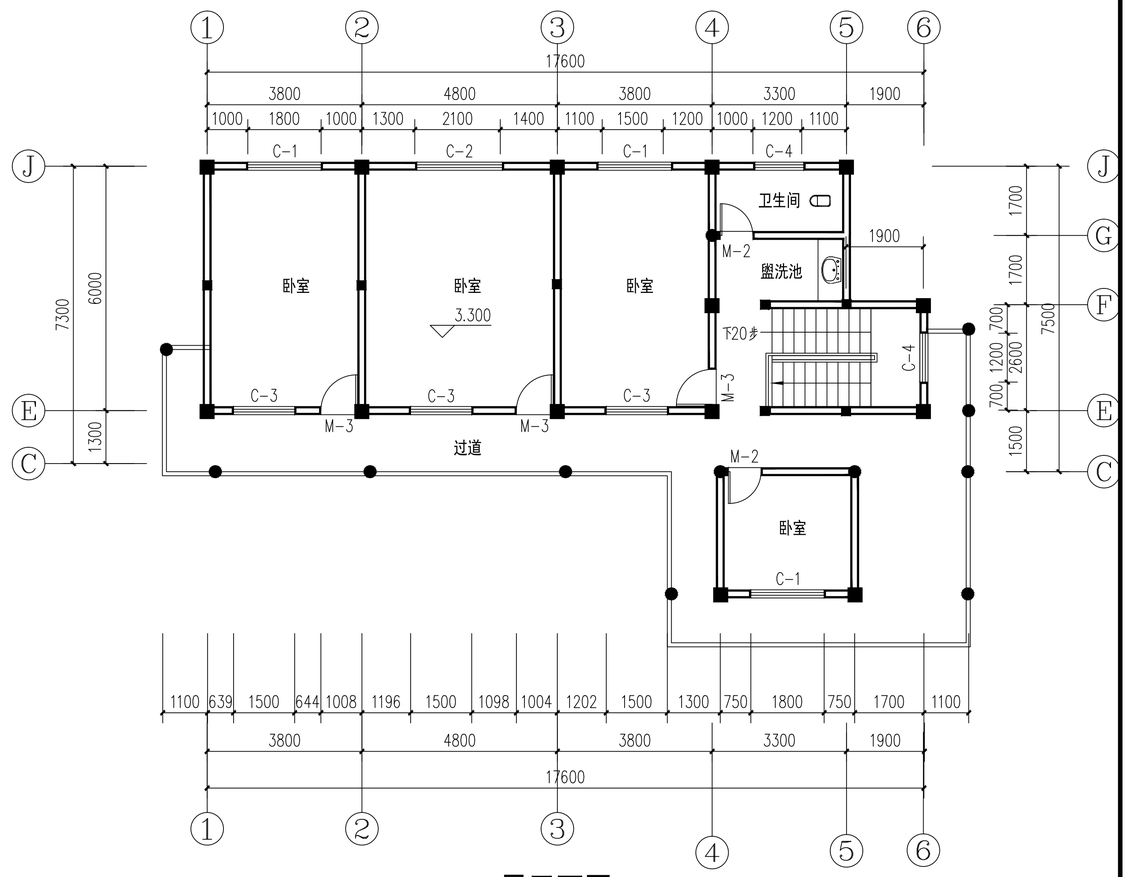

二层平面图 1:100

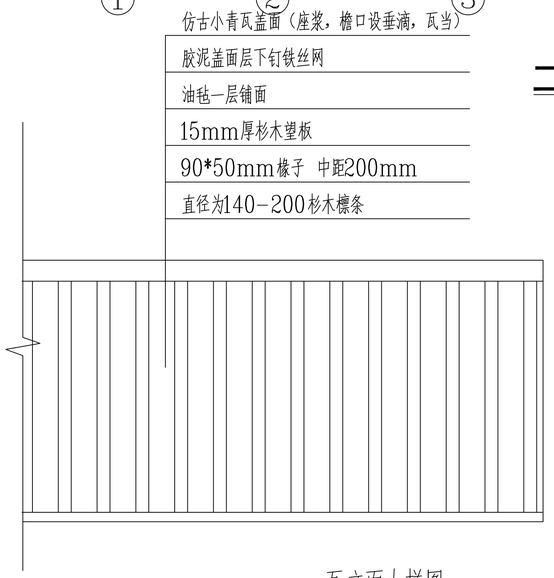

瓦立面大样图

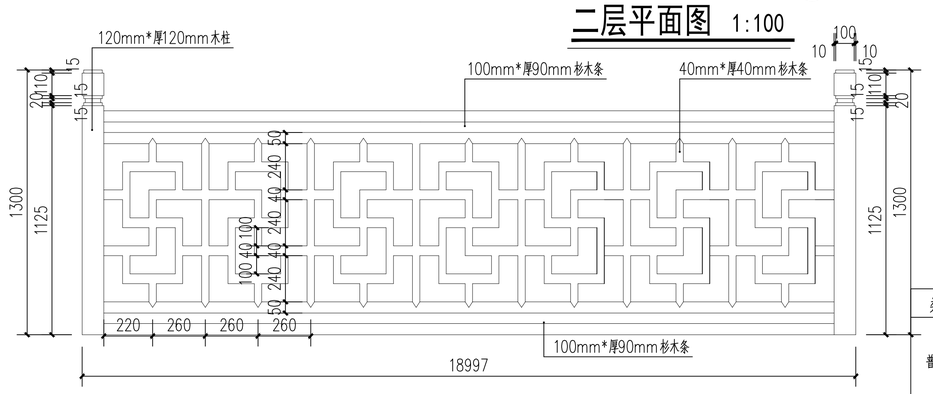

栏杆大样图 1:20

注：栏杆水平长度按实际制做

门窗表

类型	设计编号	洞口尺寸(mm)	数量
普通门	M-1	1400X2100	2
	M-2	800X2100	5
	M-3	900X2100	5
普通窗	C-1	1800X1800	7
	C-2	2100X1800	2
	C-3	1500X1800	4
	C-4	1200X1500	4

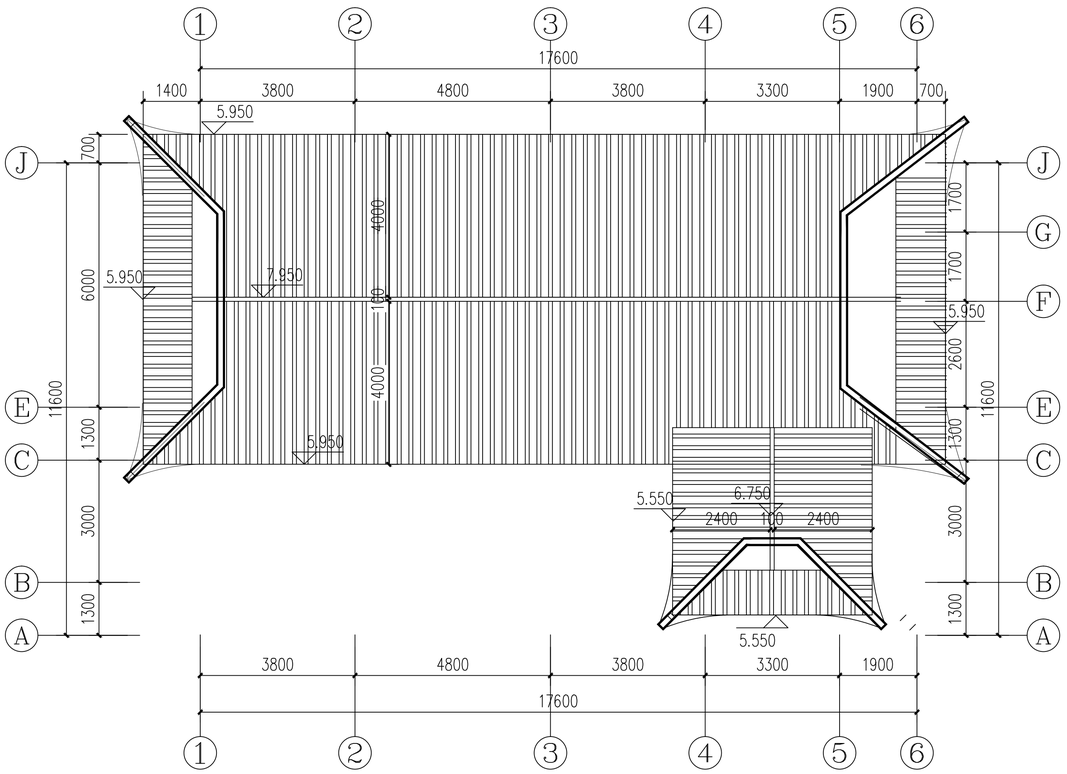

屋顶平面图 1:100

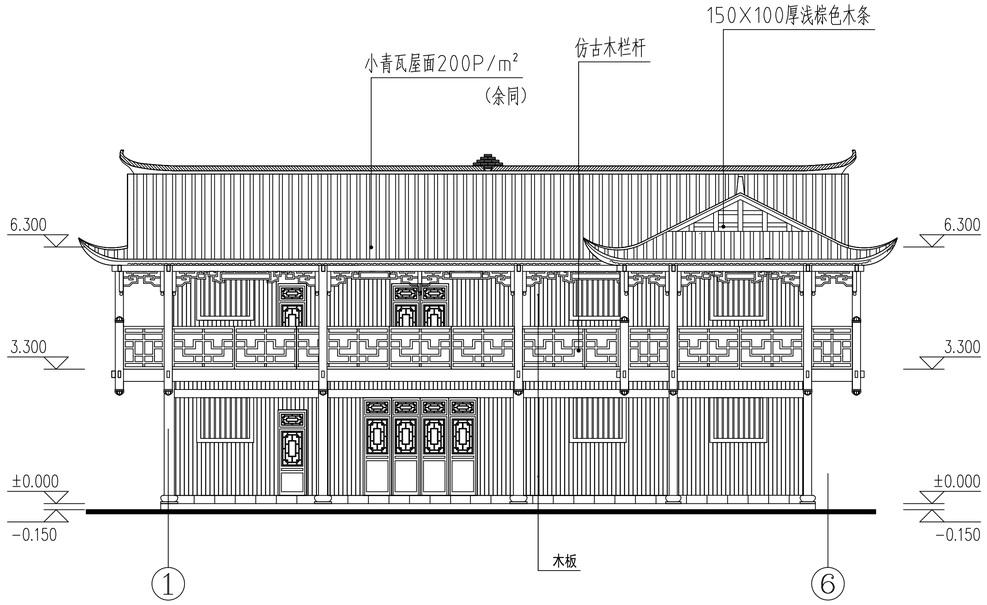

①-⑥立面图 1:100

注：外墙贴小青砖砖片再用1:水泥砂浆勾缝，做法参见11ZJ001外墙13A/95
立面图中未标注的砖面做法均按此说明，立面木花格装饰窗样式见效果图，入户大门花格样式也同见效果图
外墙窗均设有宽100，外凸60的木制窗套，外刷板栗色墙漆做法见11ZJ001-外墙10-A/94
窗套为成品木制材质与木制花格,屋面检修孔详见结构平面布置图。

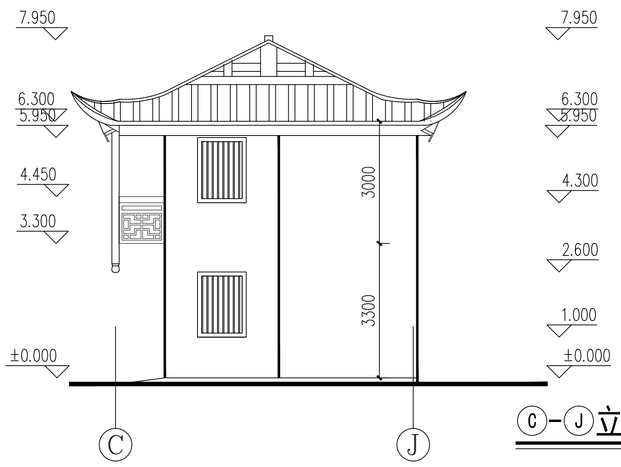

Ⓒ-Ⓙ立面图 1:100

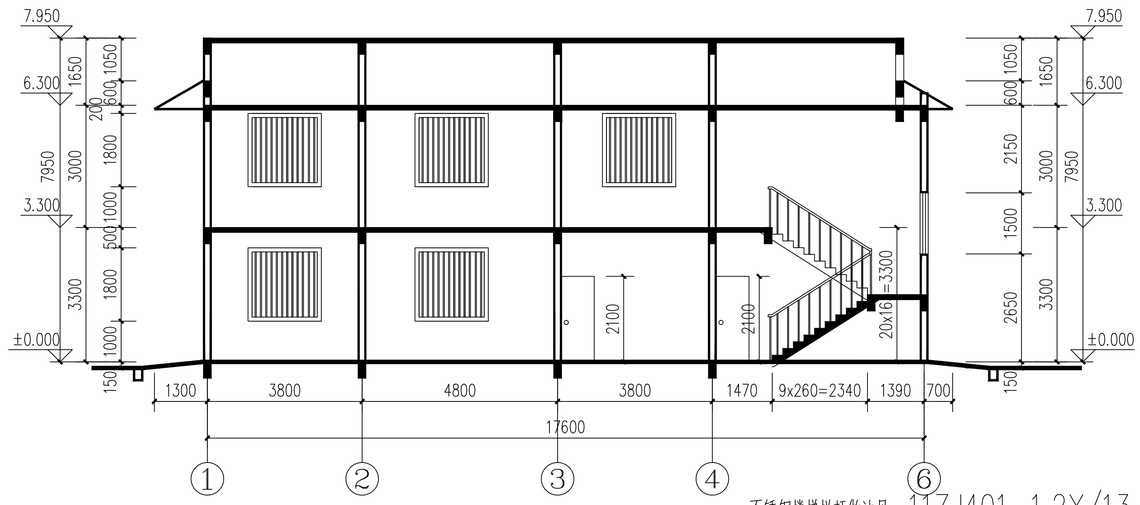

1-1剖面图 1:100

不锈钢楼梯栏杆做法见 11ZJ401-1.2Y/13/37
楼梯踏步防滑 11ZJ401-1/39

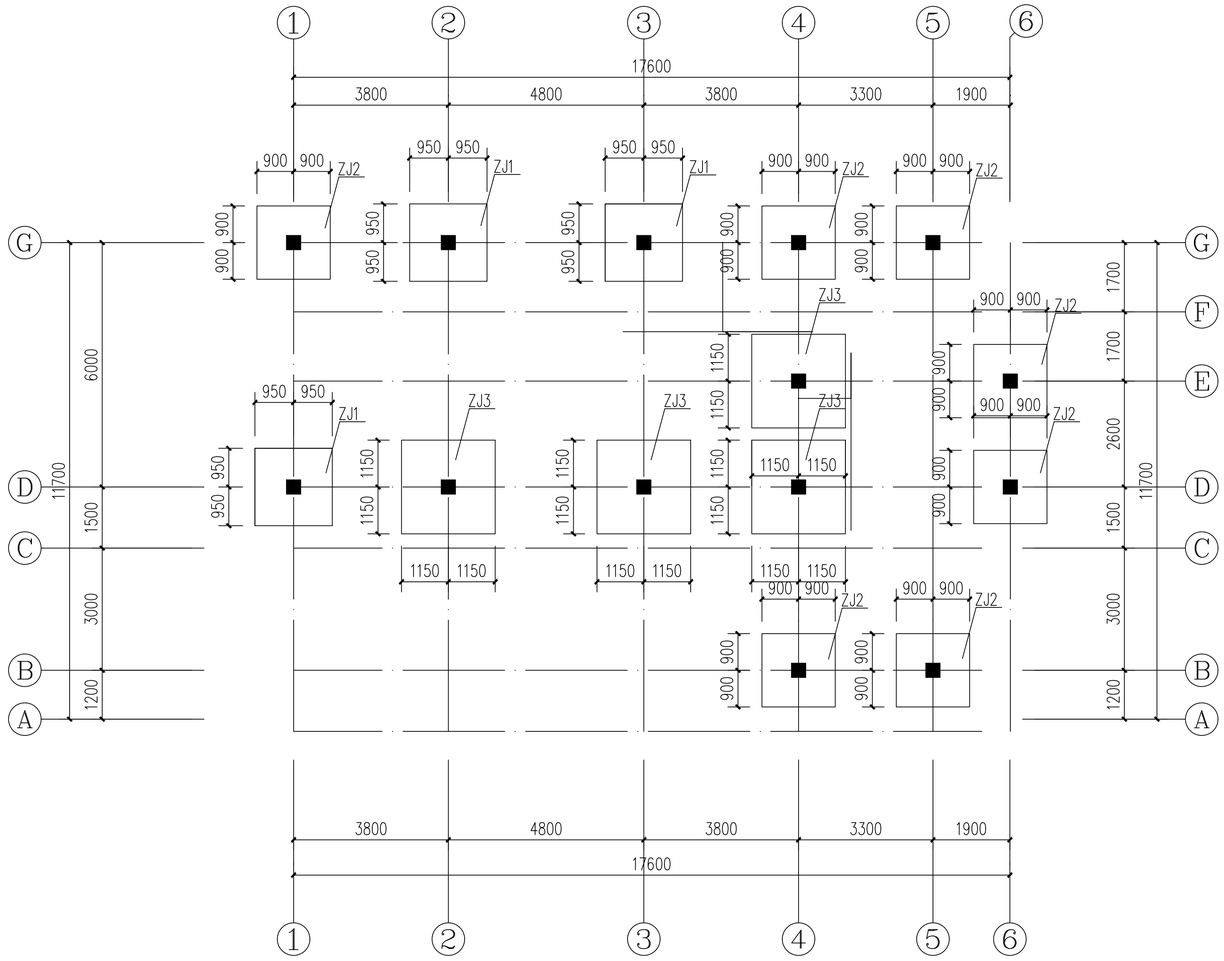

基础定位平面布置图

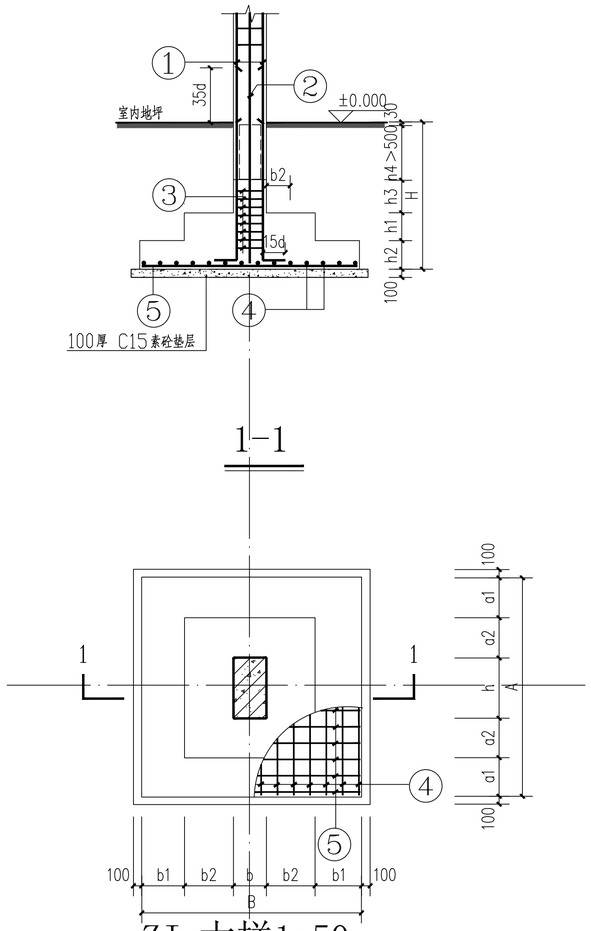

ZJ 大样1:50

基 础 平 面 尺 寸

基础编号	类型	柱编号	柱断面 b x h	基础平面尺寸 A	a1	a2	a3	a4	B	b1	b2	b3	b4	b5	C	基础高度 H	Hj	Ho	h1	h2	h3	h4	基础予留柱插筋 ①	②	③	密箍	Ld	L	基础底板配筋 ④	⑤	备注
ZJ1	I		350X350	1900	400	375			1900	400	375					2000	700	1400	350	350									8Φ14@200	8Φ14@200	
ZJ2	I		350X350	1800	400	325			1800	400	325					2000	700	1400	350	350									9Φ14@200	9Φ14@200	
ZJ3	I		350X350	2300	500	475			2300	500	475					2000	700	1400	350	350									12Φ14@200	12Φ14@200	

说明：
本工程抗震构造要求按中南地区工程建设标准设计结构图集Ⓞ要求执行。
1、圈梁构造参见12ZG002-15页、19页；
2、墙体拉结参见12ZG002-21页，构造柱与现浇板带及现浇进深梁连接参见12ZG002-25页；
3、楼梯间构造参见12ZG002-27页；
4、构造柱与砖墙连接参见12ZG002-31页；
5、斜交墙处构造柱与砖墙连接参见12ZG002-4页；
6、砌体填充墙与梁柱的连接构造参见12ZG003-38、39页。

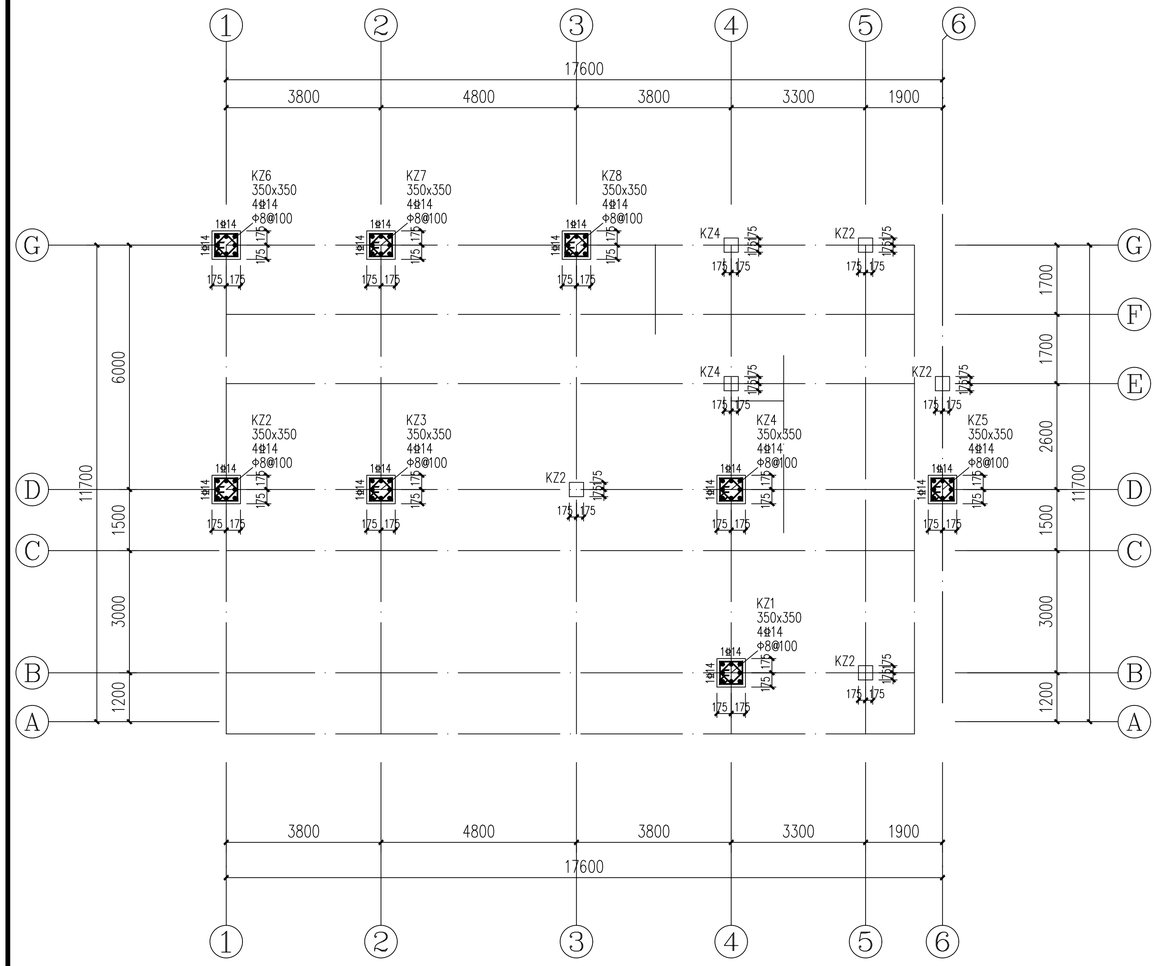

柱配筋平法图 1:100

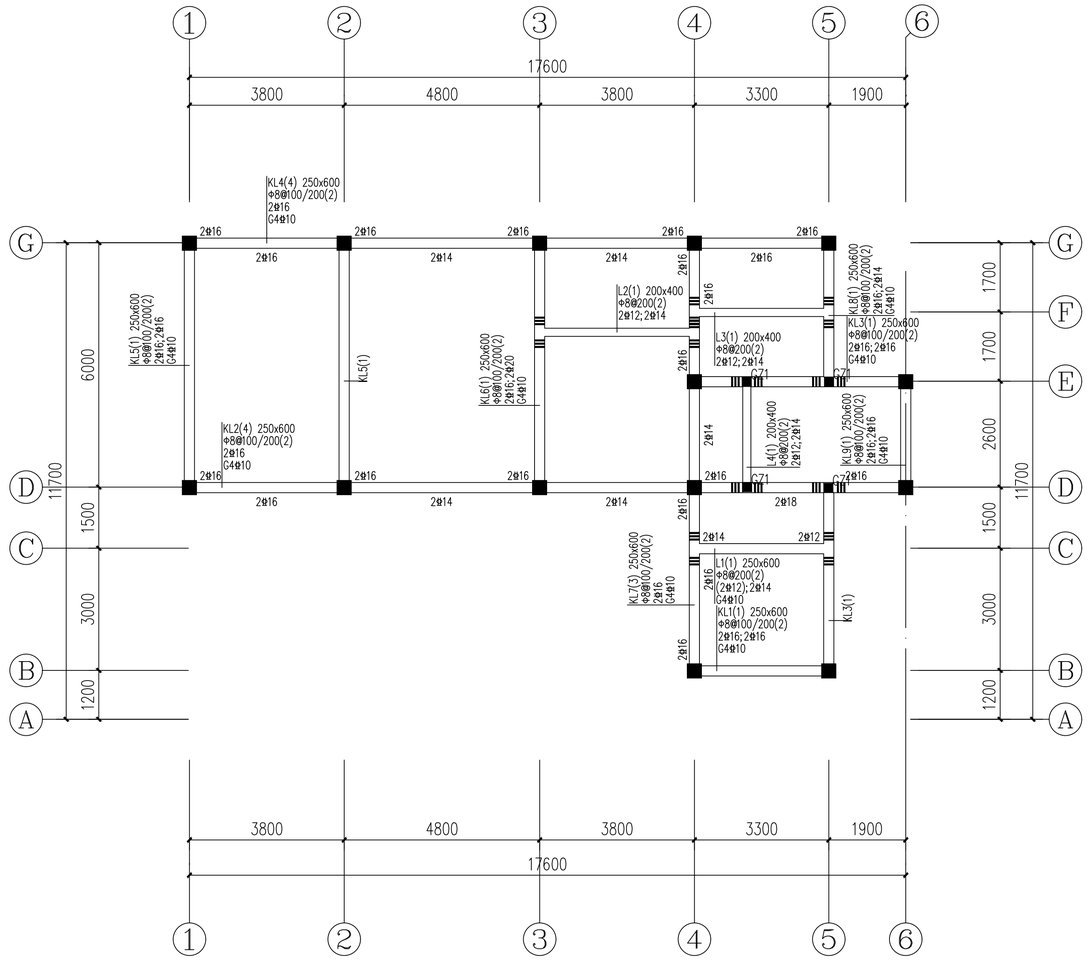

-0.030基础梁配筋平法图 1:100

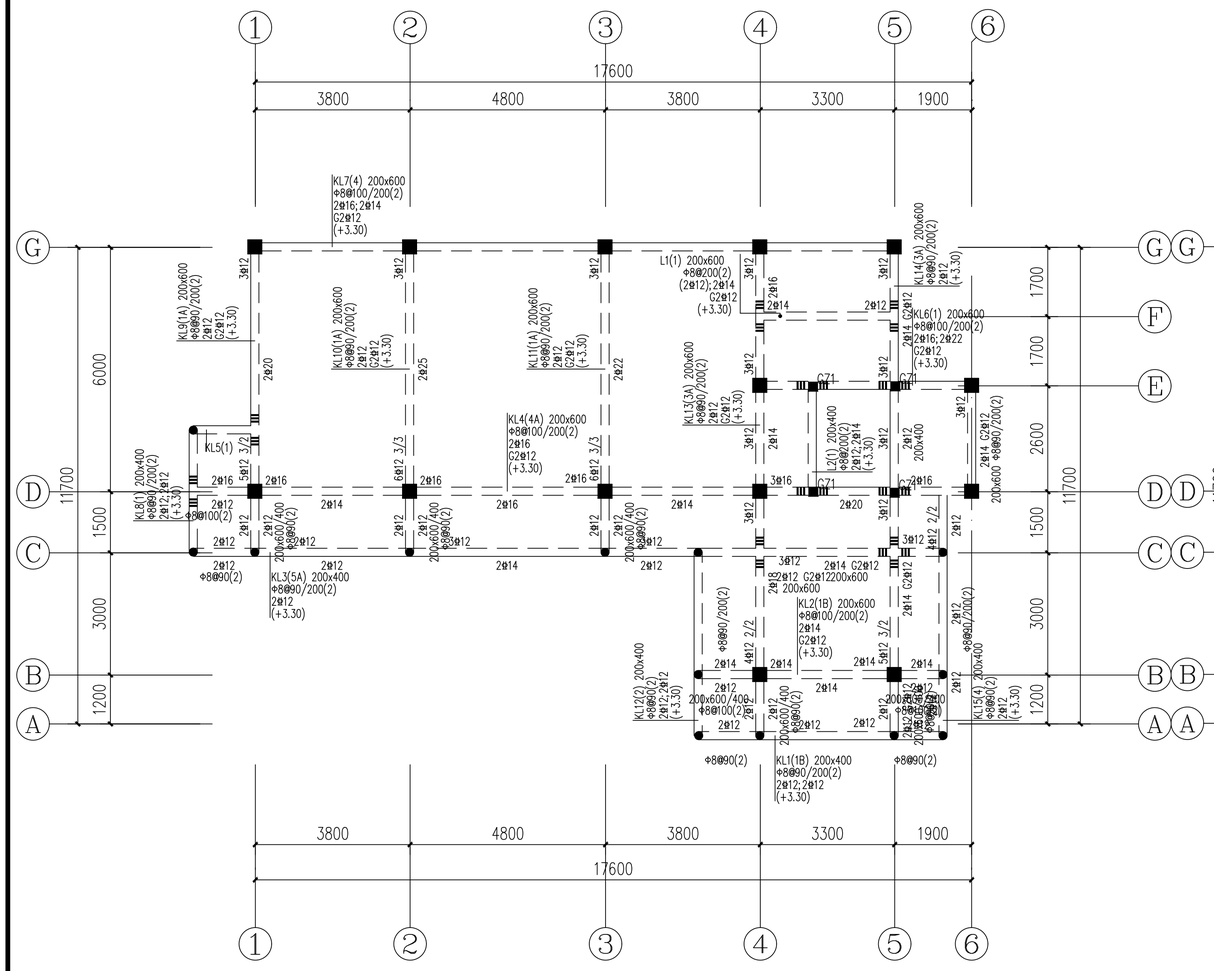

二层梁配筋平法图 1:100

说明:

1.除注明外梁集中重处密箍直径同梁箍筋,吊筋均为2Φ14

编号	所在楼层号	梁顶相对标高高差	梁截面 bxh	上部纵筋	下部纵筋	箍筋	腰筋
KL5	3	3.270	200x400	2Φ12	2Φ12	Φ8@90(2)	

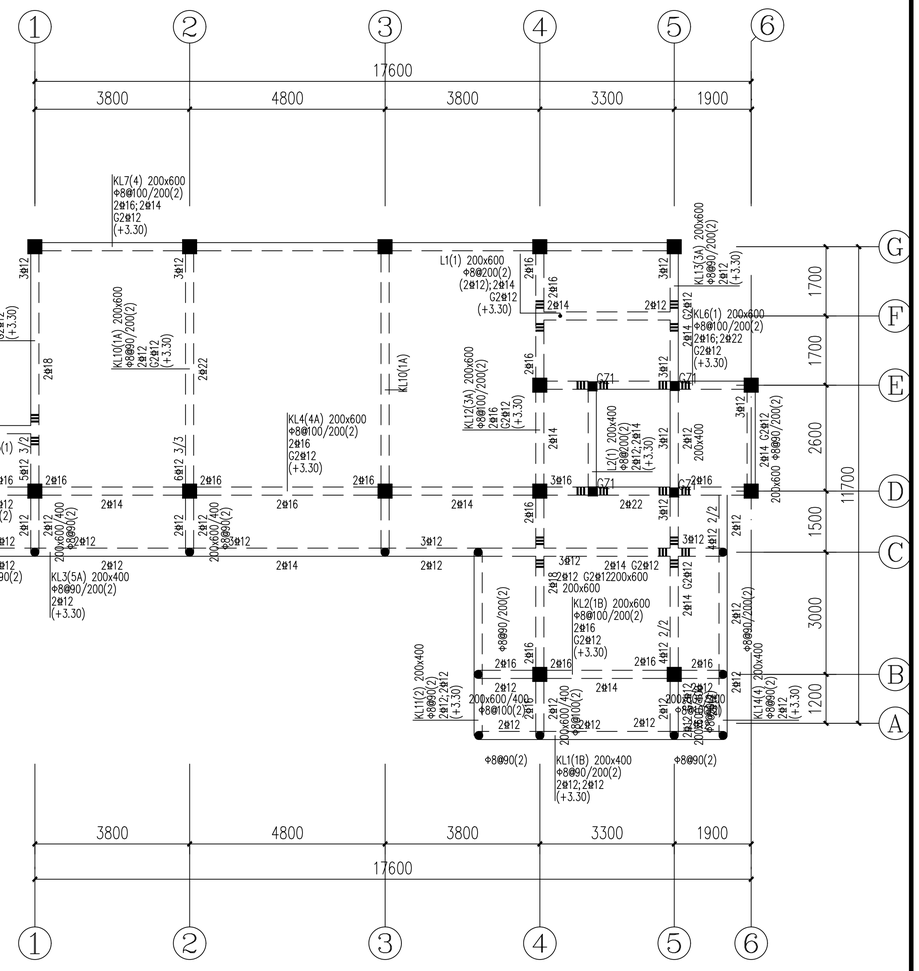

三层梁配筋平法图 1:100

说明:

1.除注明外梁集中重处密箍直径同梁箍筋,吊筋均为2Φ14

编号	所在楼层号	梁顶相对标高高差	梁截面 bxh	上部纵筋	下部纵筋	箍筋	腰筋
KL5	4	6.270	200x400	2Φ12	2Φ12	Φ8@90(2)	

编号	所在楼层号	梁顶相对标高高差	梁截面 bxh	上部纵筋	下部纵筋	箍筋	腰筋
L2	5	7.920	200x400	2Φ12	2Φ12	Φ8@200(2)	

① Φ8@200/600
② Φ8@200/1100
③ Φ8@200/1200
④ Φ8@200/1350
⑤ Φ8@180/1600
⑥ Φ8@200/1680
⑦ Φ8@200/1780
⑧ Φ8@200/2160
⑨ Φ10@200/2250

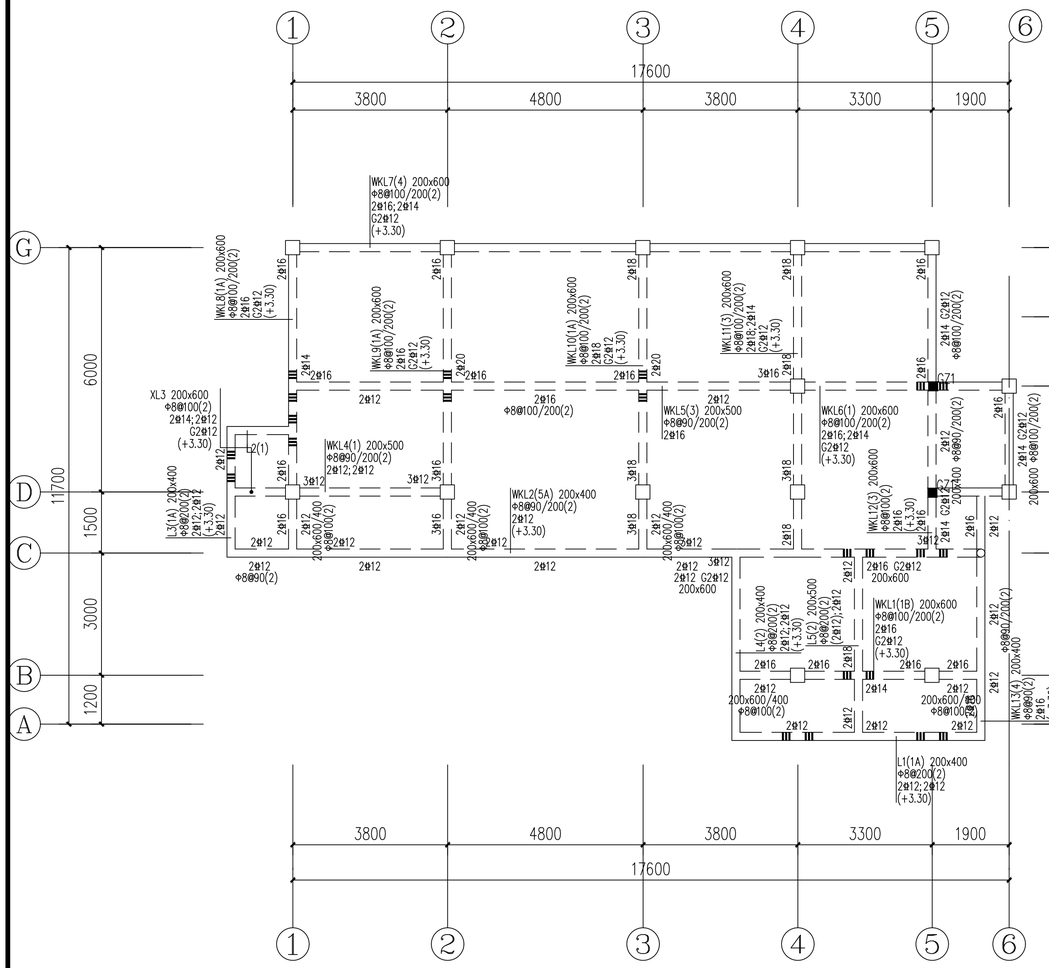

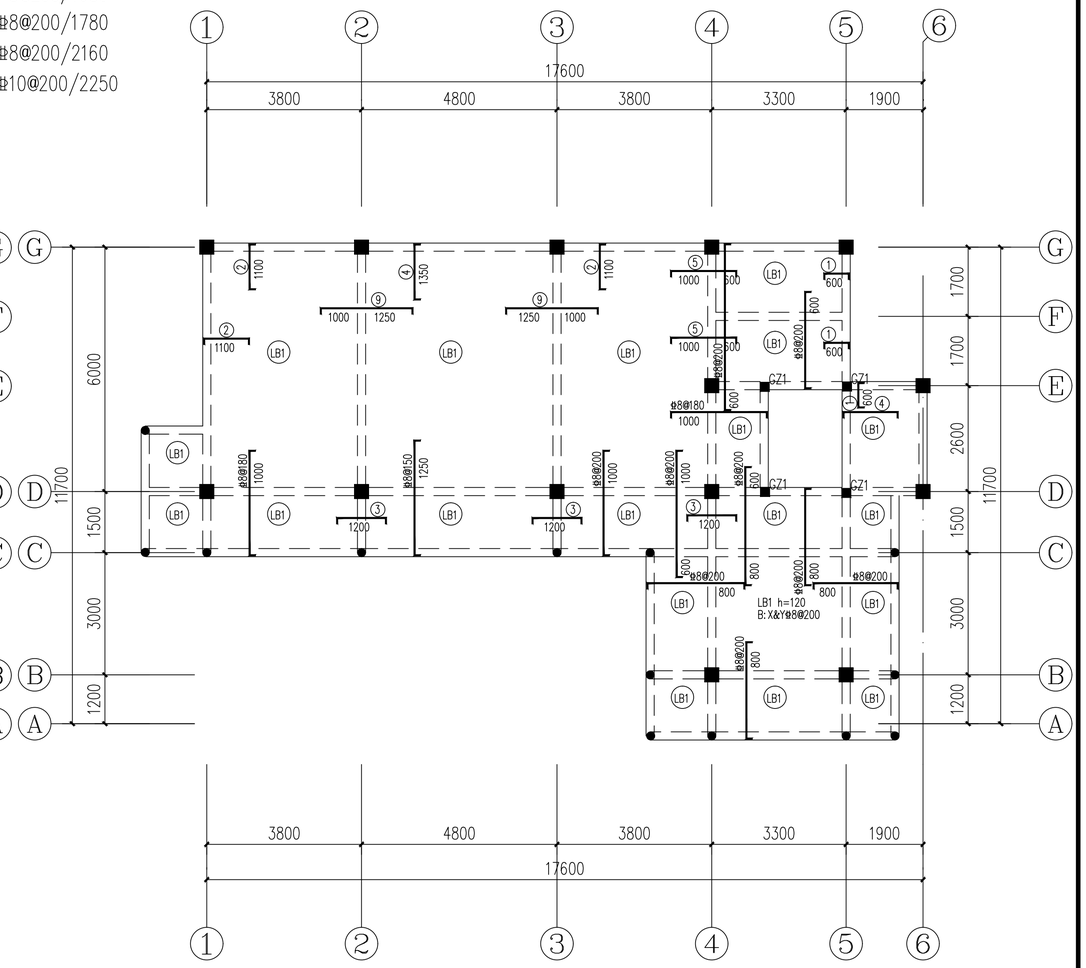

坡屋顶层梁配筋平法图 1:100

说明:

1. 除注明外梁集中重处密箍直径同梁箍筋, 吊筋均为2Φ14

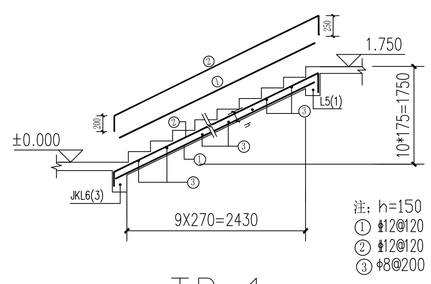

TB-1 1:30

2层板钢筋图 1:100

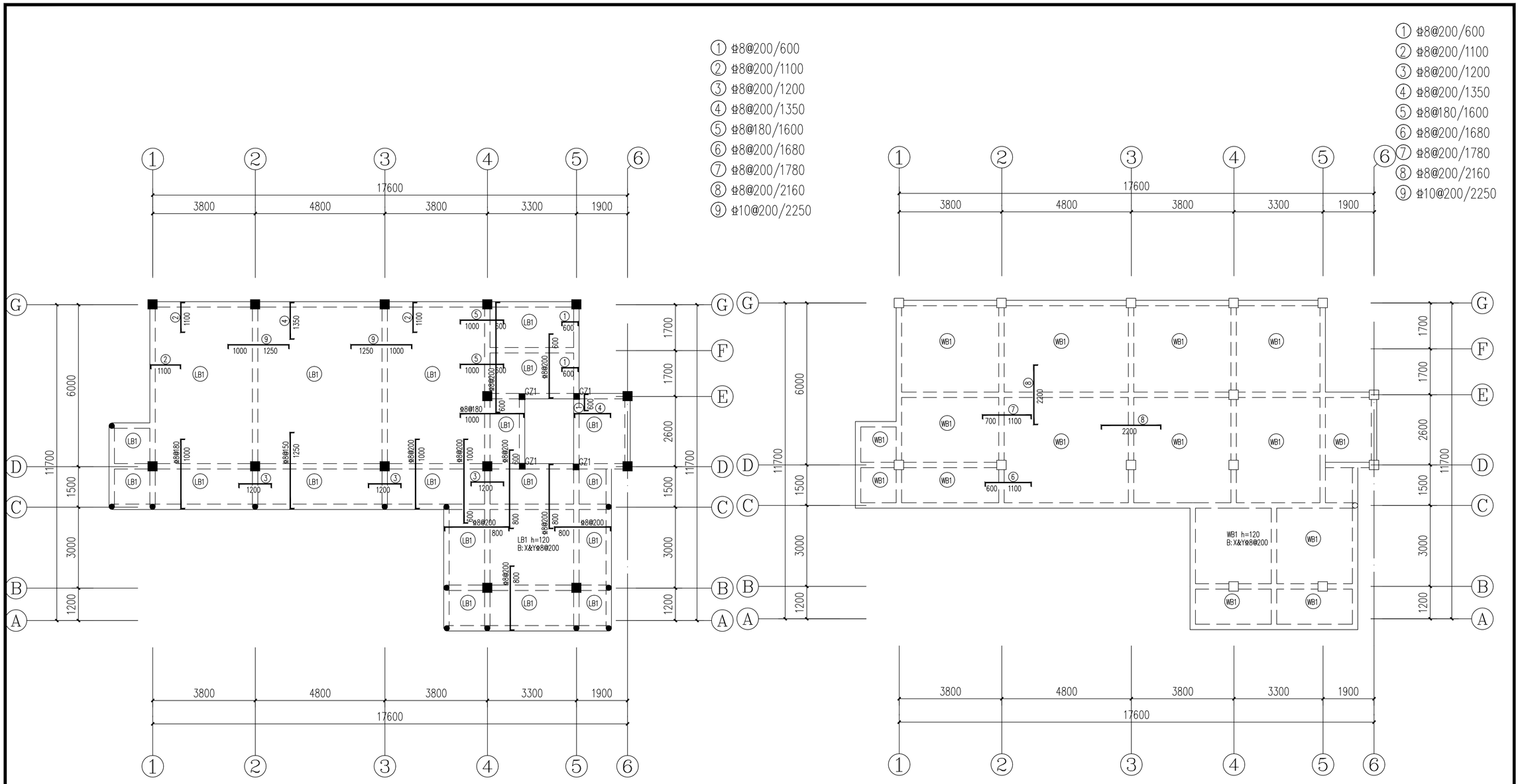

3层板钢筋图 1:100

顶层板钢筋图 1:100

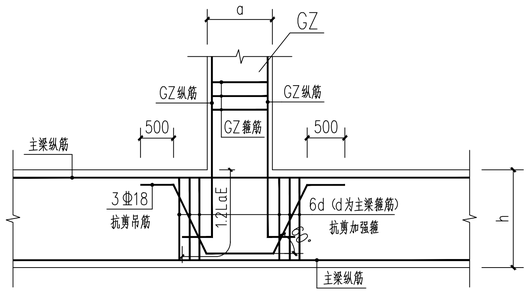

GZ与主梁连接节点大样 1:25

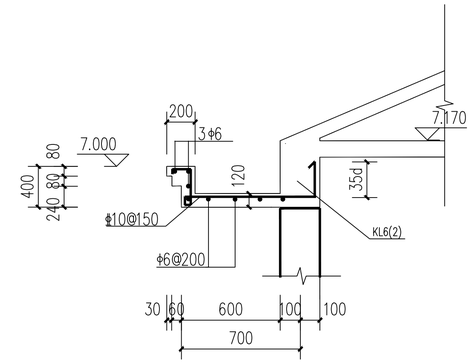

TGB-1(天沟)

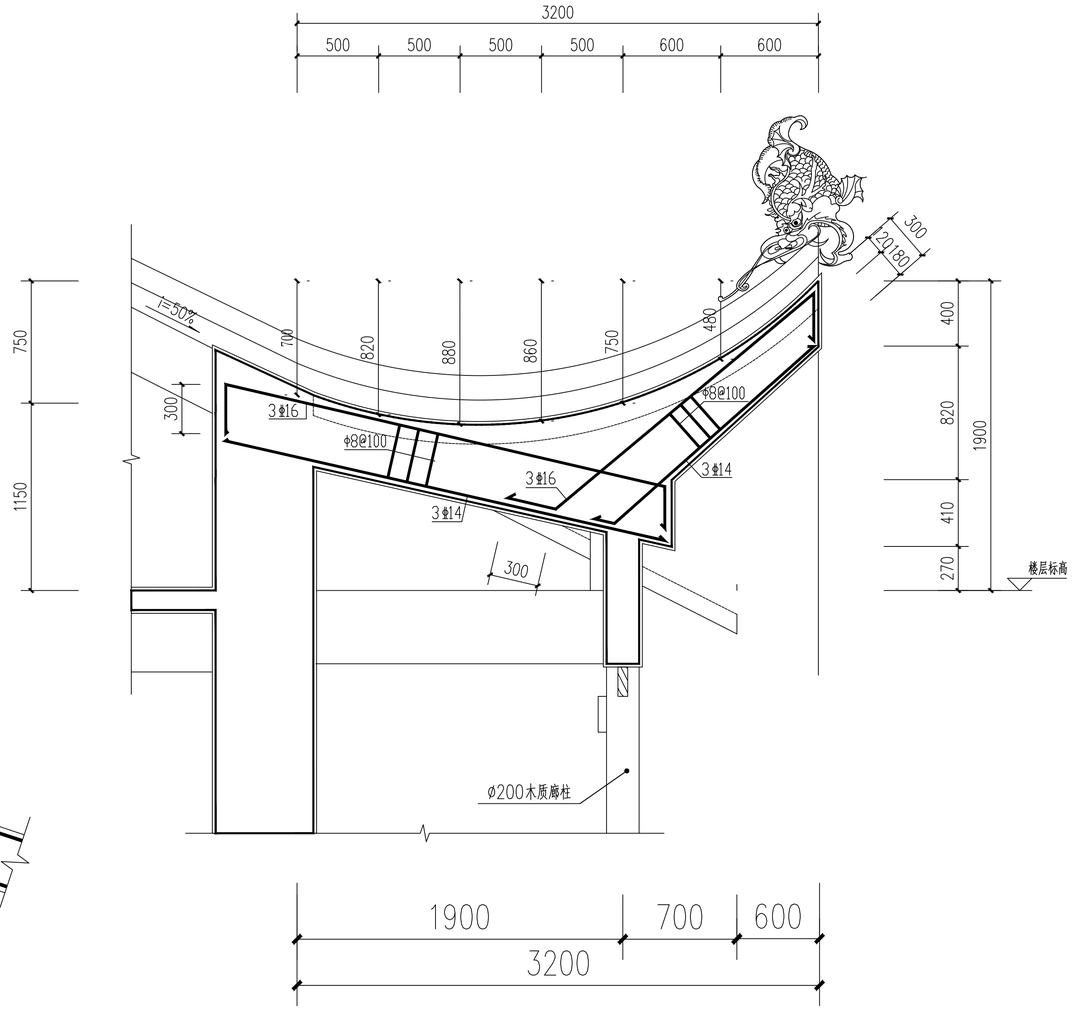

6.3米飞檐梁配筋大样 1:25

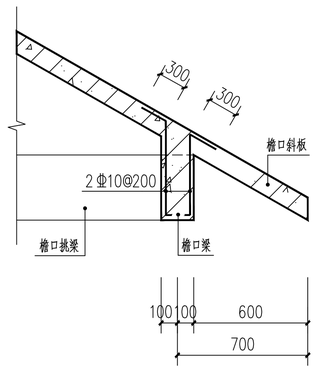

檐口梁板连接节点大样 1:25

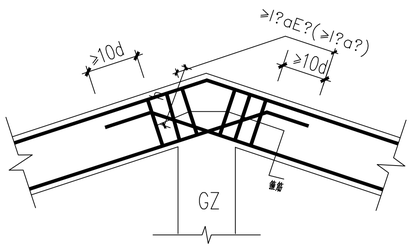

竖向折梁钢筋构造 1:25

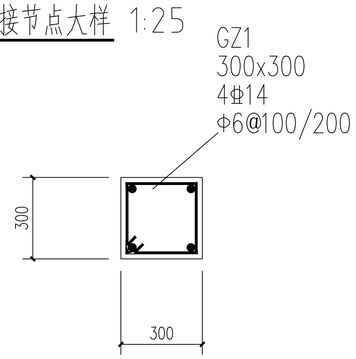

GZ1

建筑面积：325.98m²

层数：3

屋顶形式：大坡屋面

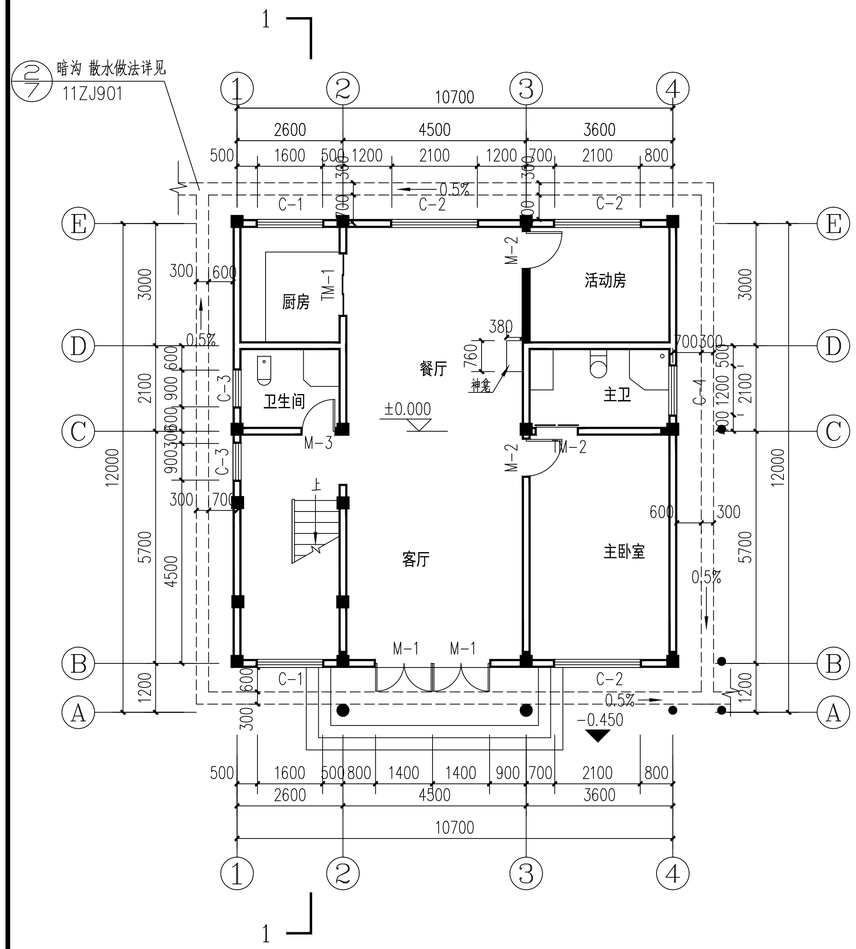

一层平面图 1:100

本层建筑面积：119.9平方米

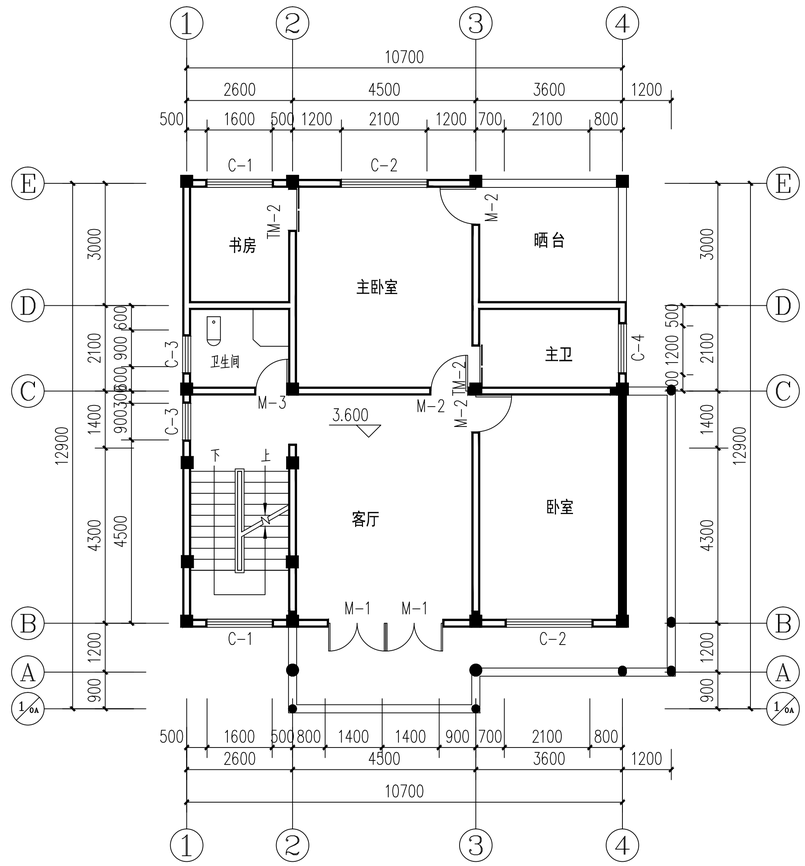

二层平面图 1:100

本层建筑面积：131.81平方米

门窗表

类型	设计编号	洞口尺寸(mm)	数量
普通门	LM-3	2100X2100	1
	M-1	1400X2100	4
	M-2	900X2100	6
	M-3	800X2100	2
	TM-1	1500X2100	1
	TM-2	1000X2100	5
普通窗	C-1	1600X1500	6
	C-2	2100X1500	6
	C-3	900X1500	7
	C-4	1200X1500	2

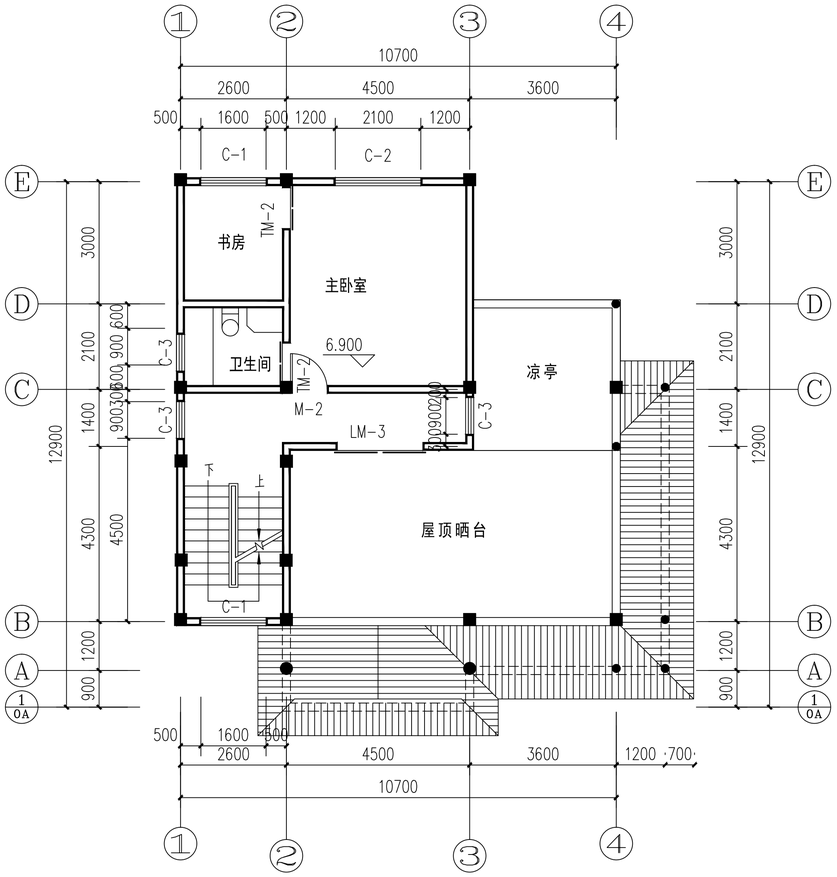

三层平面图 1:100

本层建筑面积：74.27平方米

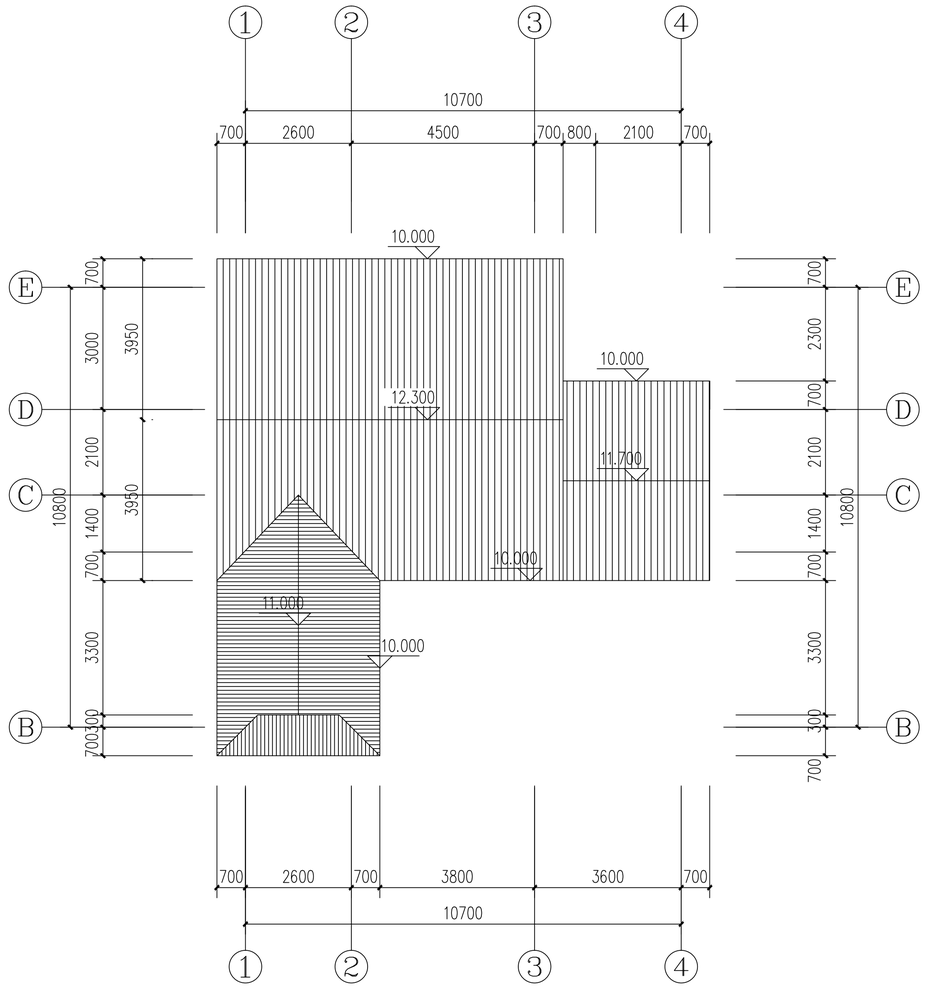

屋顶平面图 1:100

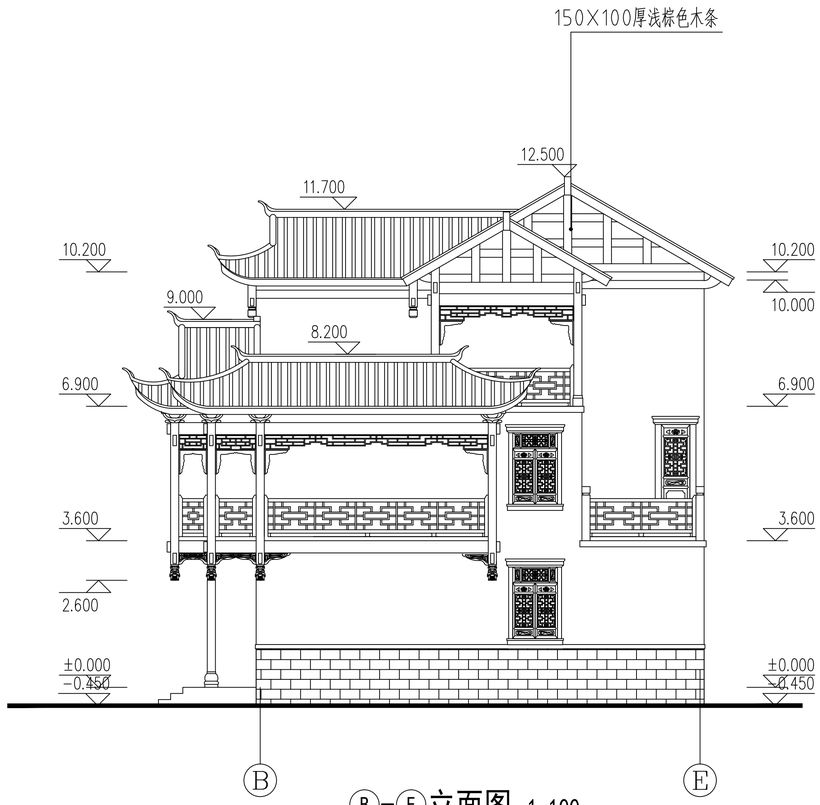

Ⓑ-Ⓔ立面图 1:100

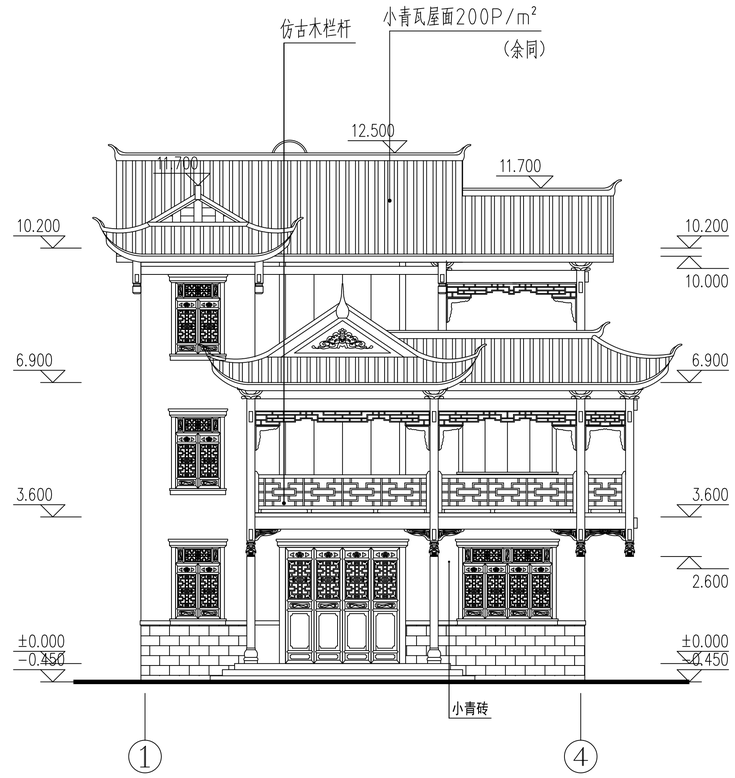

①-④立面图 1:100

注：外墙贴小青砖砖片再用1:水泥砂浆勾缝，做法参见
立面图中未标注的砖面做法均按此说明，立面木花格装饰窗样式见效果图，入户大门花格样式也同见效果图
外墙窗均设有宽100，外凸60的木制窗套，外刷板栗色墙漆做法见
窗套为成品木制材质与木制花格,屋面检修孔详见结构平面布置图。

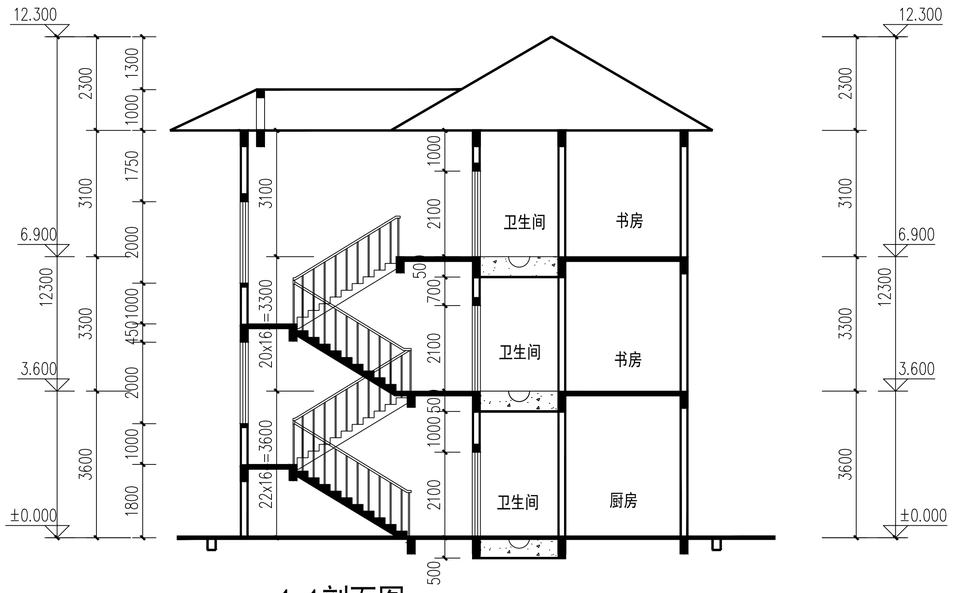

1-1剖面图 1:100

不锈钢楼梯栏杆做法见 11ZJ401-1.2Y/13/37
楼梯踏步防滑 11ZJ401-1/39

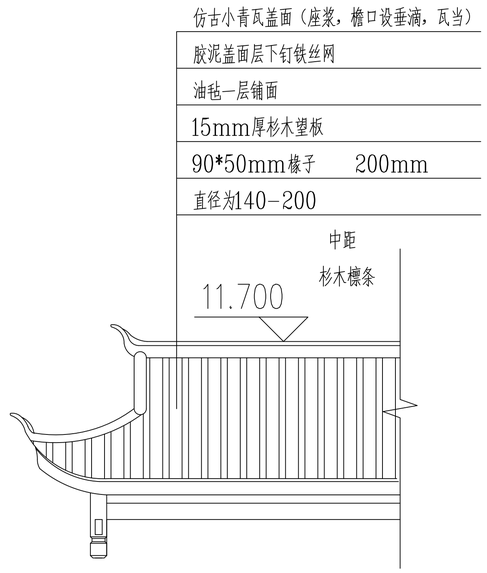

瓦立面大样图

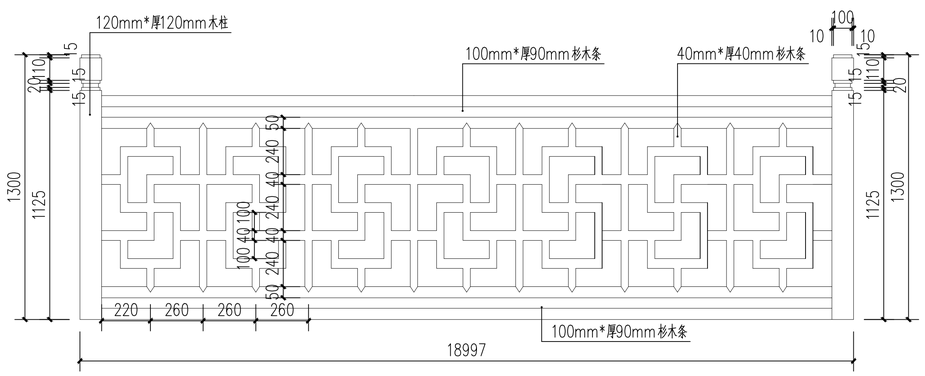

栏杆大样图 1:20

注：栏杆水平长度按实际制做

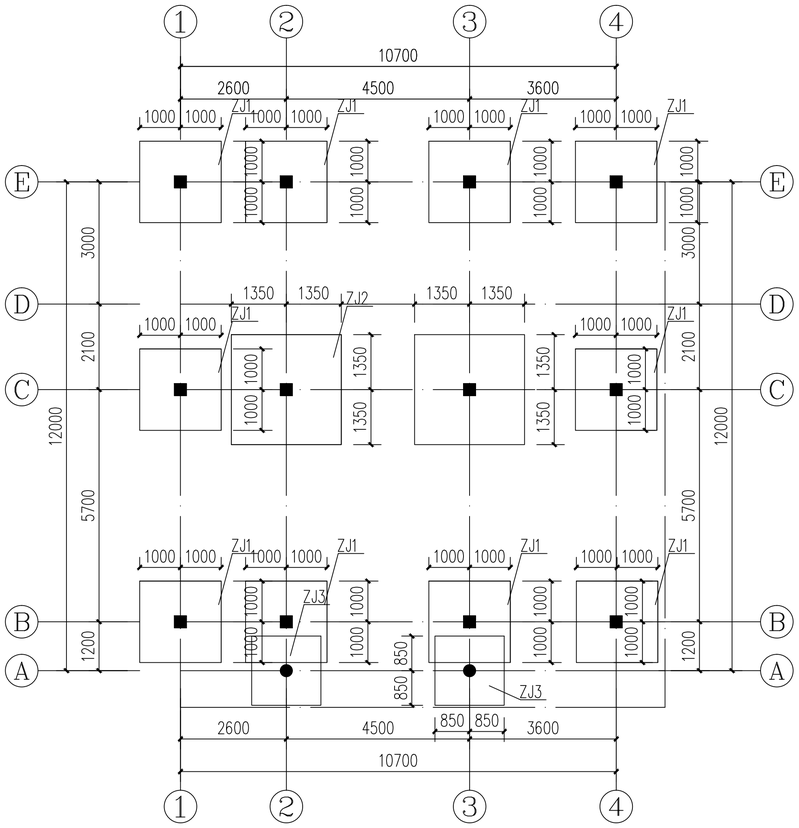

基础定位平面布置图 1:100

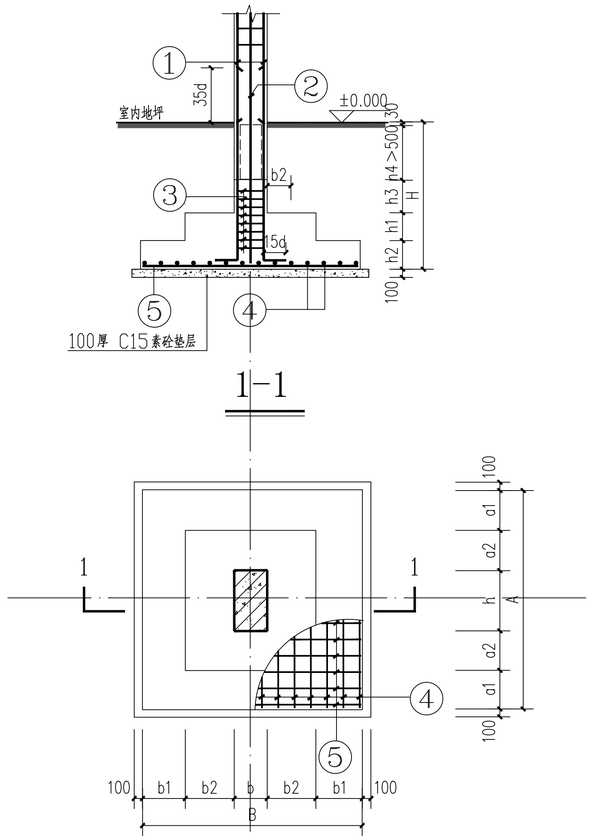

ZJ 大样1:50

基 础 平 面 尺 寸

基础编号	类型	柱编号	柱断面 b x h	基础平面尺寸 A	a1	a2	a3	a4	B	b1	b2	b3	b4	b5	C	基础高度 H	Hj	Ho	h1	h2	h3	h4	基础予留柱插筋 ①		③	箍筋	Ld	L	基础底板配筋 ④	⑤	备注
ZJ1	I		300X300	2000	450	400			2000	450	400					2000	700	1300	400	300			4⌀16		Φ8@100	Φ8@100	35d		10⌀14@200	13⌀14@200	
ZJ2	I		300X300	2000	600	600			2000	600	600					2000	700	1300	400	300			4⌀16		Φ8@100	Φ8@100	35d		10⌀14@200	13⌀14@200	
ZJ3	I		300X300	1700	350	350			1700	350	350					2000	700	1300	400	300			6⌀14		Φ8@100	Φ8@100	35d		10⌀14@200	13⌀14@200	

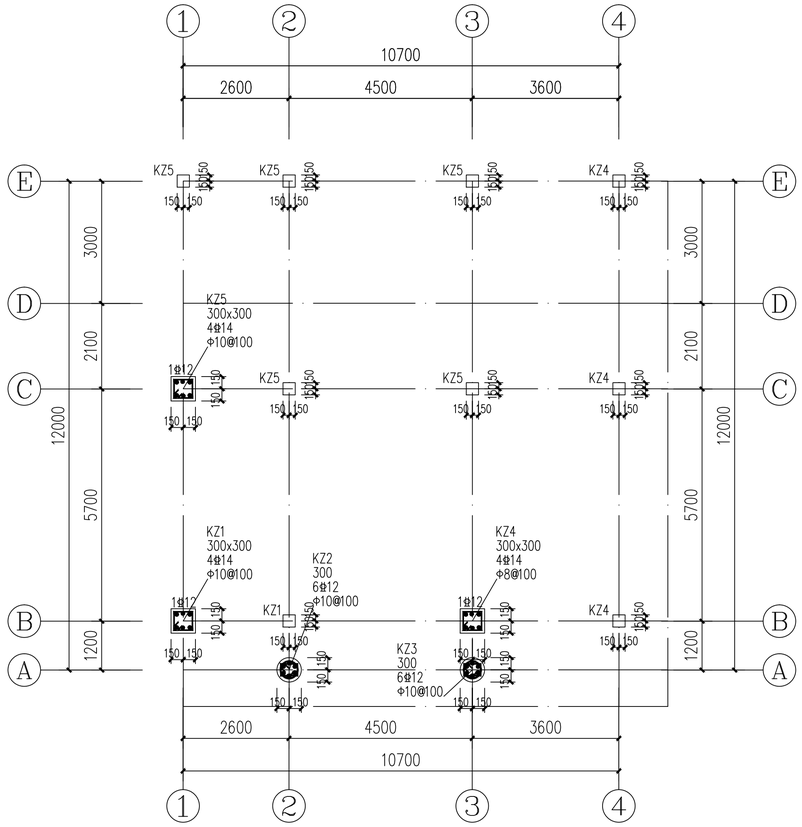

-0.030柱配筋平法图 1:100

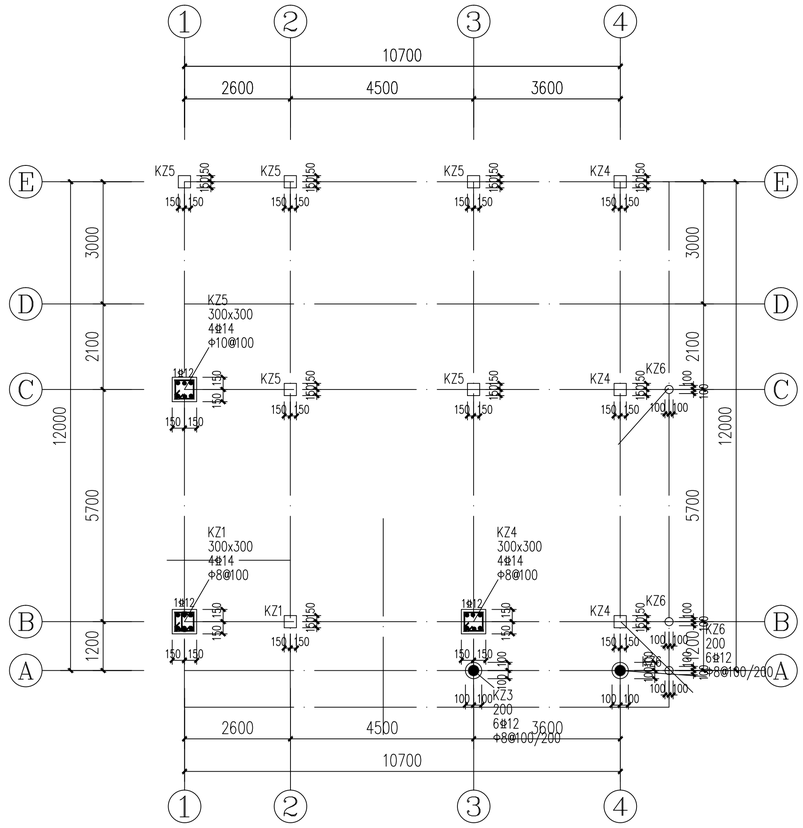

3.600~6.90柱配筋平法图 1:100

说明：

本工程抗震构造要求按中南地区工程建设标准设计结构图集①要求执行。

1、圈梁构造参见12ZG002-15页、19页；

2、墙体拉结参见12ZG002-21页，构造柱与现浇板带及现浇进深梁连接参见12ZG002-25页；

3、楼梯间构造参见12ZG002-27页；

4、构造柱与砖墙连接参见12ZG002-31页；

5、斜交墙处构造柱与砖墙连接参见12ZG002-4页；

6、砌体填充墙与梁柱的连接构造参见12ZG003-38、39页。

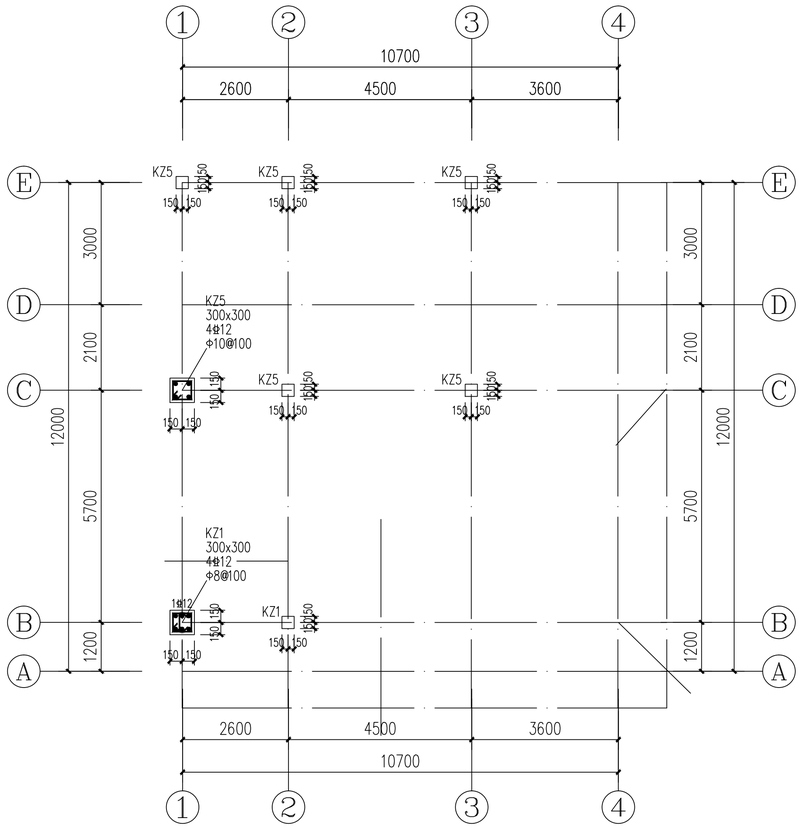

10.200柱配筋平法图 1:100

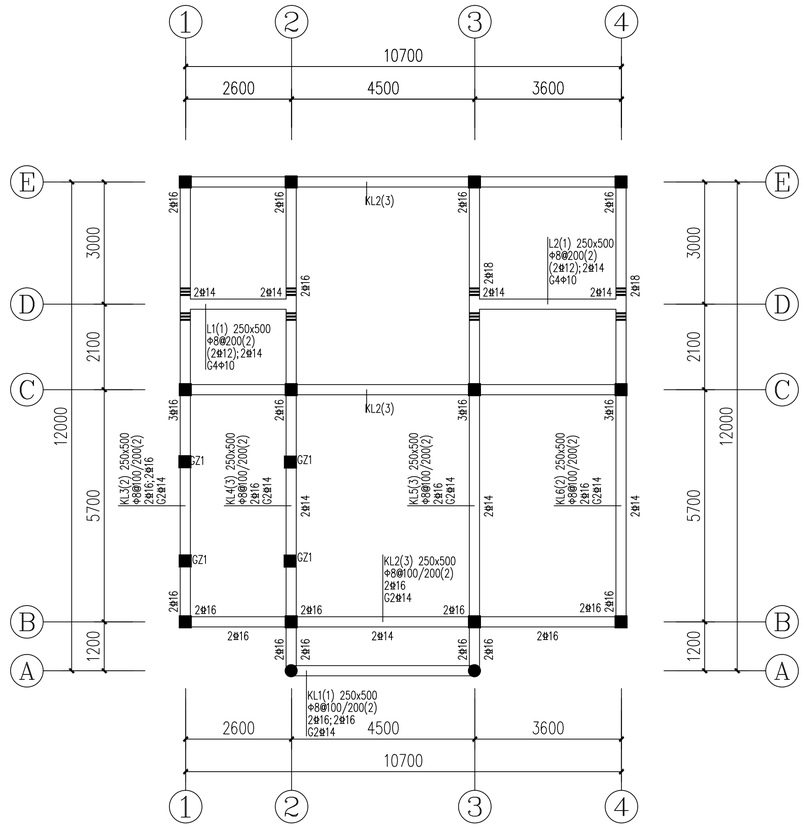

-0.030基础梁配筋平法图 1:100

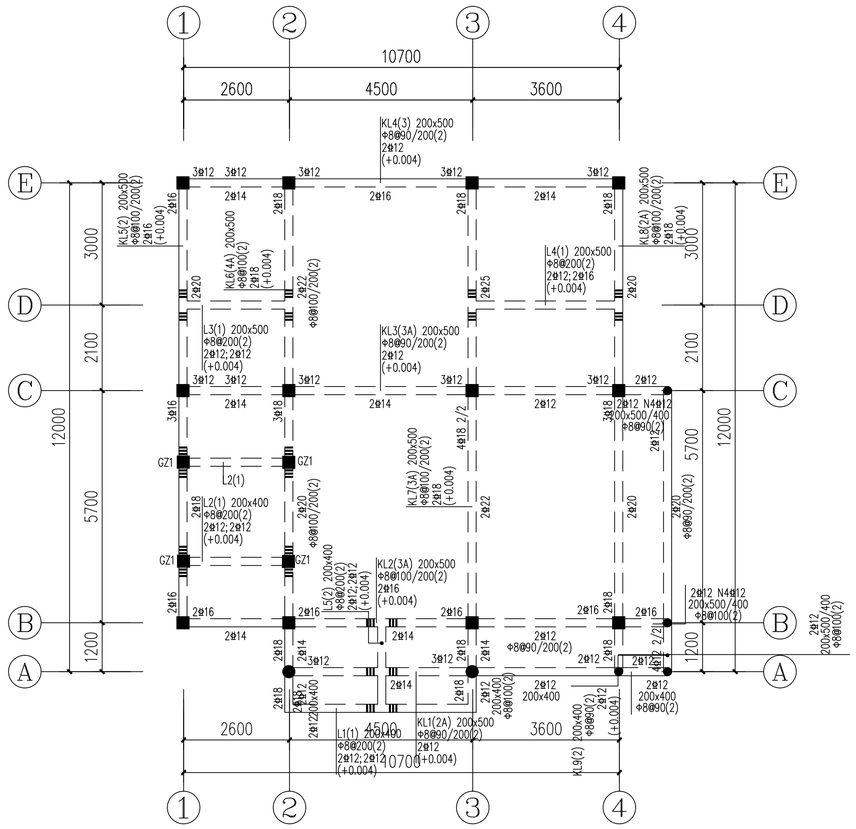

3.60m梁配筋平法图 1:100

说明:

1.除注明外梁集中重处密箍直径同梁箍筋,吊筋均为2Φ14

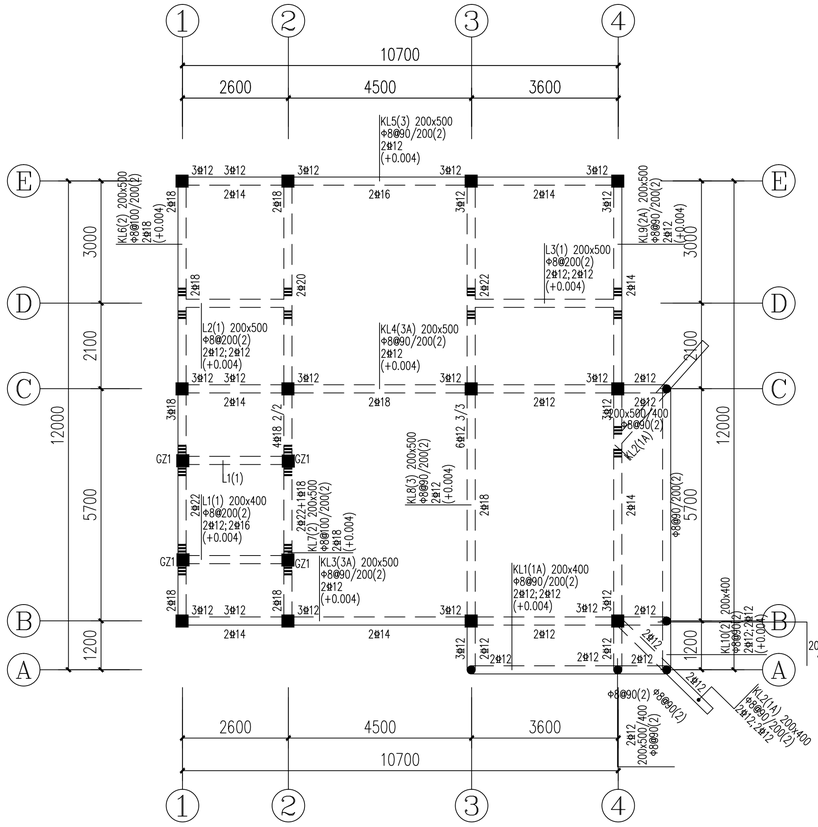

6.90m梁配筋平法图 1:100

说明:

1.除注明外梁集中重处密箍直径同梁箍筋,吊筋均为2Φ14

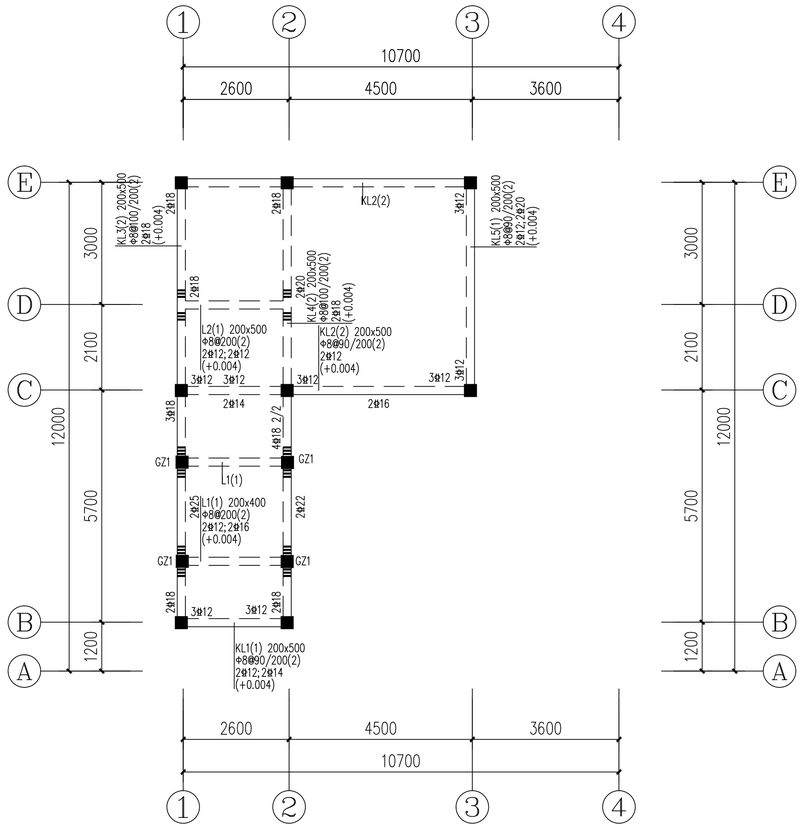

10.20m梁配筋平法图 1:100

说明:

1.除注明外梁集中重处密箍直径同梁箍筋,吊筋均为2Φ14

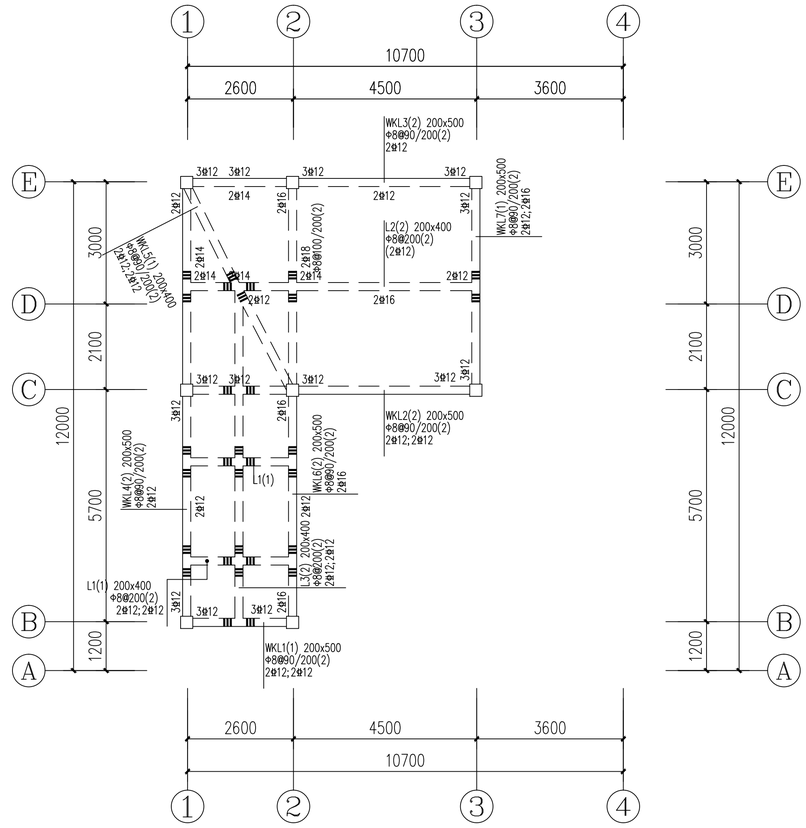

坡屋顶层~梁配筋平法图 1:100

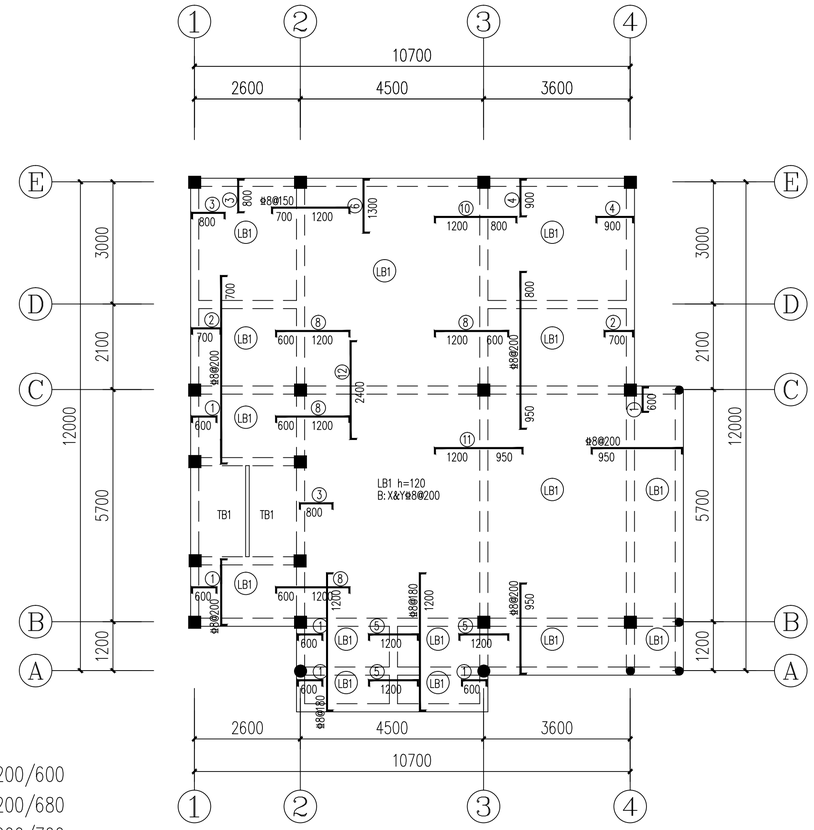

① Φ8@200/600
② Φ8@200/680
③ Φ8@200/760
④ Φ8@200/900
⑤ Φ8@200/1200
⑥ Φ8@200/1280
⑦ Φ8@200/1550
⑧ Φ8@150/1780
⑨ Φ8@150/1840
⑩ Φ8@150/1980
⑪ Φ8@150/2130
⑫ Φ8@180/2360
⑬ Φ10@200/1780
⑭ Φ10@150/1780
⑮ Φ10@200/1840
⑯ Φ10@150/1880
⑰ Φ10@200/2130

2层板钢筋图 1:100

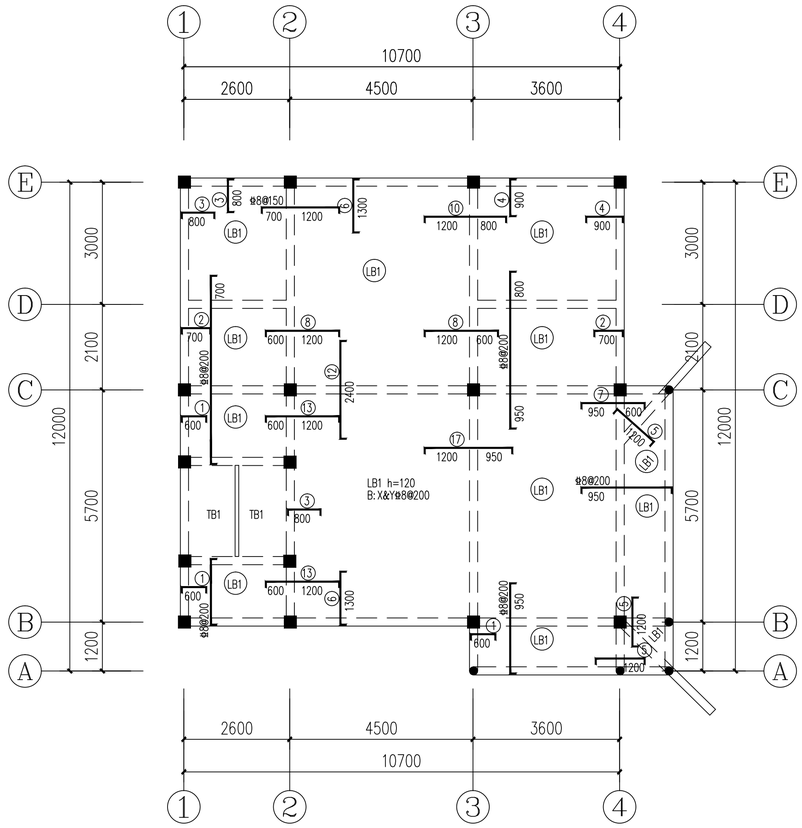

① Φ8@200/600
② Φ8@200/680
③ Φ8@200/760
④ Φ8@200/900
⑤ Φ8@200/1200
⑥ Φ8@200/1280
⑦ Φ8@200/1550
⑧ Φ8@150/1780
⑨ Φ8@150/1840
⑩ Φ8@150/1980
⑪ Φ8@150/2130
⑫ Φ8@180/2360
⑬ Φ10@200/1780
⑭ Φ10@150/1780
⑮ Φ10@200/1840
⑯ Φ10@150/1880
⑰ Φ10@200/2130

3层板钢筋图 1:100

板顶标高为3.300m
板厚120mm
未注明钢筋为Φ8@180

表示板厚120mm，H=-0.030m，钢筋Φ8@150双层双向

表示板厚120mm，(梯间休息平台板)，钢筋Φ8@150双层双向

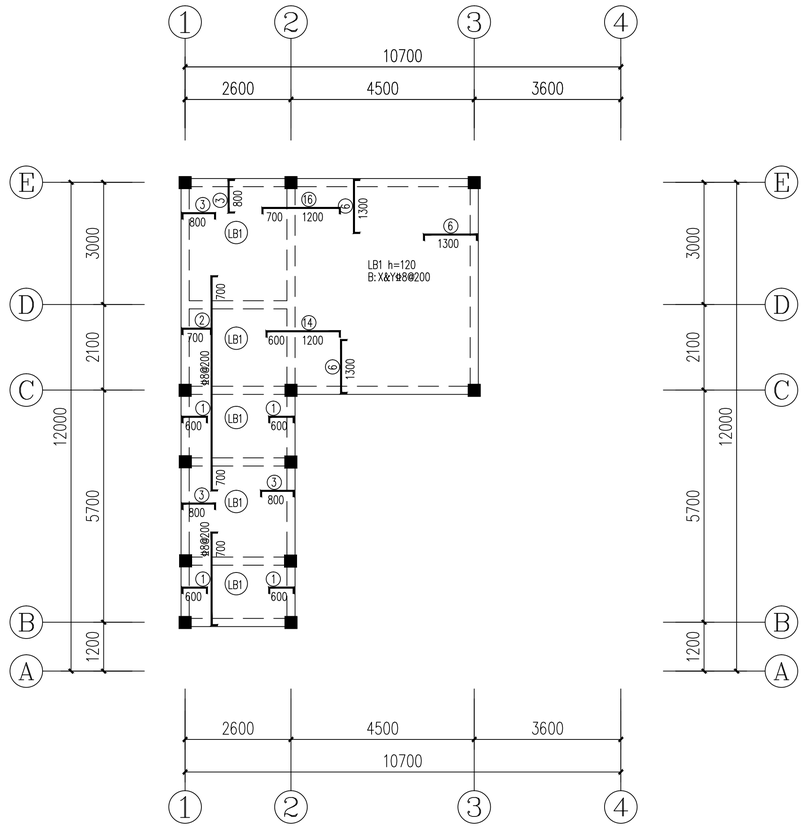

3层板顶钢筋图1:100

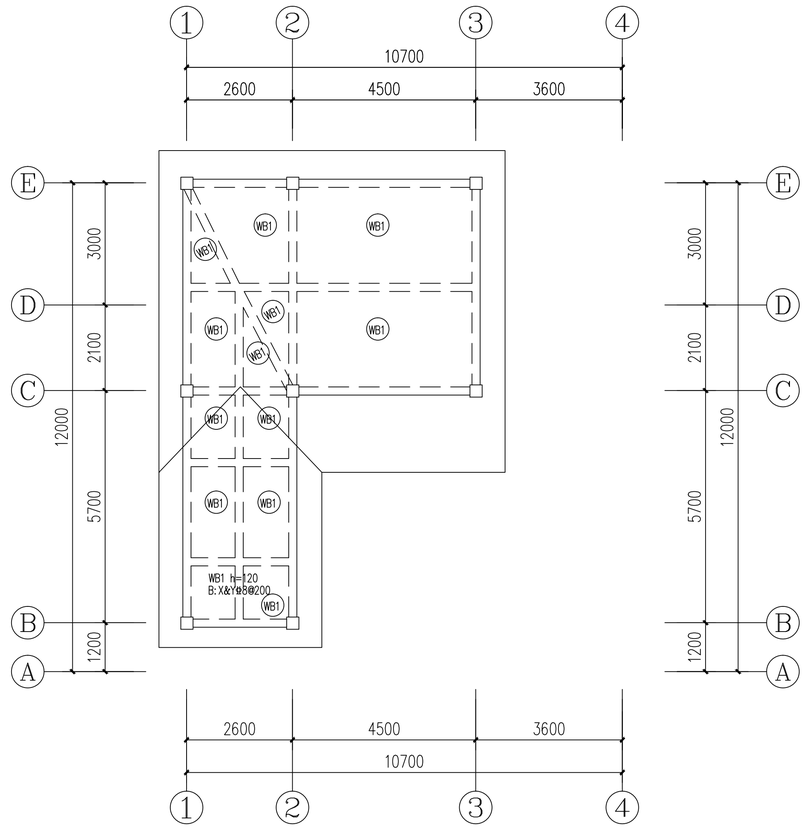

坡屋顶层～板配筋平法图1:100

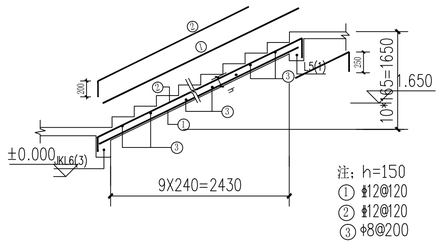

TB-1 1:30

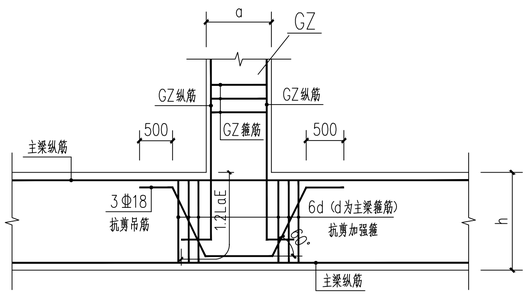

GZ与主梁连接节点大样 1:25

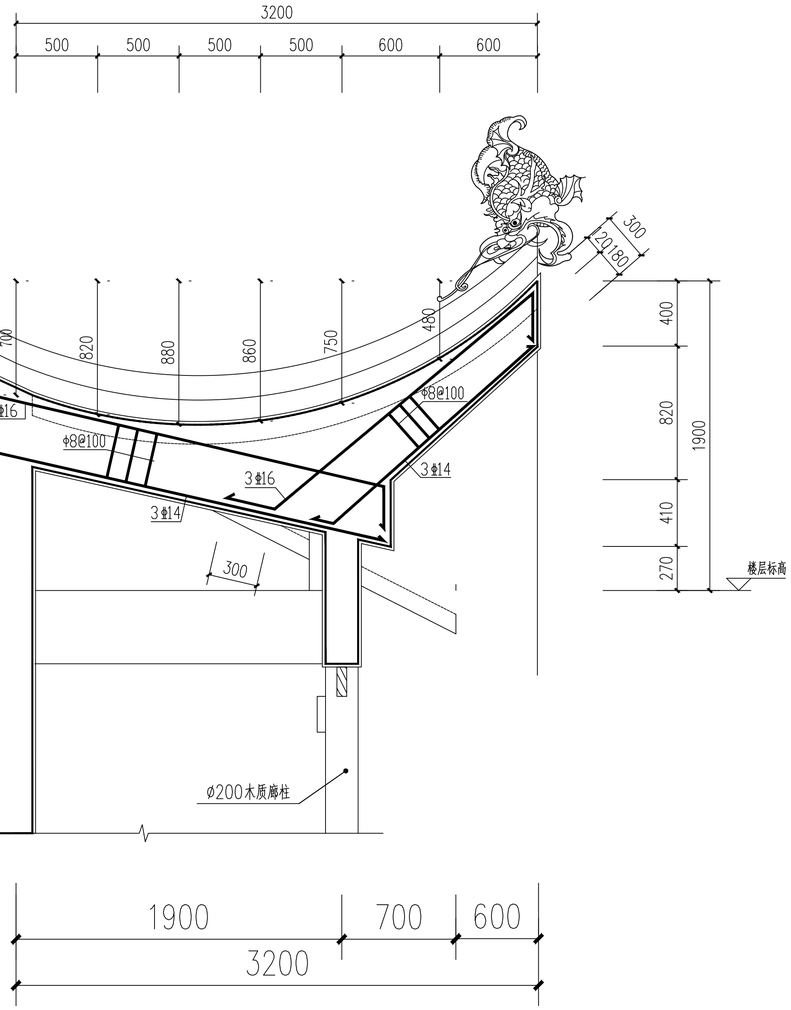

6.3米飞檐梁配筋大样 1:25

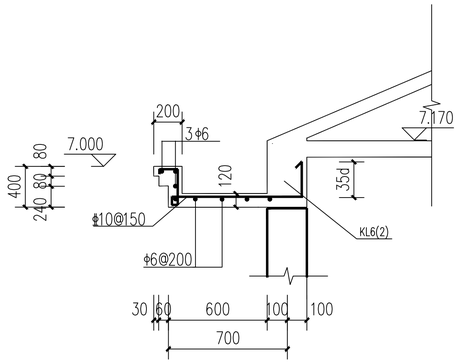

TGB-1（天沟）

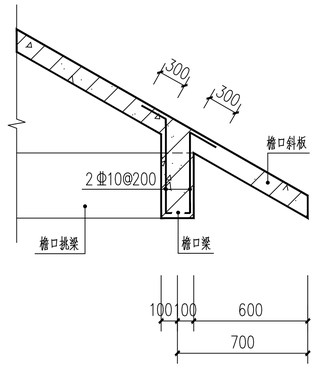

檐口梁板连接节点大样 1:25

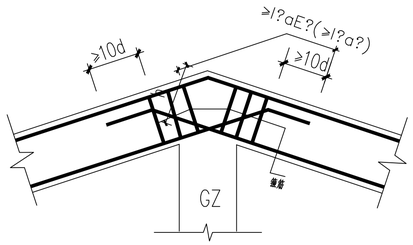

竖向折梁钢筋构造 1:25

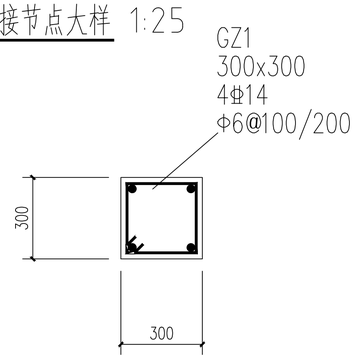

GZ1

建筑面积：253.94m²
层数：2
屋顶形式：大坡屋面
方案六

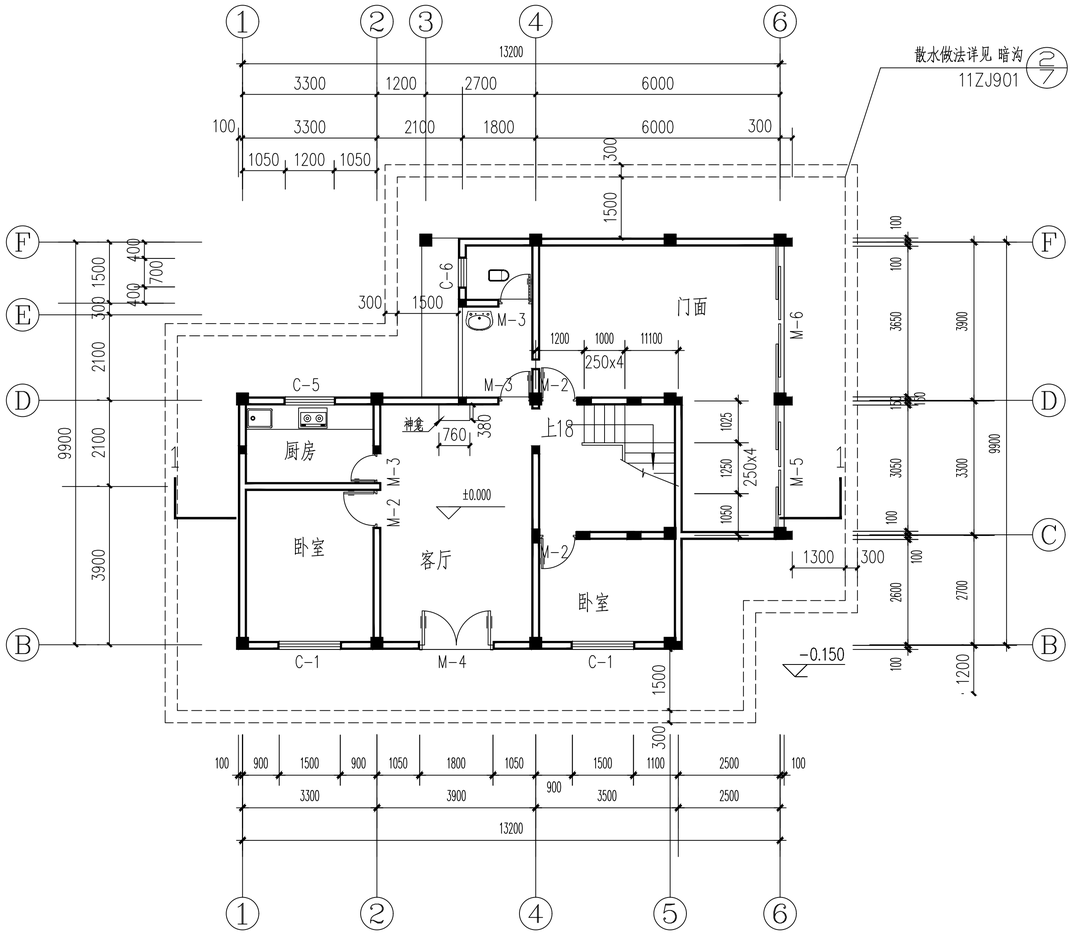

一层平面图 1:100

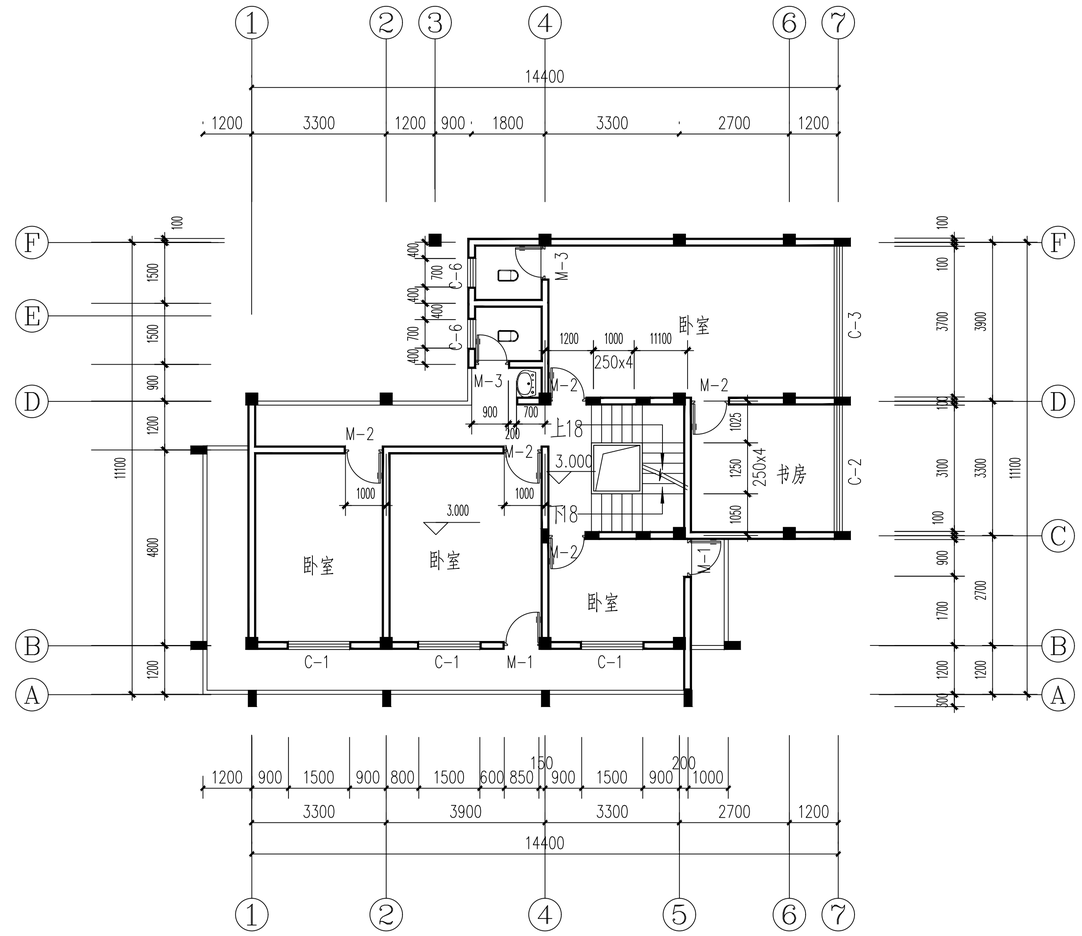

二层平面图 1:100

门窗表

类型	设计编号	洞口尺寸(mm)	数量
普通门	M-1	900X2100	2
	M-2	900X2100	8
	M-3	700X2100	1
	M-3	800X2100	4
	M-4	1800X2100	1
普通窗	C-1	1500X1500	5
	C-2	3100X1500	1
	C-3	3700X1500	1
	C-5	1200X1500	1
	C-6	700X1500	3
	M-5	3100X1500	1
	M-6	3700X1500	1

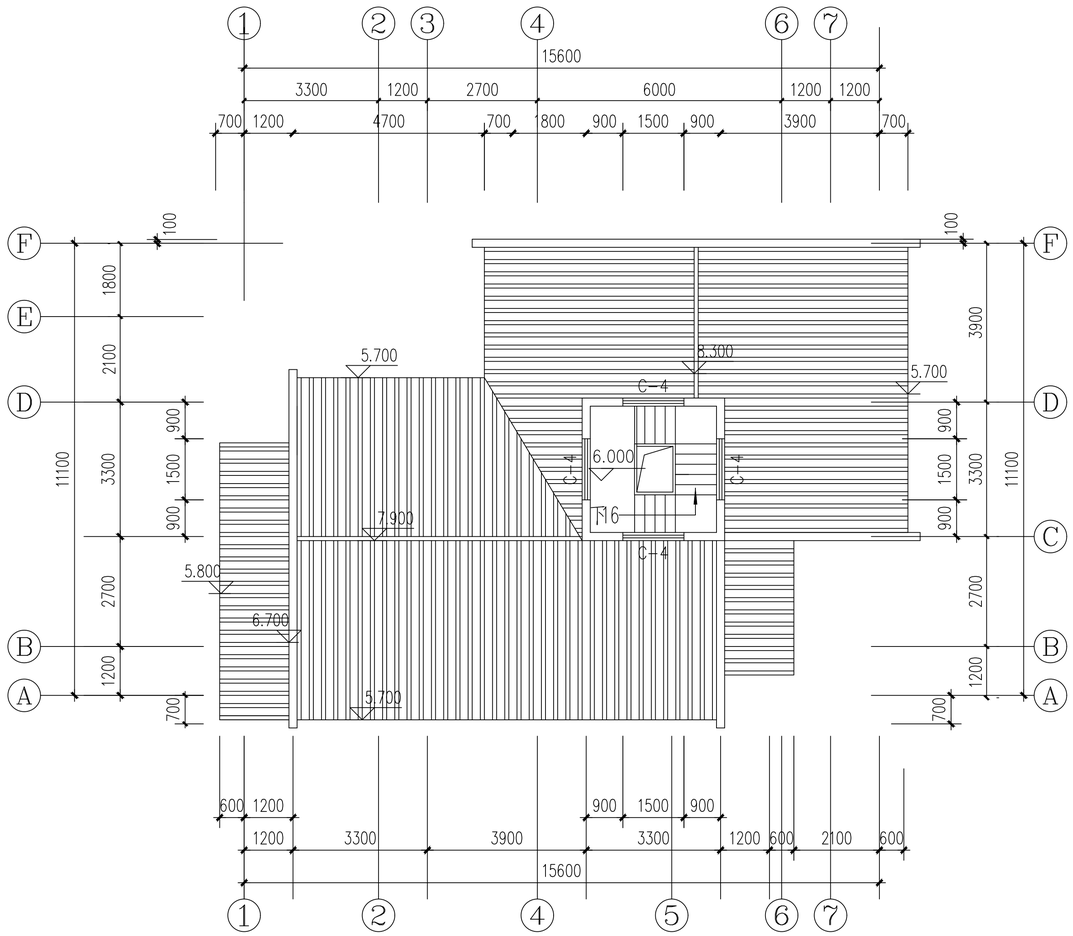

屋顶平面图 1:100

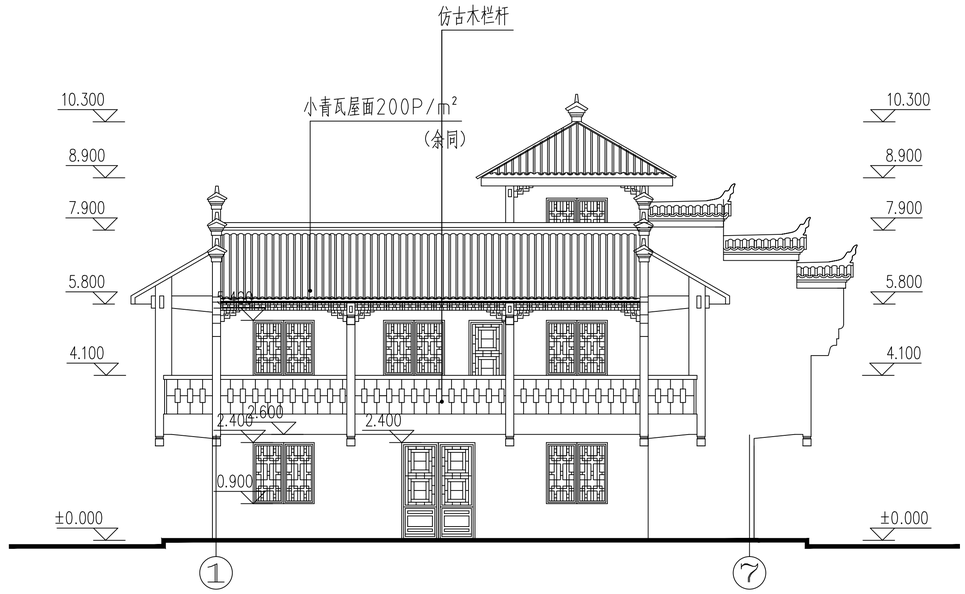

①-⑧立面图 1:100

注：外墙贴小青砖砖片再用1:水泥砂浆勾缝，做法参见
立面图中未标注的砖面做法均按此说明，立面木花格装饰窗样式见效果图，入户大门花格样式也同见效果图
外墙窗均设有宽100，外凸60的木制窗套，外刷板栗色墙漆做法见
窗套为成品木制材质与木制花格,屋面检修孔详见结构平面布置图。

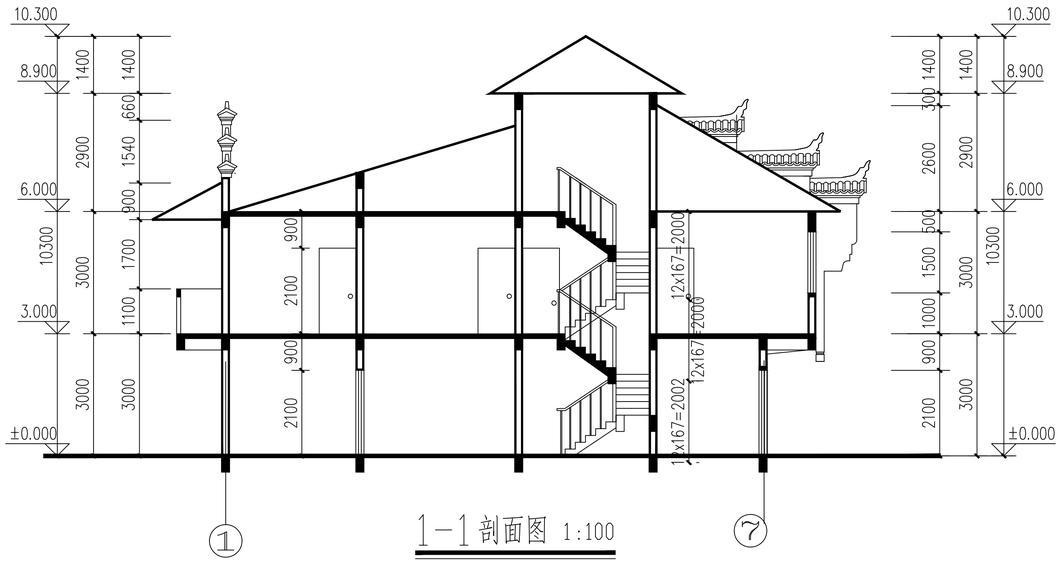

1-1剖面图 1:100

不锈钢楼梯栏杆做法见 11ZJ401-1.2Y/13/37

楼梯踏步防滑 11ZJ401-1/39

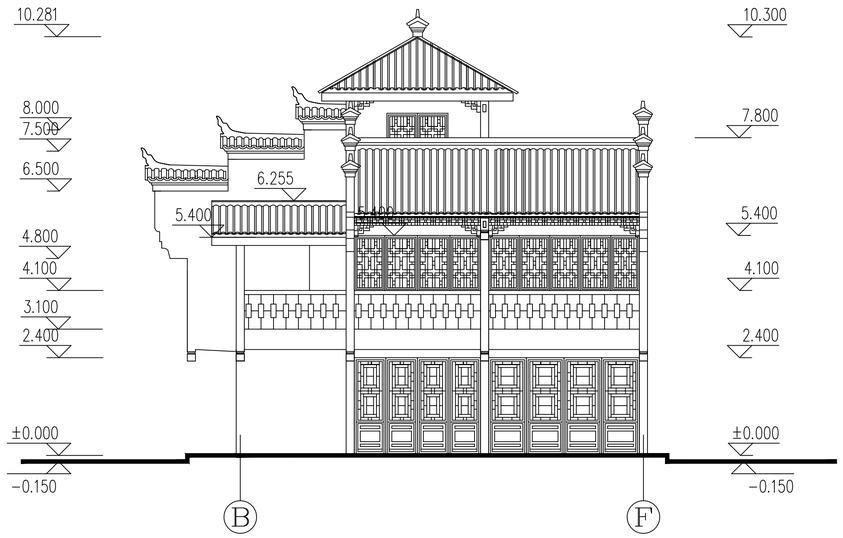

Ⓑ-Ⓕ立面图 1:100

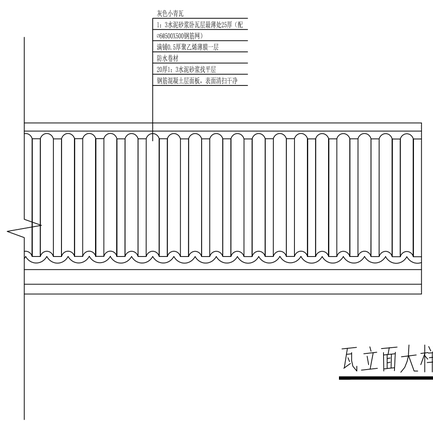

瓦立面大样图

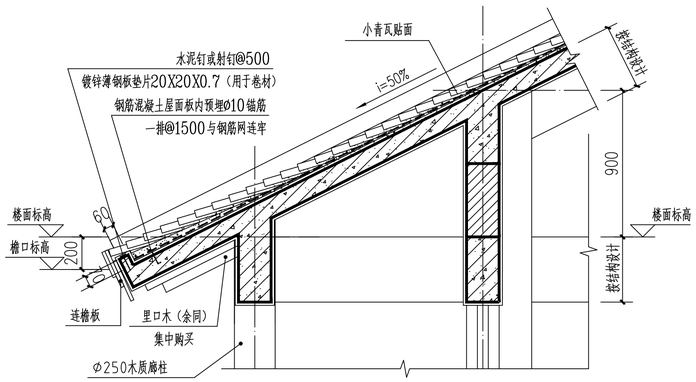

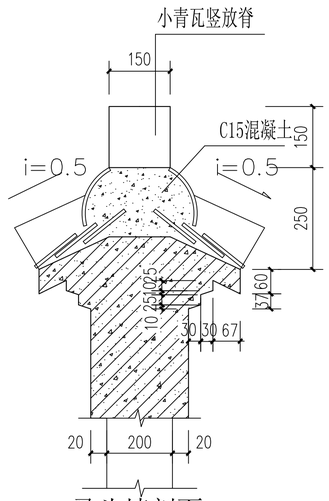

马头墙剖面1:10

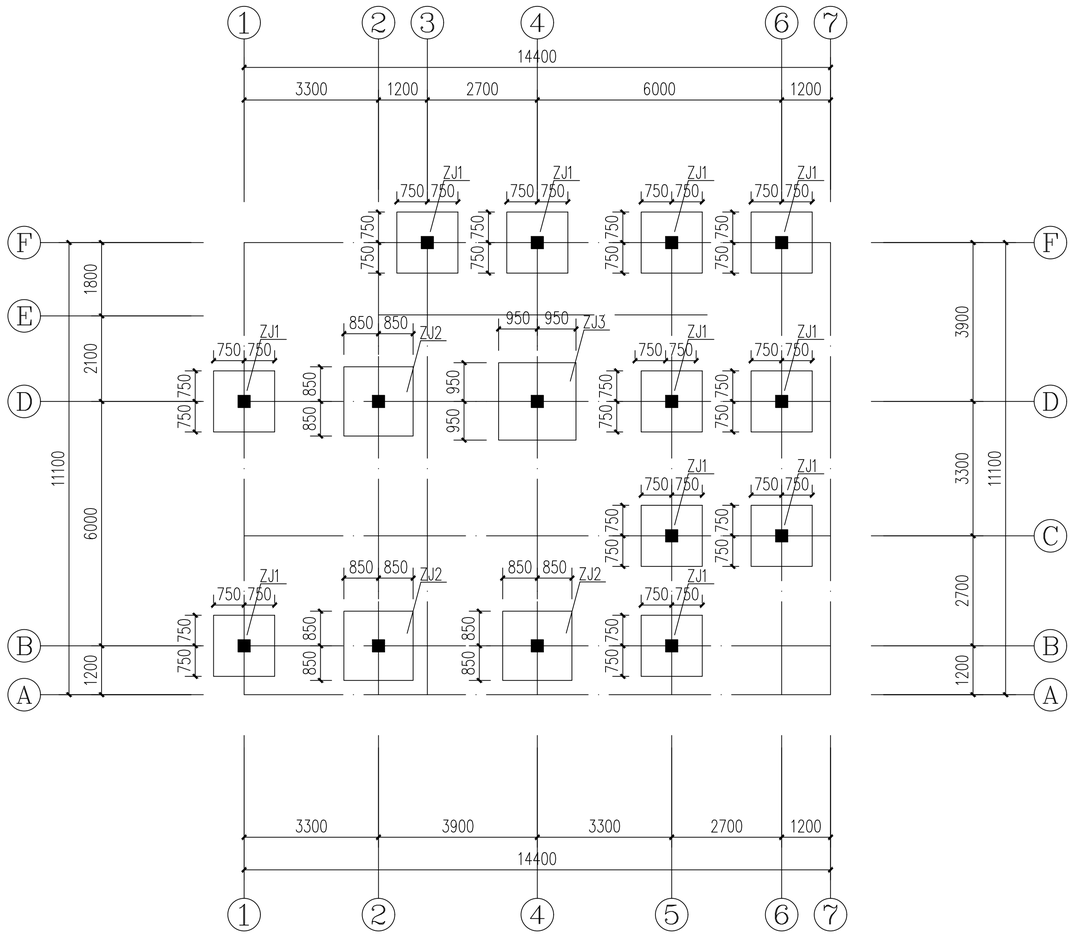

基础定位平面布置图1:100

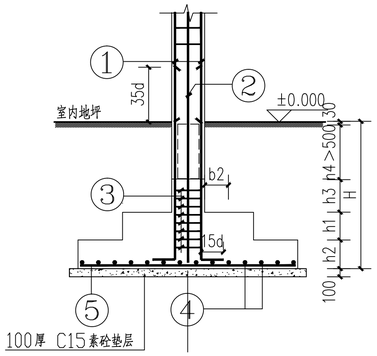

1-1

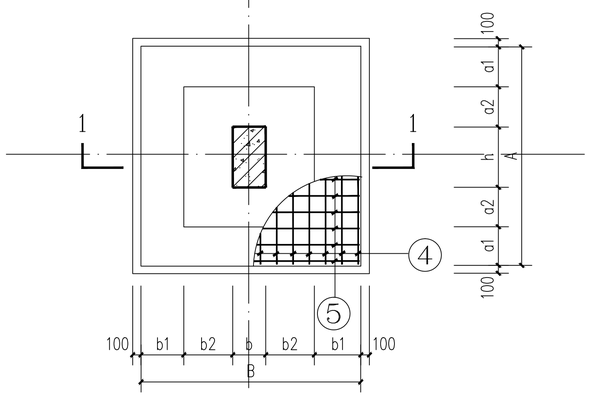

ZJ 大样1:50

基 础 平 面 尺 寸

基础编号	类型	柱编号	柱断面 b x h	基础平面尺寸 A	a1	a2	a3	a4	B	b1	b2	b3	b4	b5	C	基础高度 H	Hj	Ho	h1	h2	h3	h4	基础予留柱插筋 ①		③	箍筋	Ld	L	基础底板配筋 ④	⑤	备注
ZJ1	I		300X300	1500	300	300			1500	300	300					2000	700	1300	400	300			6Φ16		Φ8@100	Φ8@100	35d		10Φ14@200	13Φ14@200	
ZJ2	I		300X300	1700	350	350			1700	350	350					2000	700	1300	400	300			6Φ16		Φ8@100	Φ8@100	35d		10Φ14@200	13Φ14@200	
ZJ2	I		300X300	1900	400	400			1900	400	400					2000	700	1300	400	300			6Φ16		Φ8@100	Φ8@100	35d		10Φ14@200	13Φ14@200	

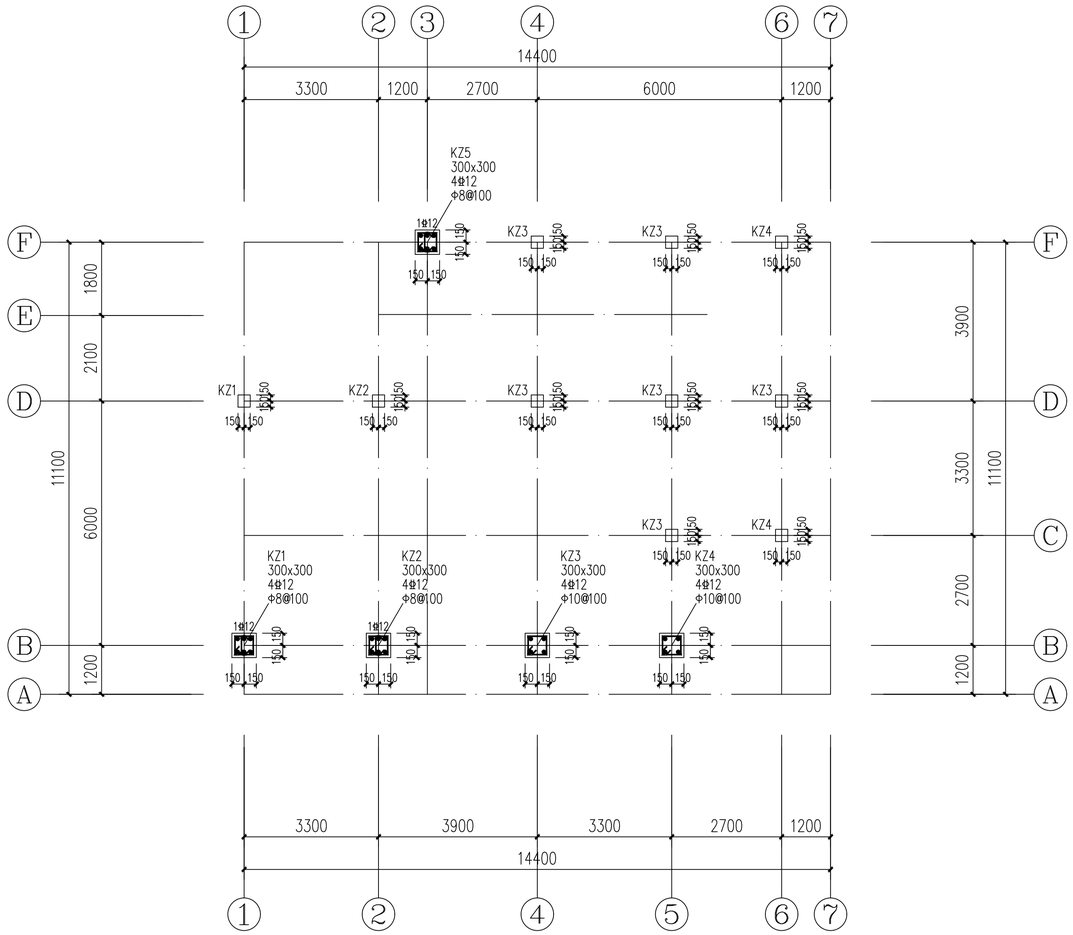

柱配筋平法图 1:100

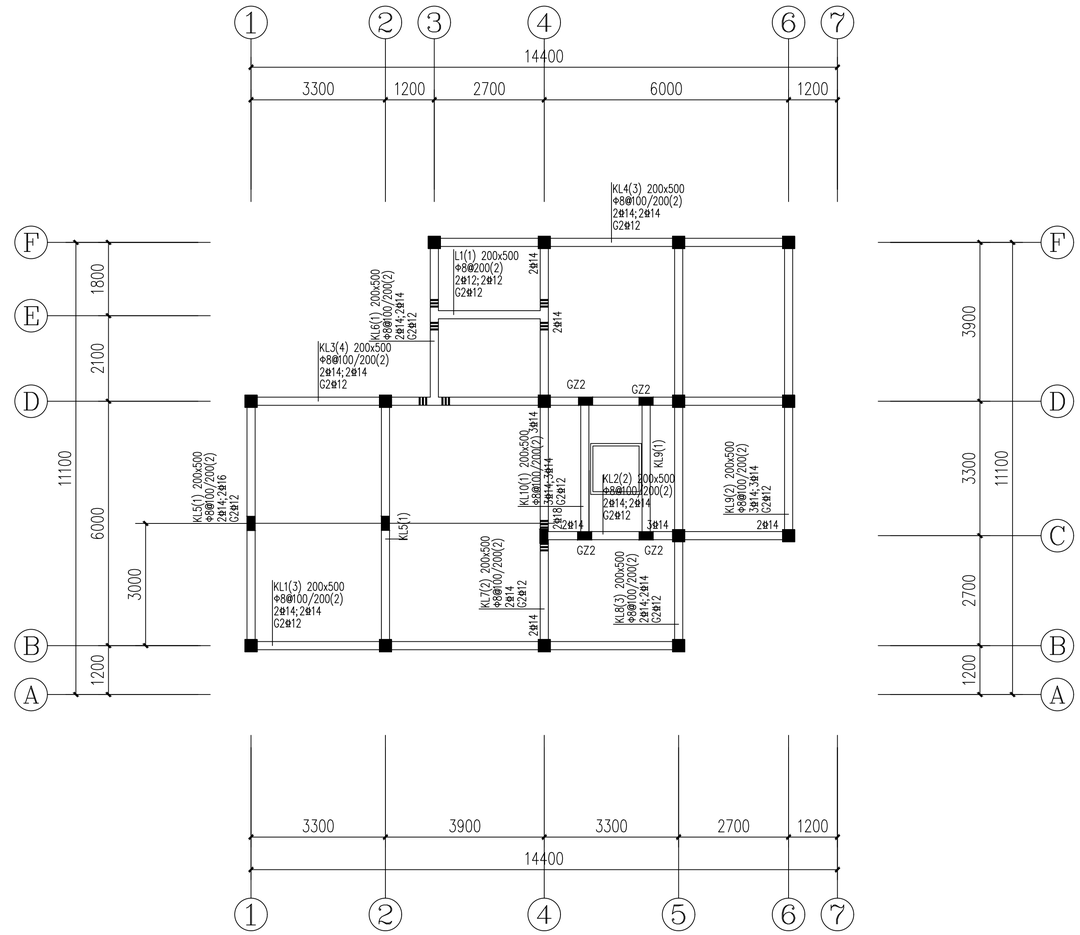

-0.030基础梁配筋平法图 1:100

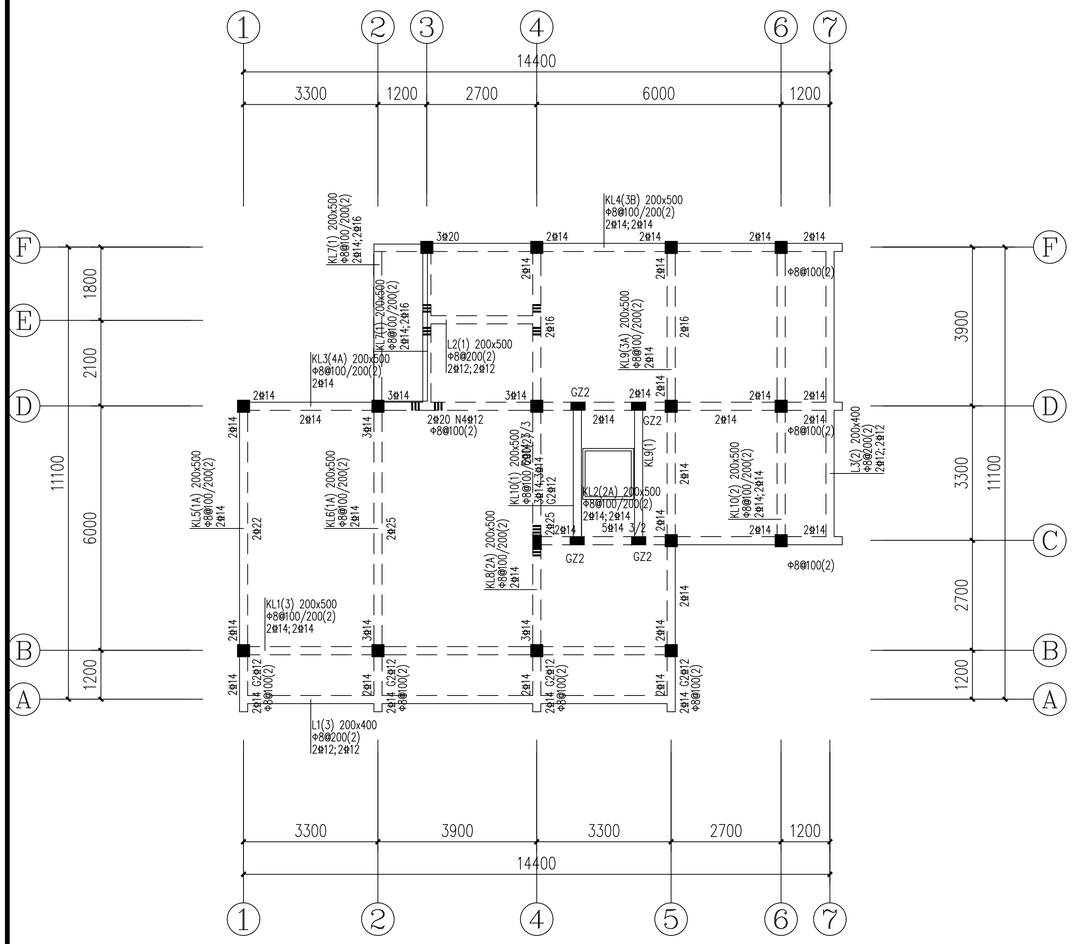

3.50m梁配筋平法图 1:100

说明:

1.除注明外梁集中重处密箍直径同梁箍筋,吊筋均为2Φ14

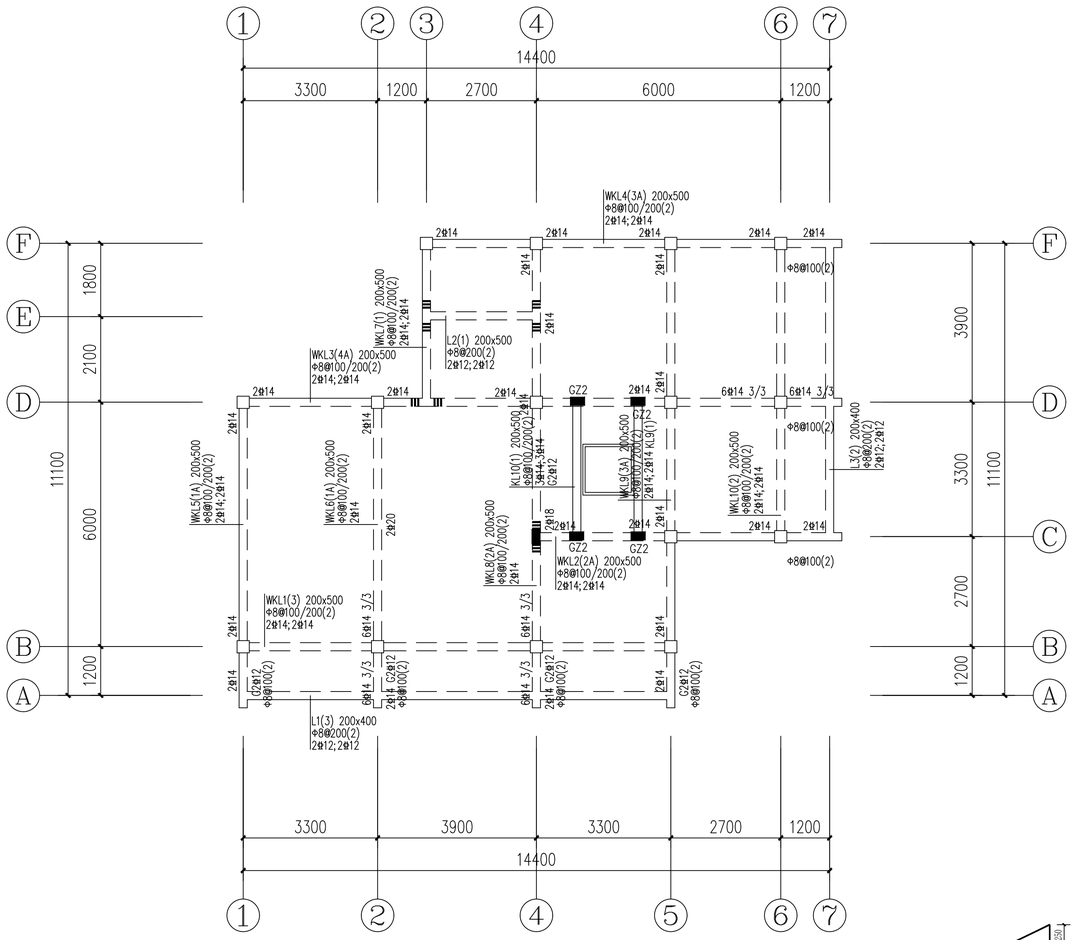

6.50m梁配筋平法图 1:100

说明:

1.除注明外梁集中重处密箍直径同梁箍筋,吊筋均为2Φ14

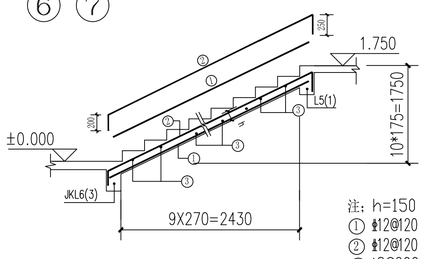

注: h=150
① Φ12@120
② Φ12@120
③ Φ8@200

TB-1 1:30

① Φ8@200/600
② Φ8@200/690
③ Φ8@200/830
④ Φ8@200/980
⑤ Φ8@200/1130
⑥ Φ8@200/1200
⑦ Φ8@200/1480
⑧ Φ8@180/1760
⑨ Φ8@200/1760
⑩ Φ8@150/2060
⑪ Φ8@180/2060
⑫ Φ8@200/2060

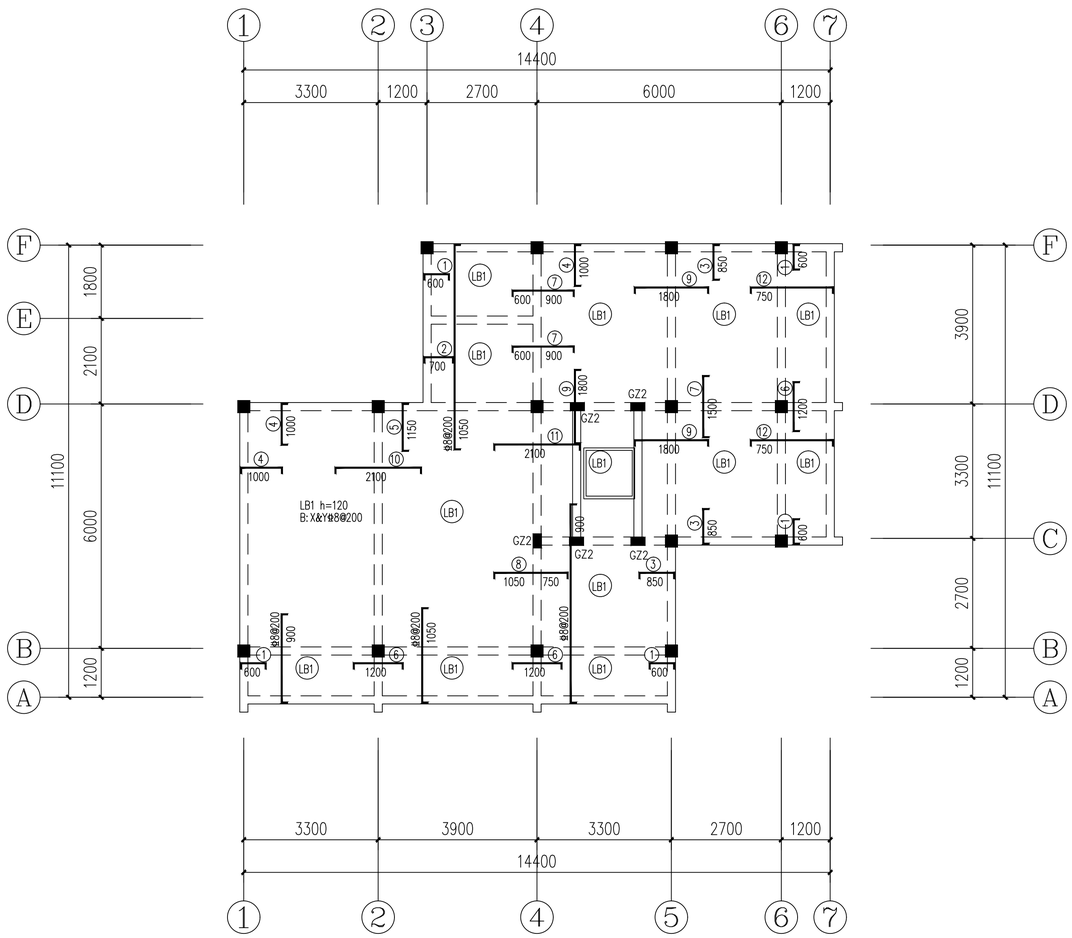

2层板钢筋图 1:100

① Φ8@200/600
② Φ8@200/690
③ Φ8@200/830
④ Φ8@200/980
⑤ Φ8@200/1130
⑥ Φ8@200/1200
⑦ Φ8@200/1480
⑧ Φ8@180/1760
⑨ Φ8@200/1760
⑩ Φ8@150/2060
⑪ Φ8@180/2060
⑫ Φ8@200/2060

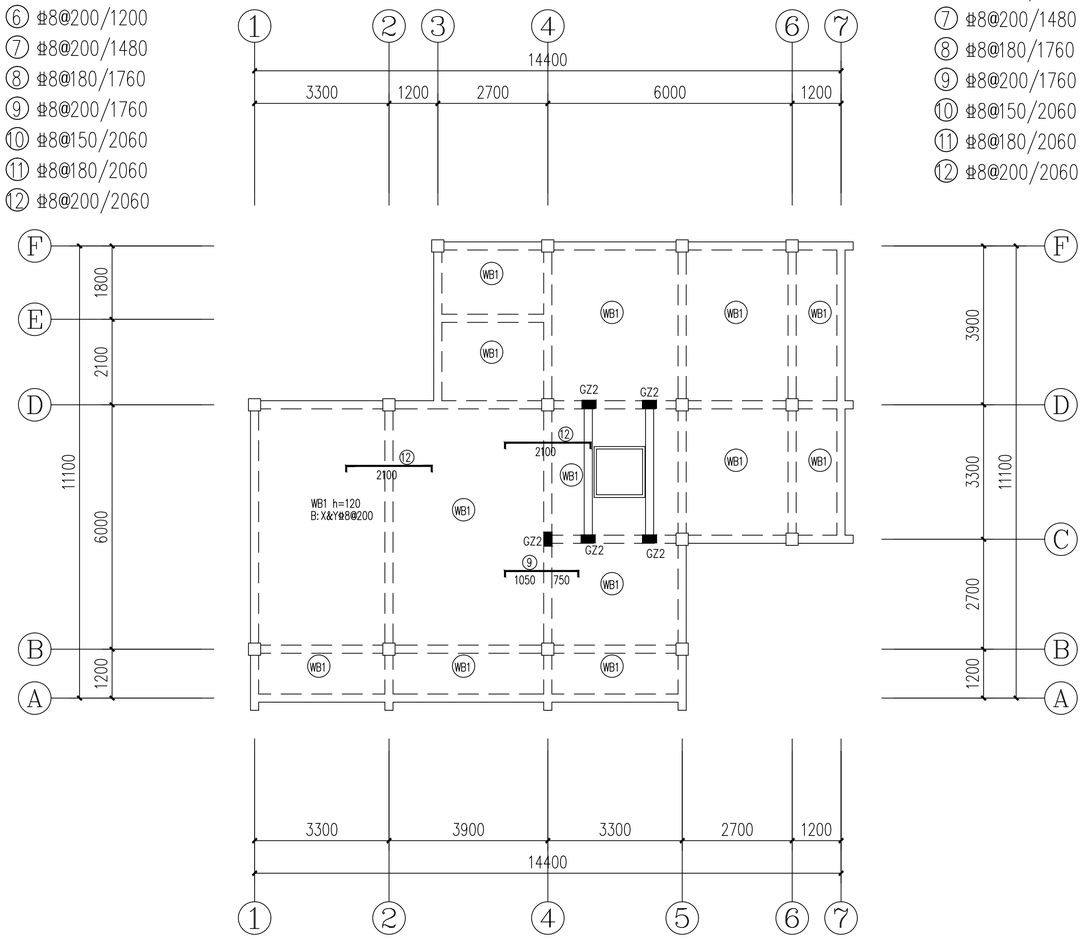

3层板钢筋图 1:100

说明：
本工程抗震构造要求按中南地区工程建设标准设计结构图集①要求执行。
1、圈梁构造参见12ZG002-15页、19页；
2、墙体拉结参见12ZG002-21页，构造柱与现浇板带及现浇进深梁连接参见12ZG002-25页；
3、楼梯间构造参见12ZG002-27页；
4、构造柱与砖墙连接参见12ZG002-31页；
5、斜交墙处构造柱与砖墙连接参见12ZG002-4页；
6、砌体填充墙与梁柱的连接构造参见12ZG003-38、39页。

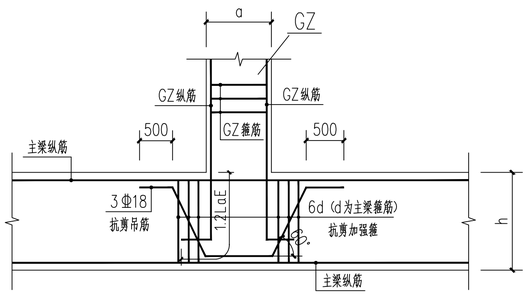

GZ与主梁连接节点大样 1:25

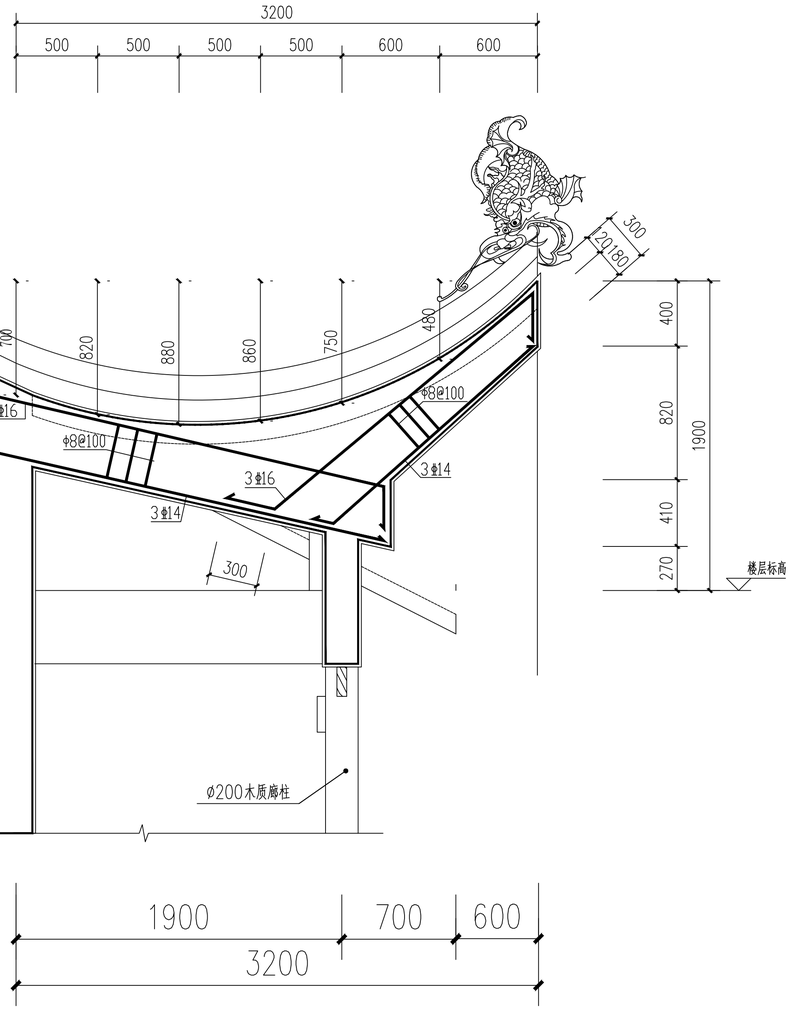

6.3米飞檐梁配筋大样 1:25

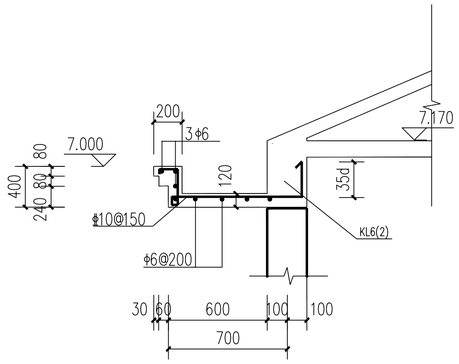

TGB-1（天沟）

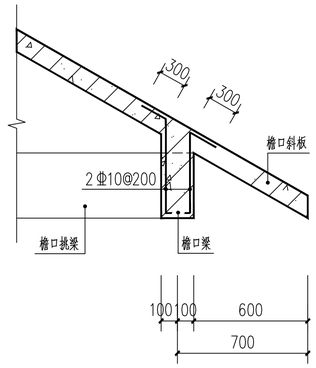

檐口梁板连接节点大样 1:25

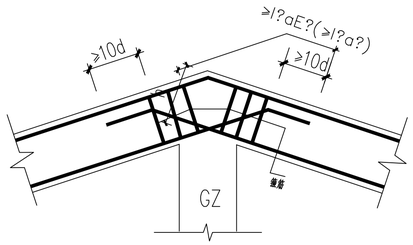

竖向折梁钢筋构造 1:25

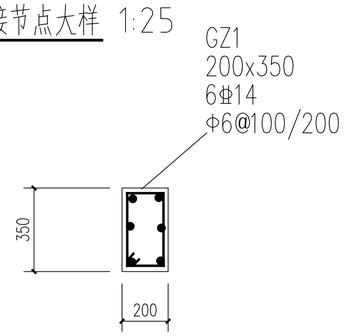

GZ2

建筑面积：207m²
层数：2
屋顶形式：大坡屋面
方案七

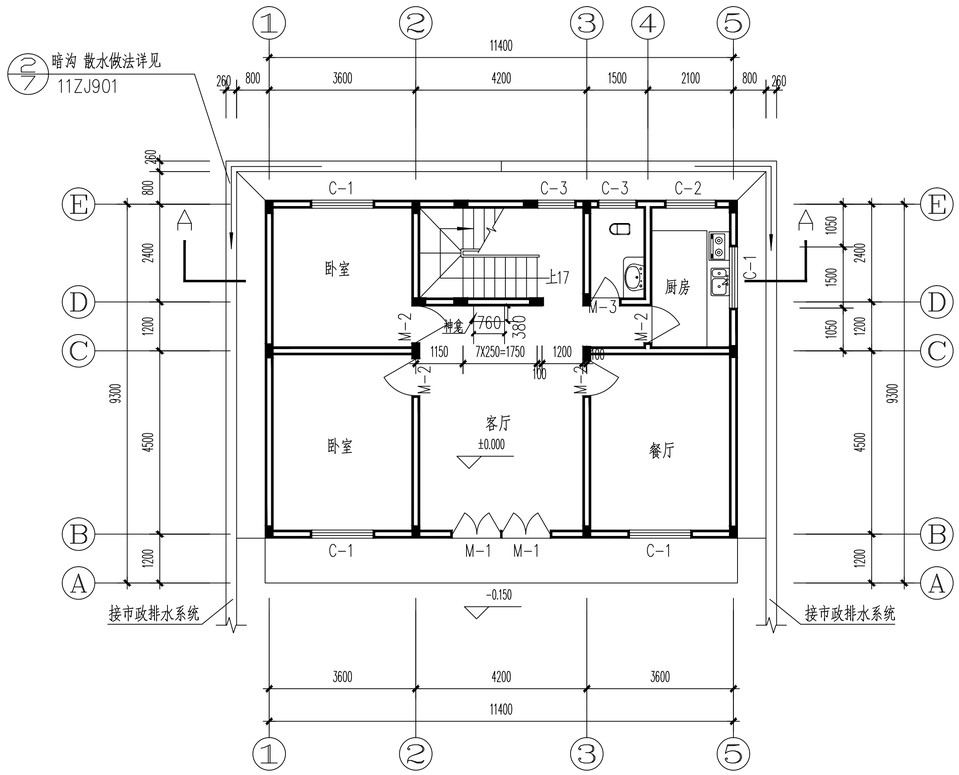

一层平面图 1:100

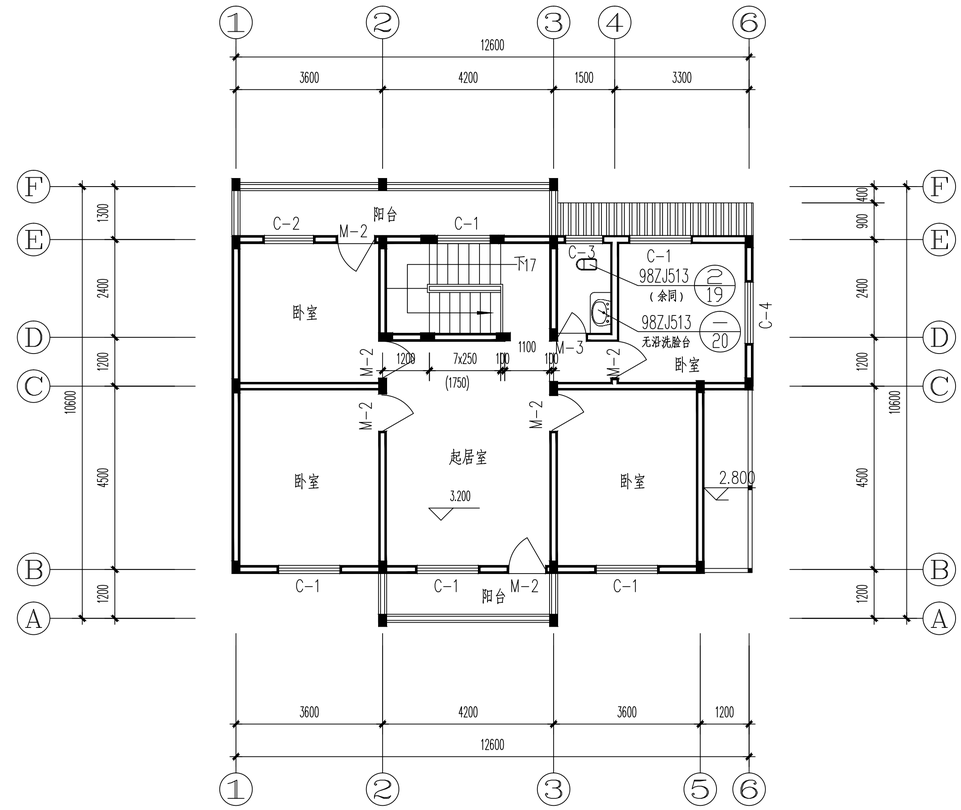

二层平面图 1:100

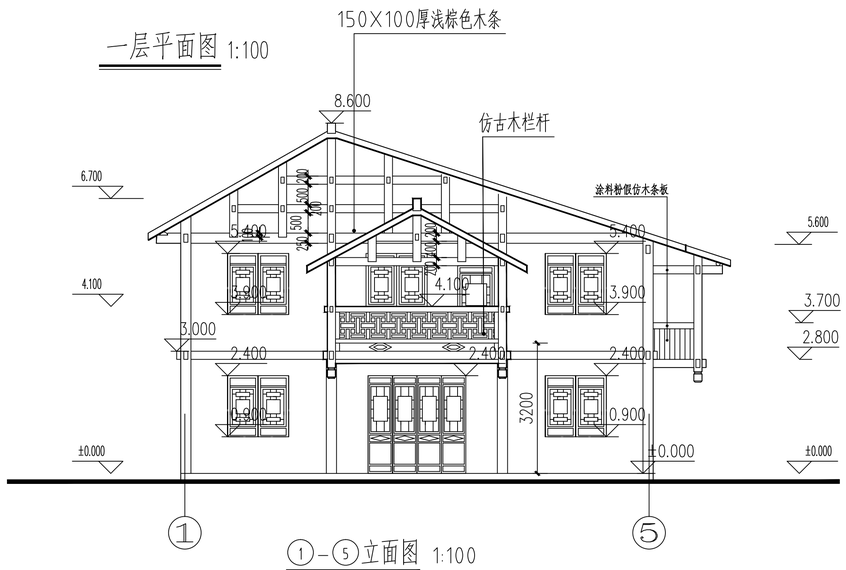

①-⑤立面图 1:100

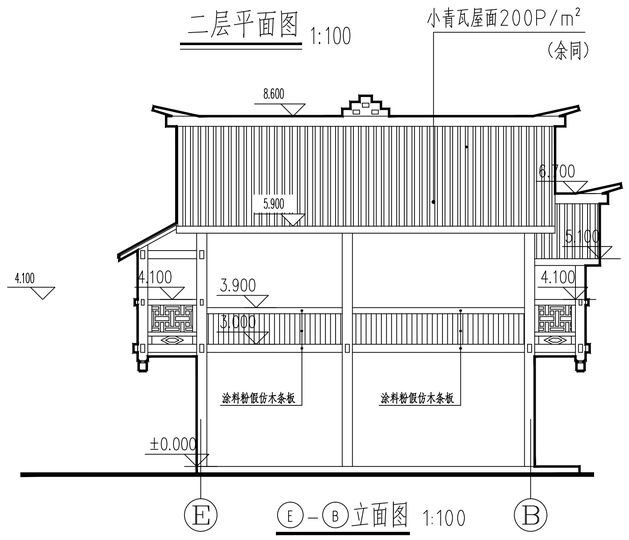

Ⓔ-Ⓑ立面图 1:100

门窗表

类型	设计编号	洞口尺寸(mm)	数量
普通门	M-1	1200X2100	2
	M-2	900X2100	10
	M-3	700X2100	2
普通窗	C-1	1500X1500	9
	C-2	1200X1500	2
	C-3	900X1500	3
	C-4	1500X1500	1

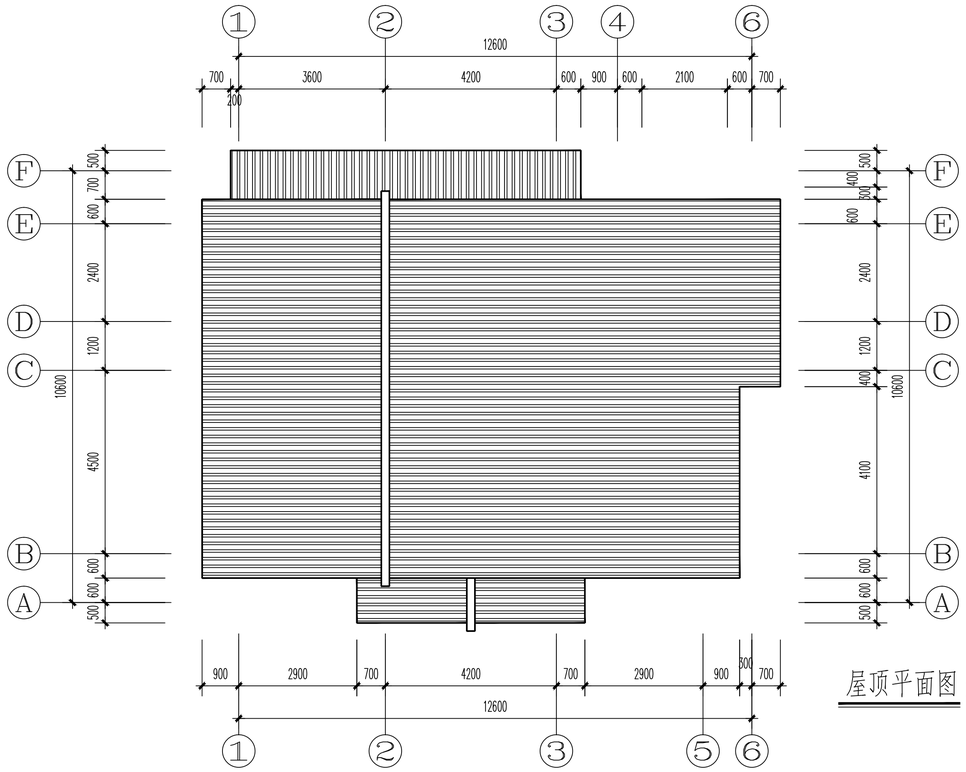

屋顶平面图 1:100

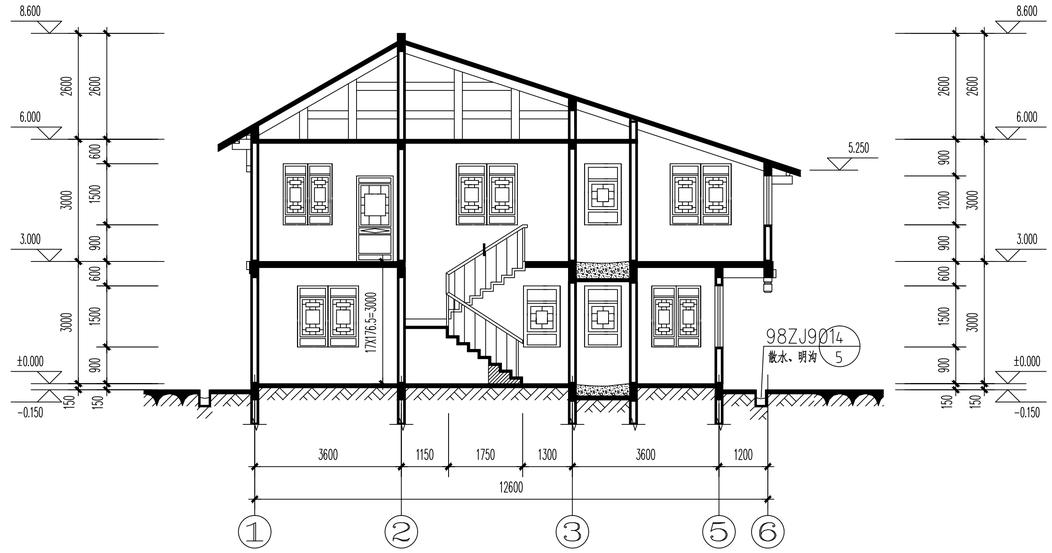

A－A 剖面图 1:100

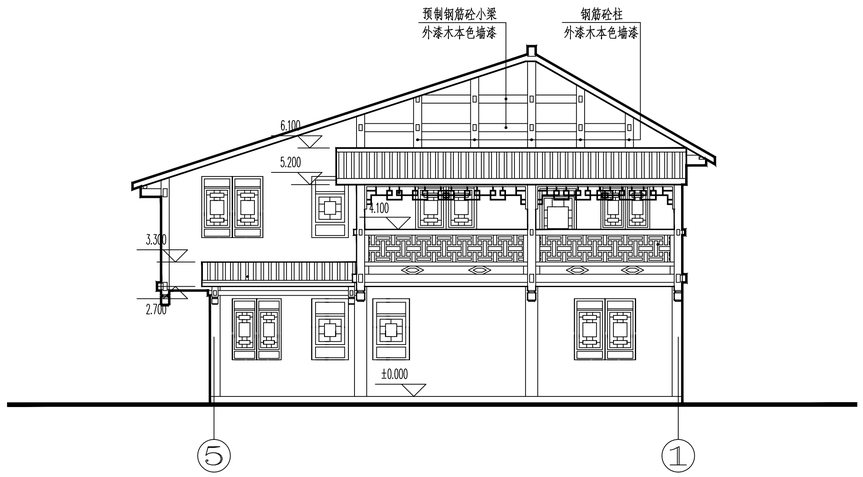

⑤－①立面图 1:100

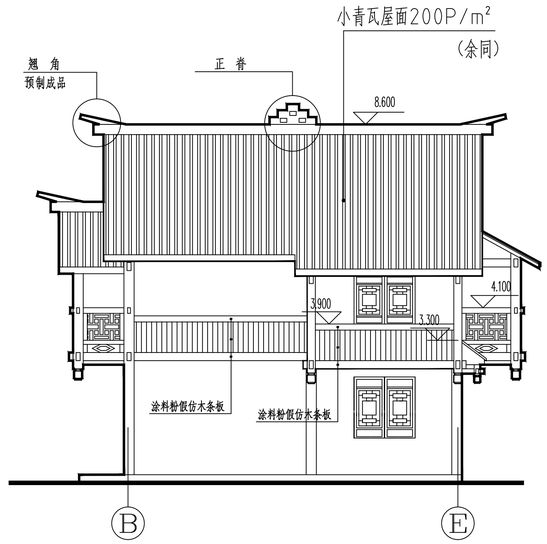

Ⓑ－Ⓔ立面图 1:100

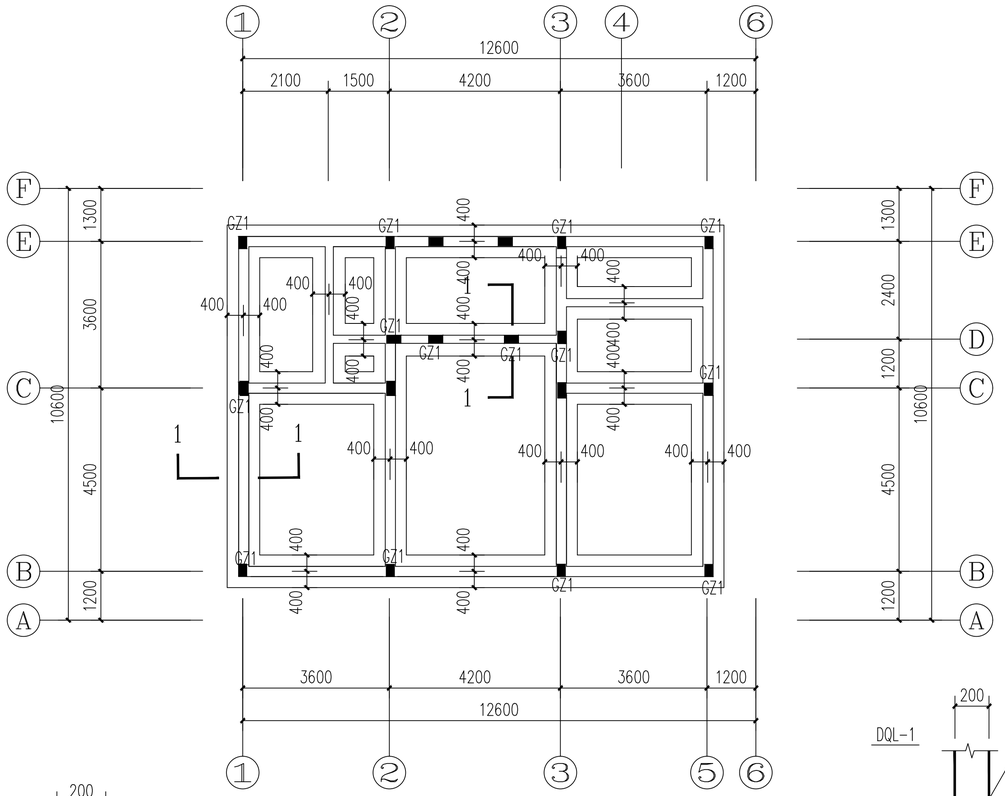

基础定位平面布置图

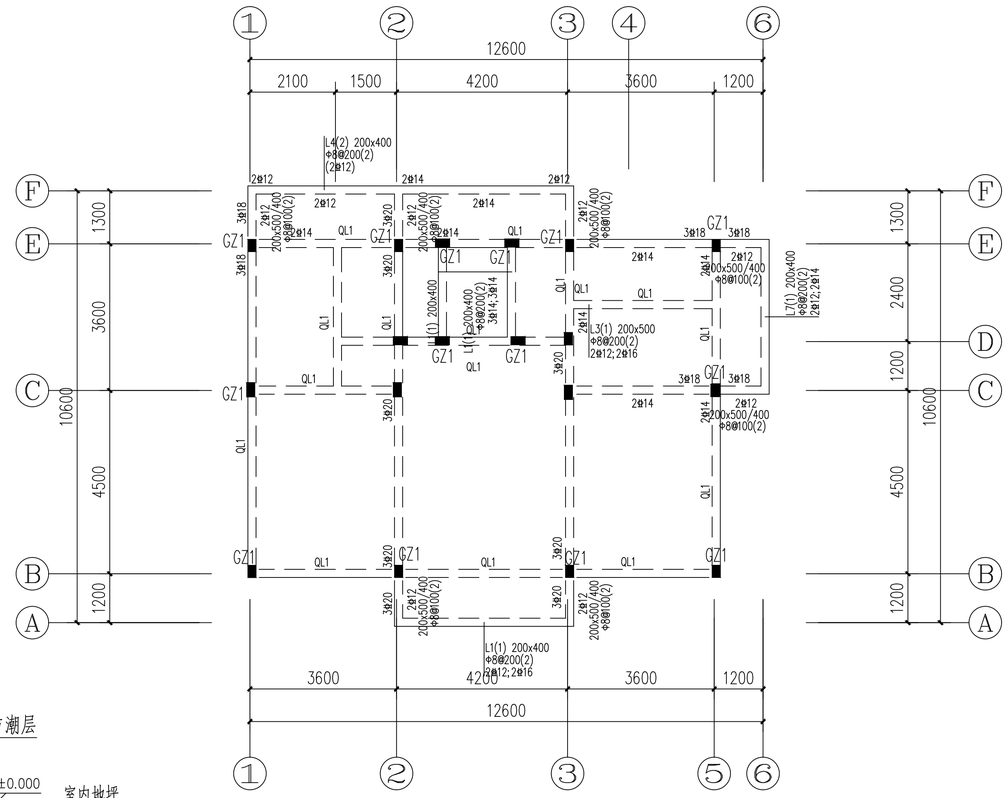

3.00m梁配筋平法图 1:100

说明:

1.除注明外梁集中重处密箍直径同梁箍筋,吊筋均为2Φ14

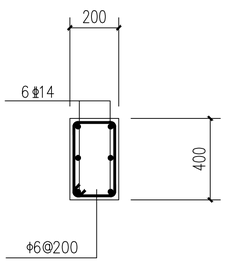

DQL-1

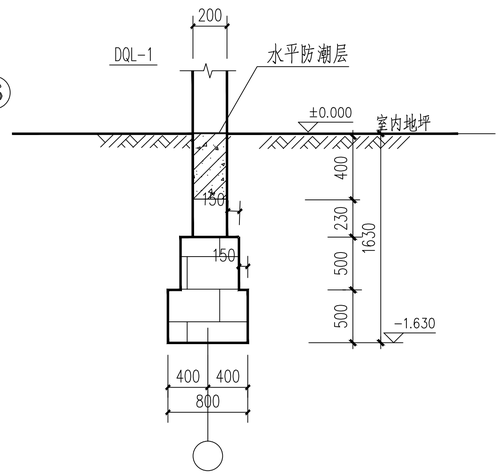

1-1

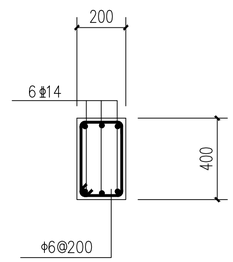

QL-1

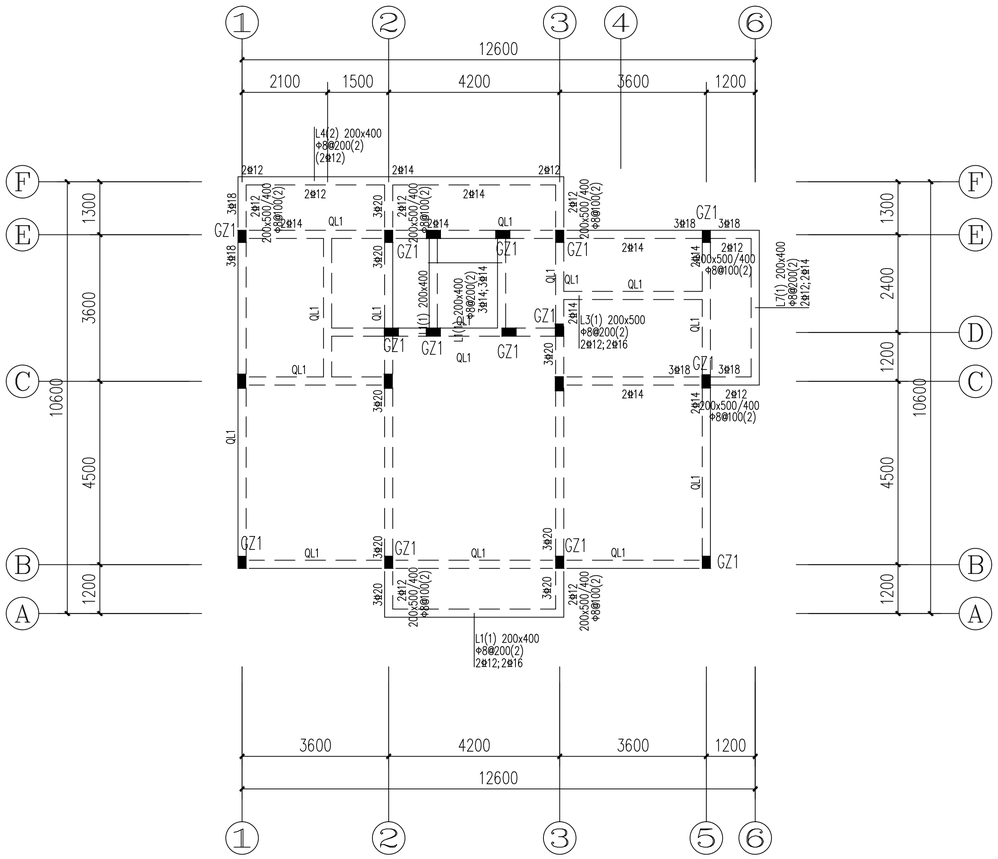

6.00m梁配筋平法图 1:100

说明:

1.除注明外梁集中重处箍直径同梁箍筋,吊筋均为2Φ14

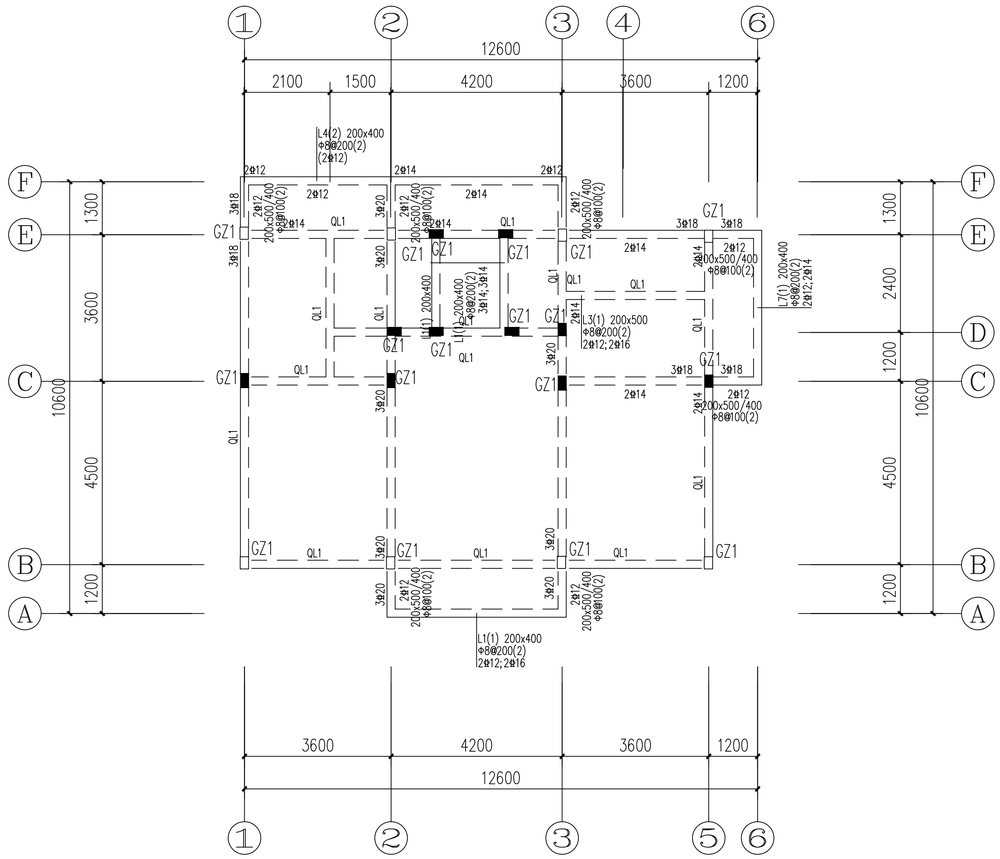

顶梁配筋平法图 1:100

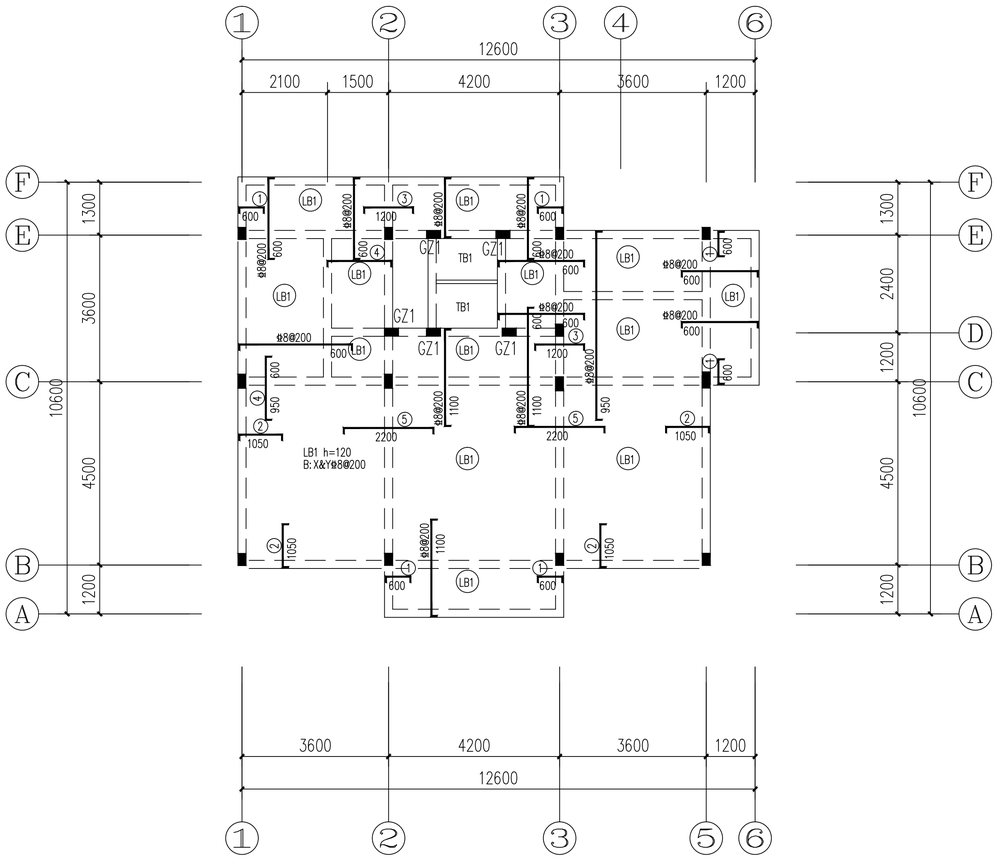

① ⌀8@200/600
② ⌀8@200/1050
③ ⌀8@200/1200
④ ⌀8@200/1550
⑤ ⌀8@180/2200
⑥ ⌀8@200/2200

3.00M层板钢筋图 1:100

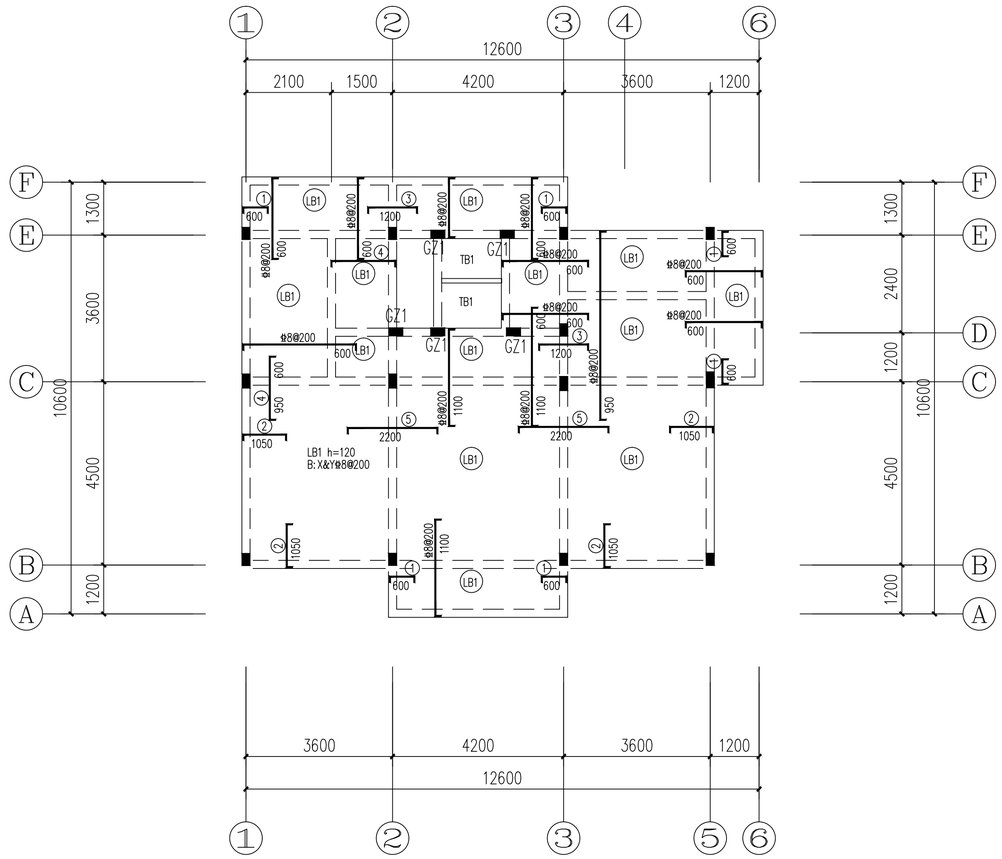

① ⌀8@200/600
② ⌀8@200/1050
③ ⌀8@200/1200
④ ⌀8@200/1550
⑤ ⌀8@180/2200
⑥ ⌀8@200/2200

6.00M层板钢筋图 1:100

说明：

本工程抗震构造要求按中南地区工程建设标准设计结构图集①要求执行。

1、圈梁构造参见12ZG002-15页、19页；

2、墙体拉结参见12ZG002-21页，构造柱与现浇板带及现浇进深梁连接参见12ZG002-25页；

3、楼梯间构造参见12ZG002-27页；

4、构造柱与砖墙连接参见12ZG002-31页；

5、斜交墙处构造柱与砖墙连接参见12ZG002-4页；

6、砌体填充墙与梁柱的连接构造参见12ZG003-38、39页。

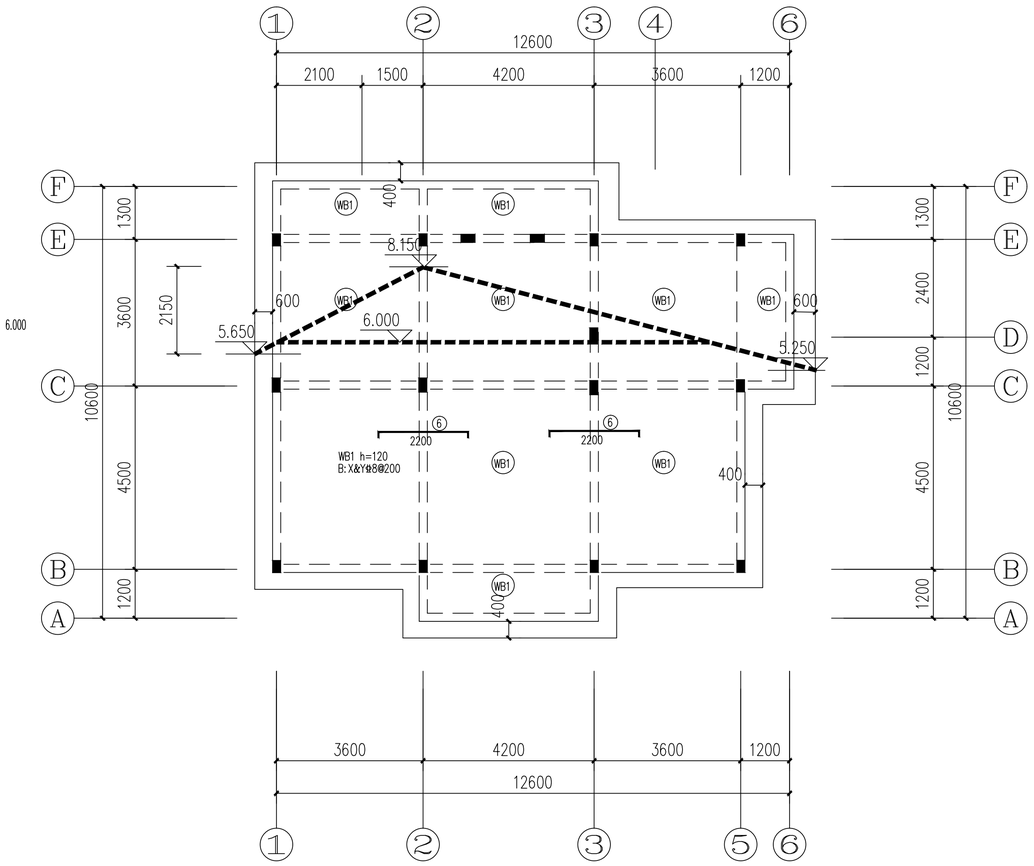

6.00M层顶板钢筋图 1:100

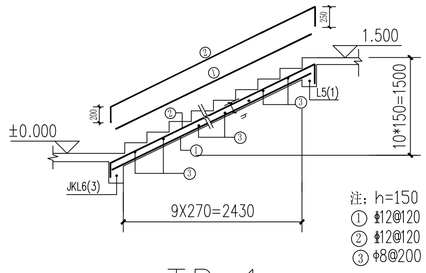

TB-1 1:30

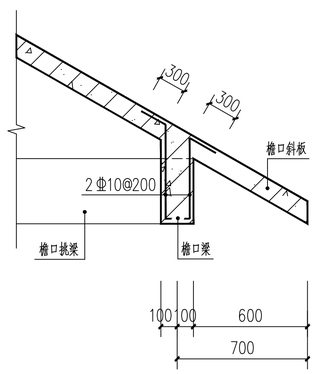

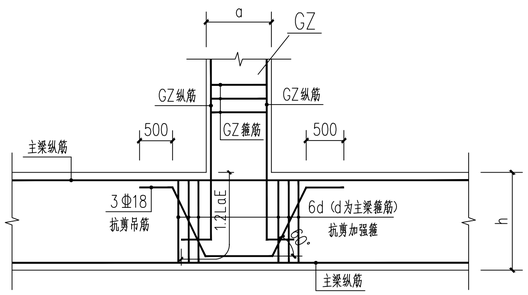

GZ与主梁连接节点大样 1:25

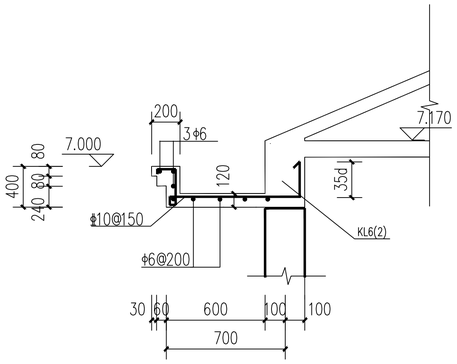

TGB-1（天沟）

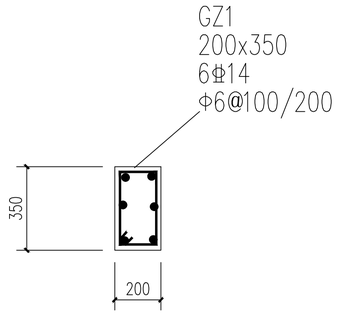

GZ1

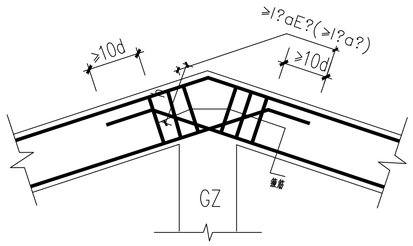

竖向折梁钢筋构造 1:25

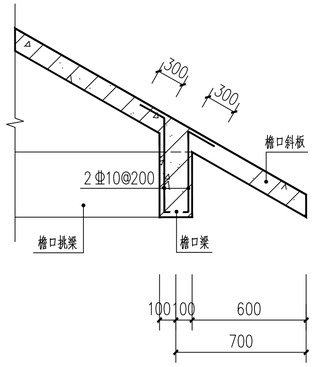

檐口梁板连接节点大样 1:25

建筑面积：245m²
层数：3
屋顶形式：大坡屋面

方案八

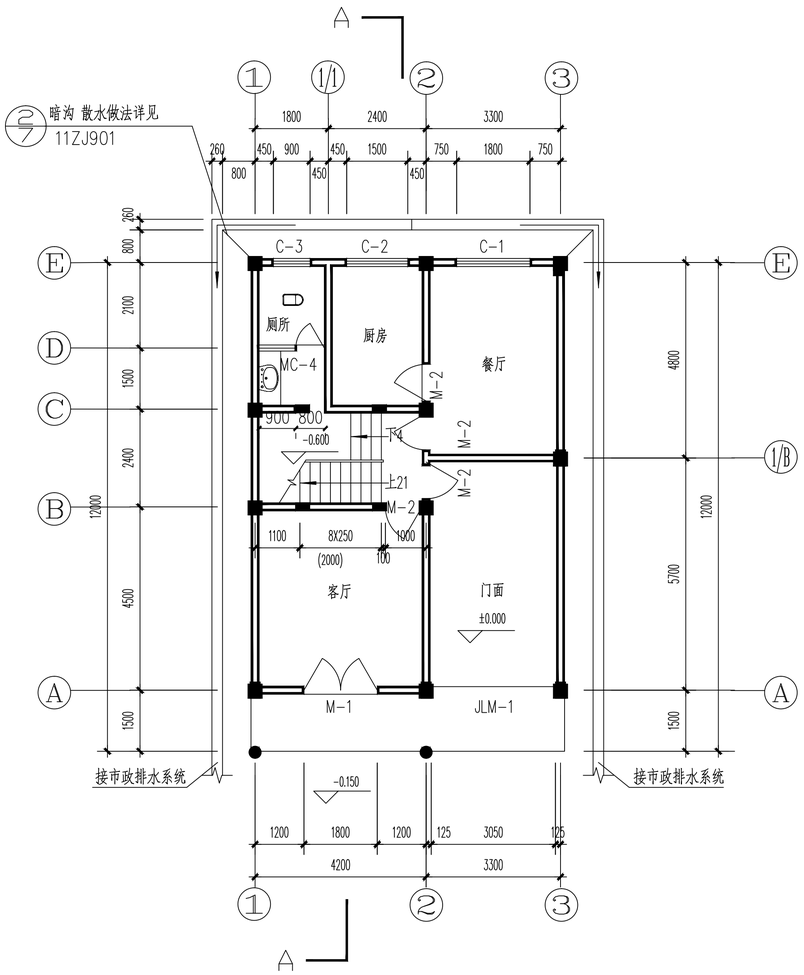

一层平面图 1:100

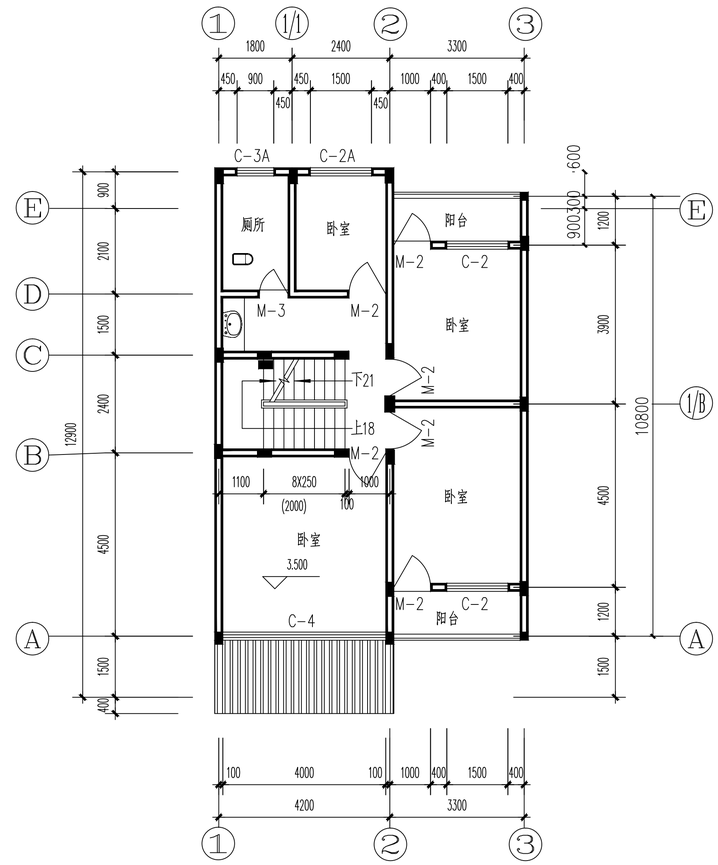

二层平面图 1:100

门窗表

类型	设计编号	洞口尺寸(mm)	数量
普通门	JLM-1	3050X2100	1
	M-1	1800X2100	1
	M-2	900X2100	13
	M-3	700X2100	2
	MC-4	700X2100	1
普通窗	C-1	1800X1500	3
	C-2	1500X1500	3
	C-3	900X1500	2
	C-4	4000X1500	2
	C-2A	1500X1500	1
	C-3A	900X1500	1

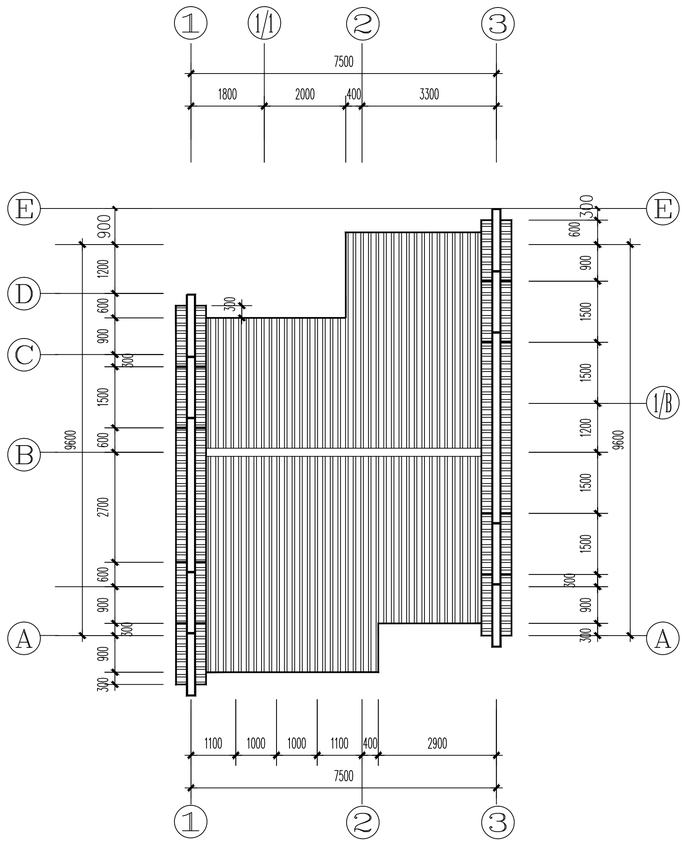

屋顶平面图 1:100

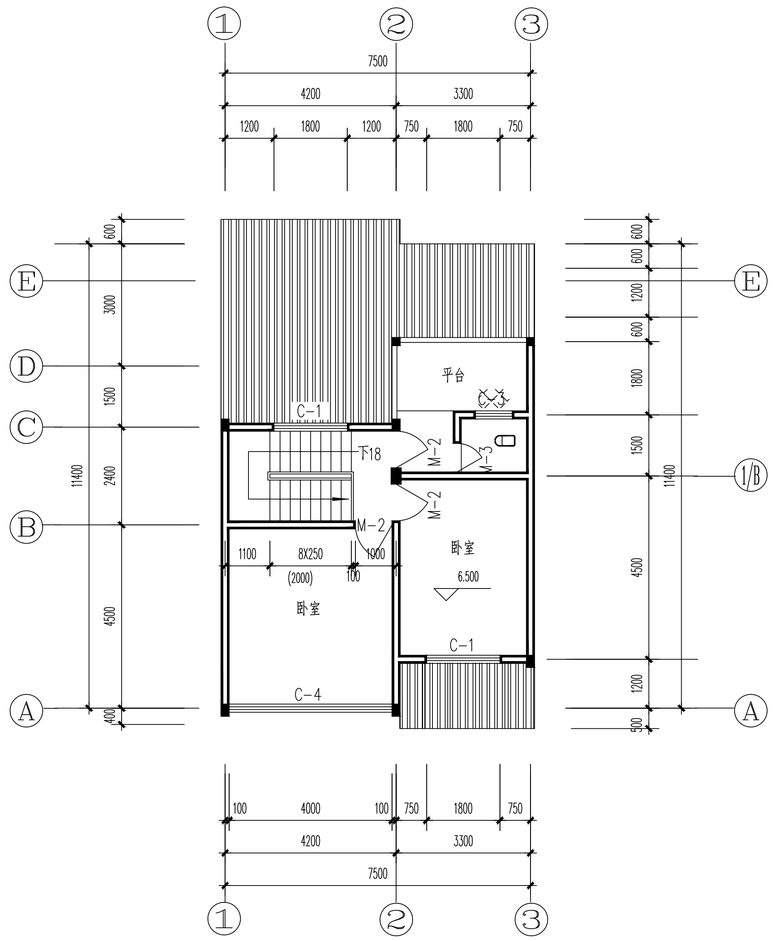

三层平面图 1:100

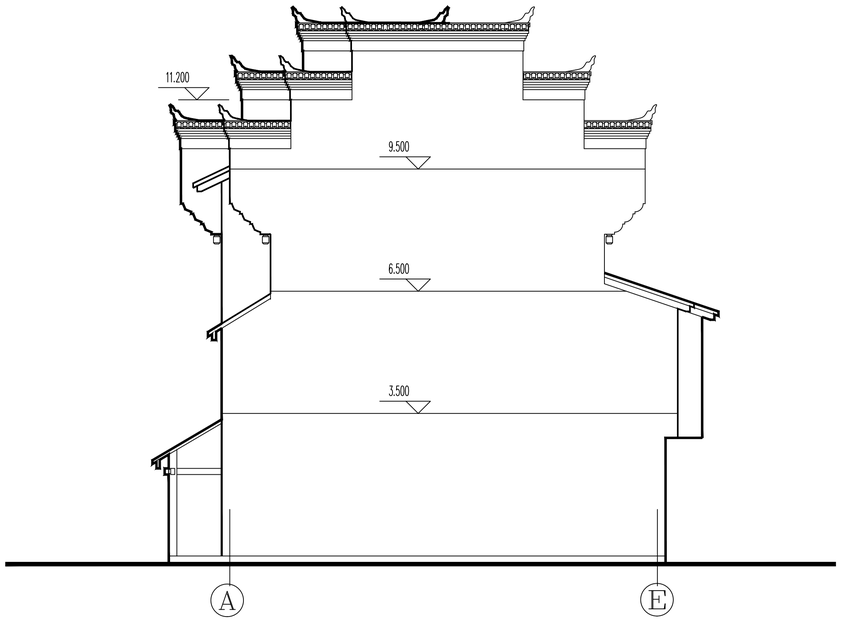

Ⓑ-Ⓖ立面图 1:100

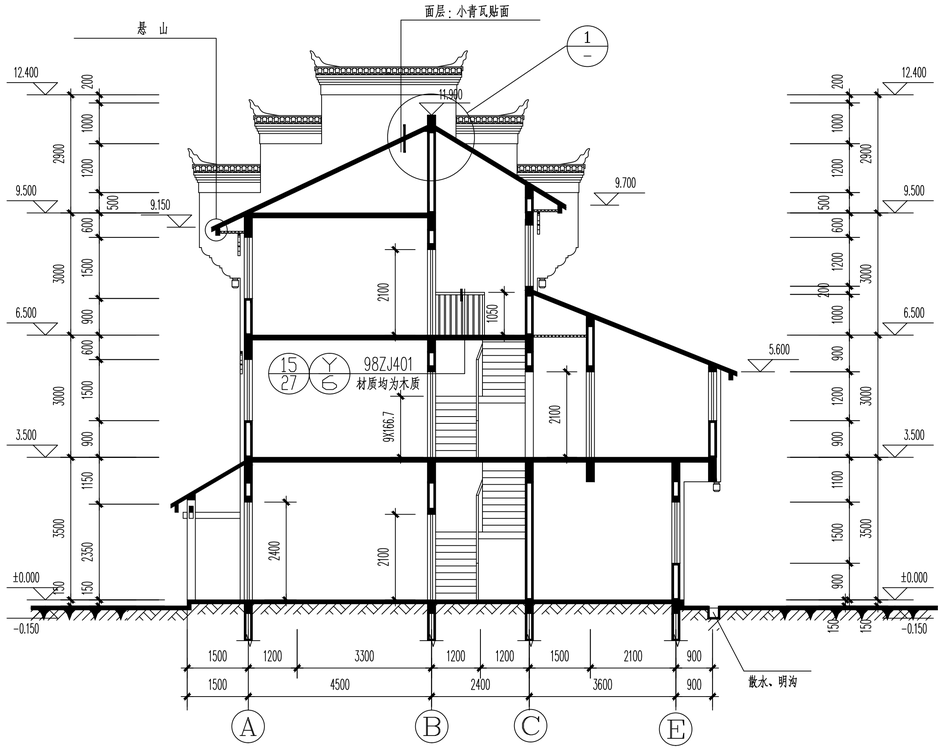

A-A 剖面图 1:100

不锈钢楼梯栏杆做法见 11ZJ401-1.2Y/13/37

楼梯踏步防滑 11ZJ401-1/39

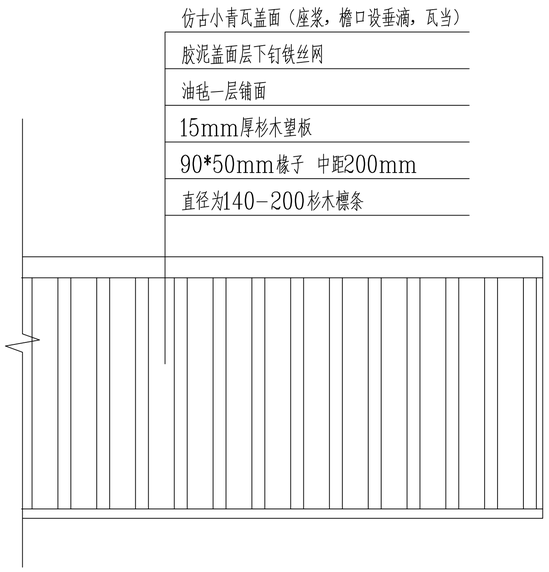

瓦立面大样图

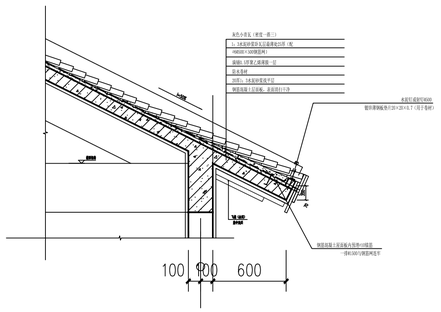

檐口大样 1:30

马头墙正脊大样图1:20

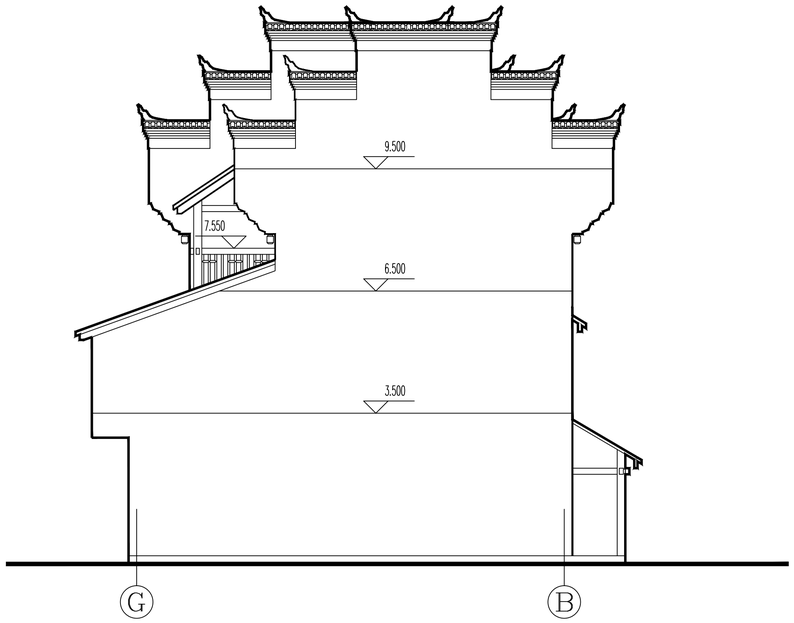

Ⓖ－Ⓑ立面图 1:100

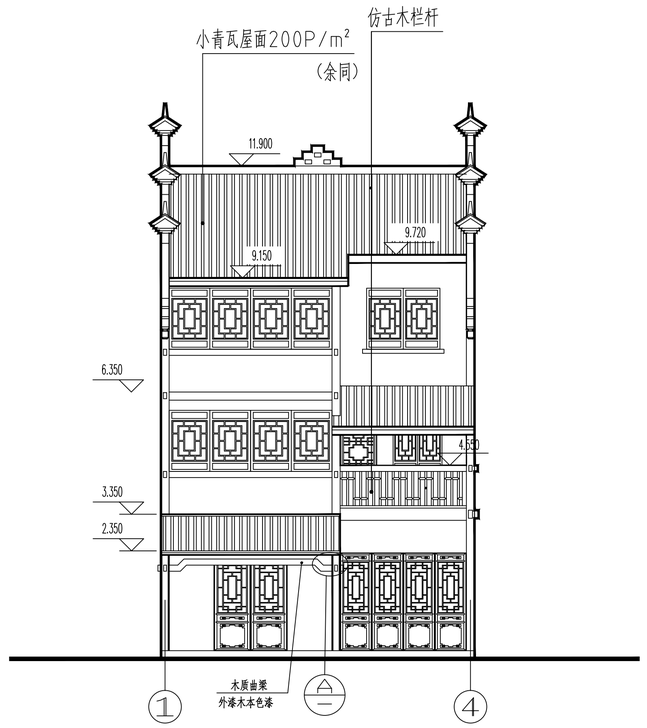

①－④立面图 1:100

④－①立面图 1:100

注：外墙贴小青砖砖片再用1:水泥砂浆勾缝，做法参见
立面图中未标注的砖面做法均按此说明，立面木花格装饰窗样式见效果图，入户大门花格样式也同见效果图
外墙窗均设有宽100，外凸60的木制窗套，外刷板栗色墙漆做法见
窗套为成品木制材质与木制花格,屋面检修孔详见结构平面布置图。

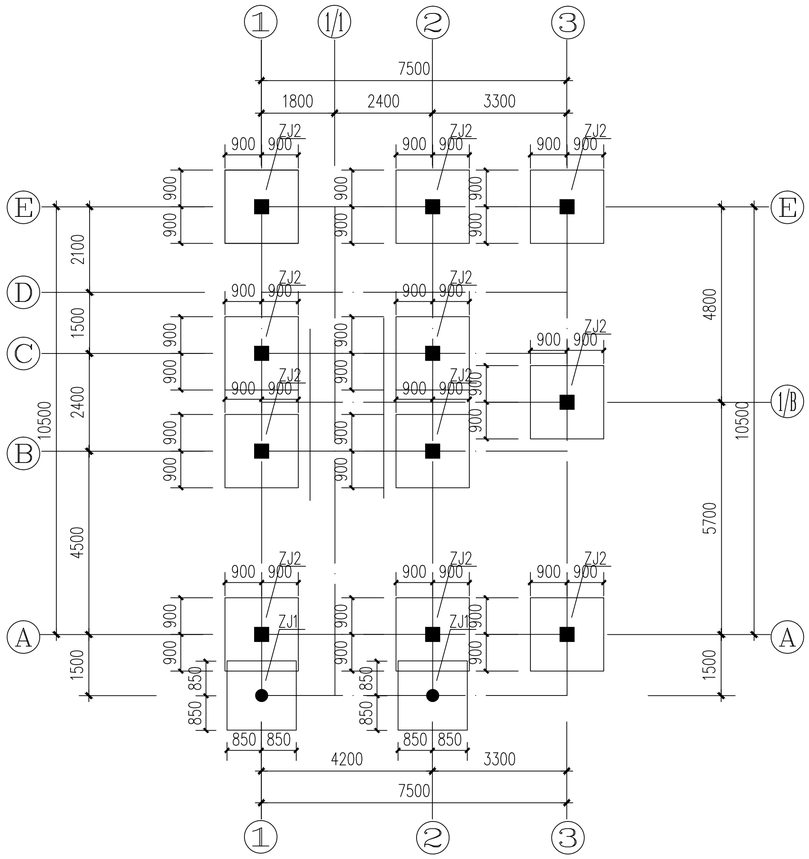

基础定位平面布置图 1:100

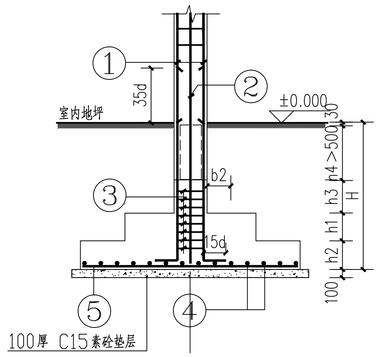

1-1

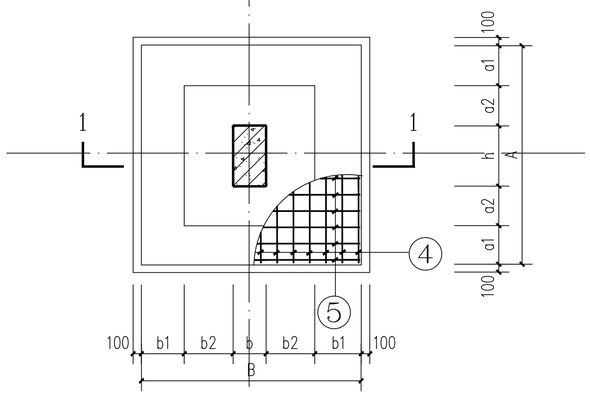

ZJ 大样1:50

基 础 平 面 尺 寸

基础编号	类型	柱编号	柱断面 b x h	基础平面尺寸 A	a1	a2	a3	a4	B	b1	b2	b3	b4	b5	C	基础高度 H	Hj	Ho	h1	h2	h3	h4	基础予留柱插筋 ①		③	密箍	Ld	L	基础底板配筋 ④	⑤	备注
ZJ1	I		300X300	1700	350	350			1700	350	350					2000	700	1300	400	300			4φ16		φ8@100	φ8@100	35d		10φ14@200	13φ14@200	
ZJ2	I		350X350	1800	400	325			1800	400	325					2000	700	1300	400	300			4φ16		φ8@100	φ8@100	35d		10φ14@200	13φ14@200	

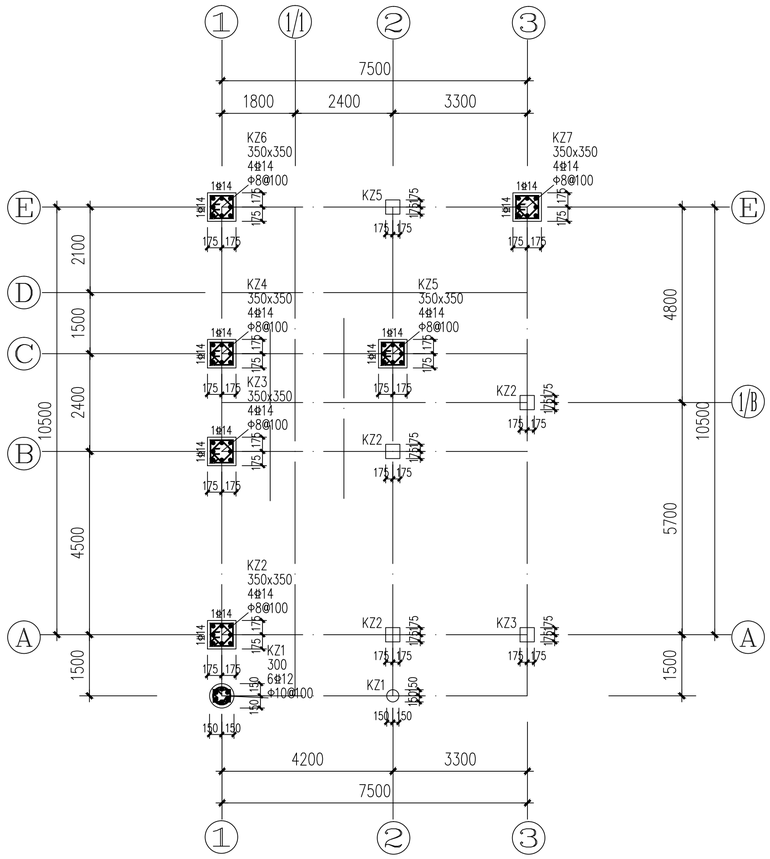

柱配筋平法图 1:100

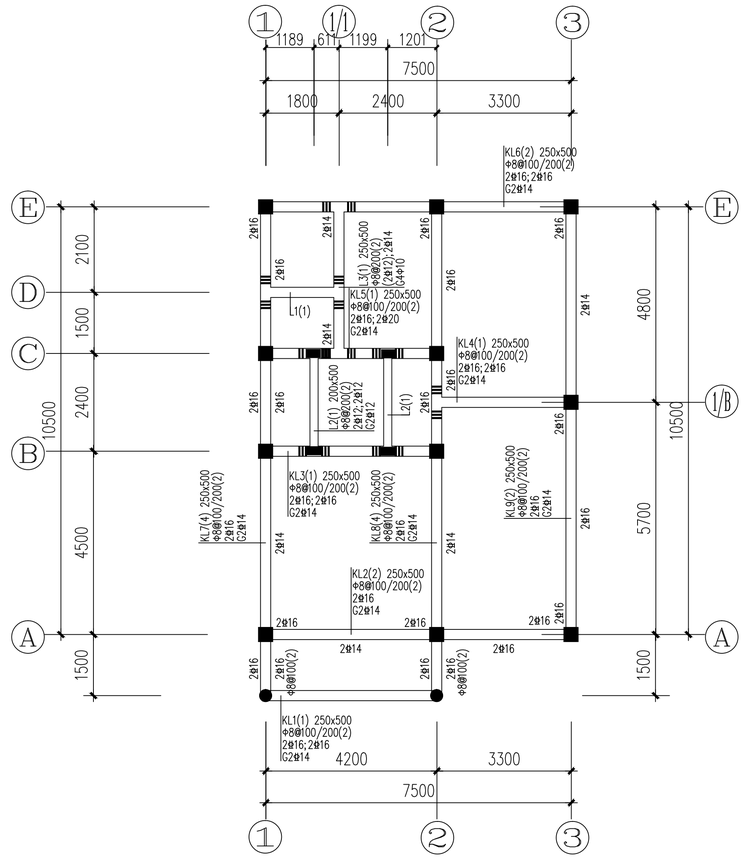

-0.030基础梁配筋平法图 1:100

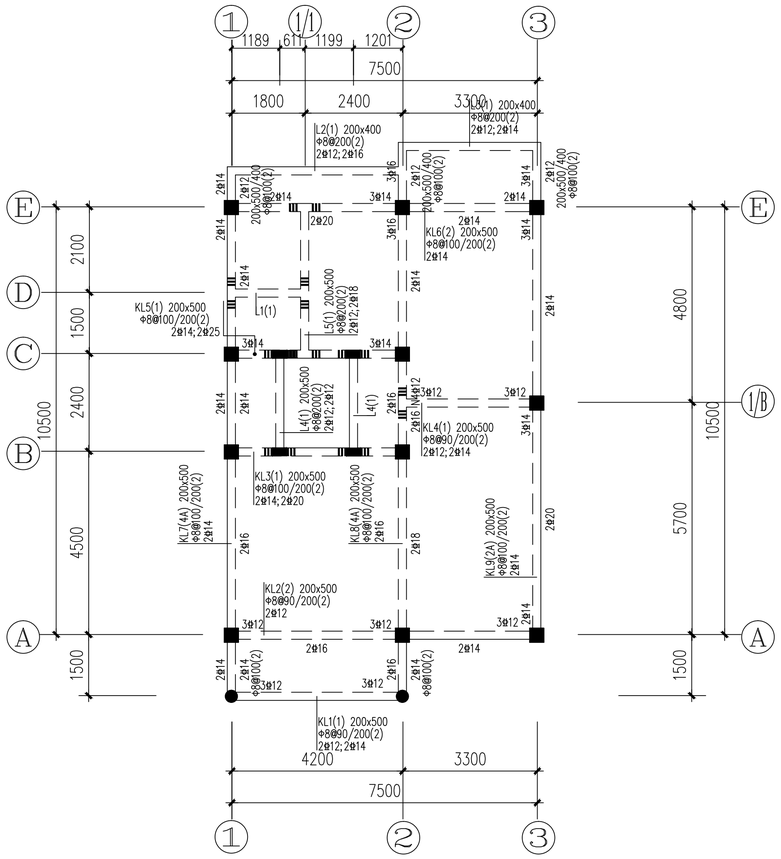

3.50m梁配筋平法图 1:100

说明:

1.除注明外梁集中重处密箍直径同梁箍筋,吊筋均为2Φ14

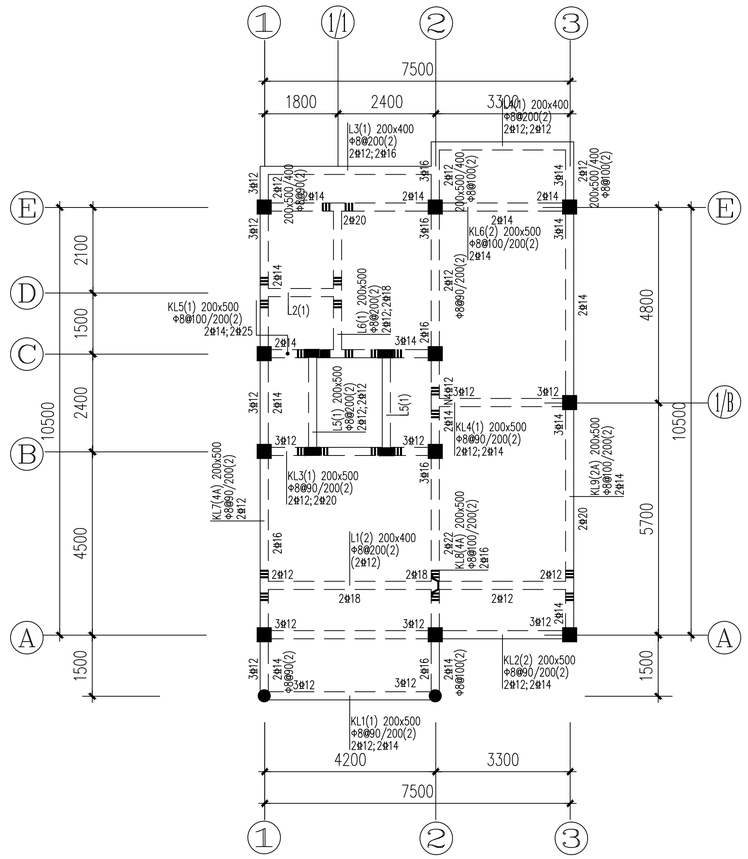

6.50m梁配筋平法图 1:100

说明:

1.除注明外梁集中重处密箍直径同梁箍筋,吊筋均为2Φ14

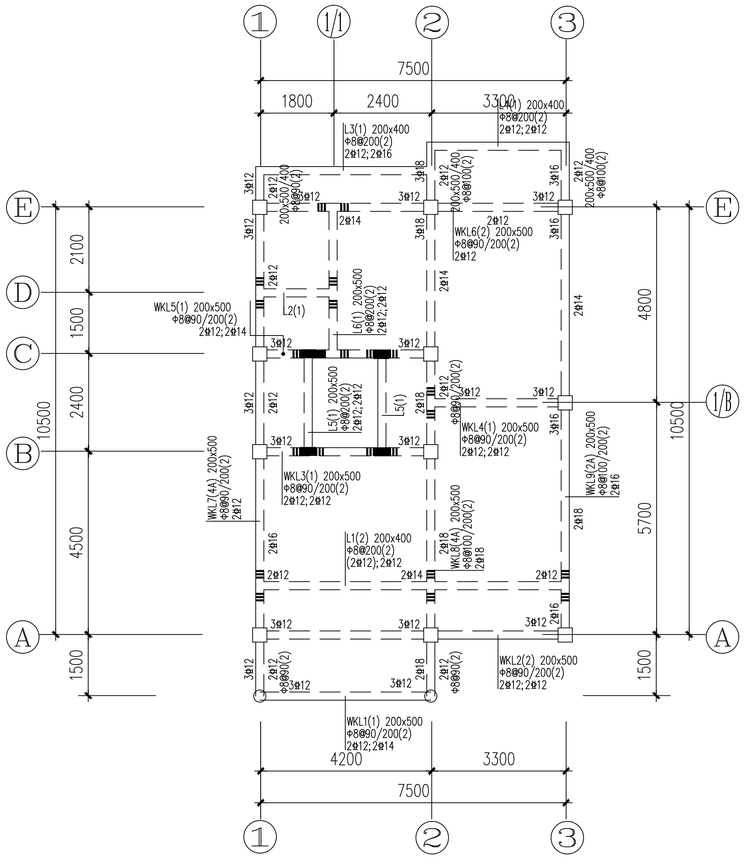

9.50m梁配筋平法图 1:100

说明:

1.除注明外梁集中重处密箍直径同梁箍筋,吊筋均为2Φ14

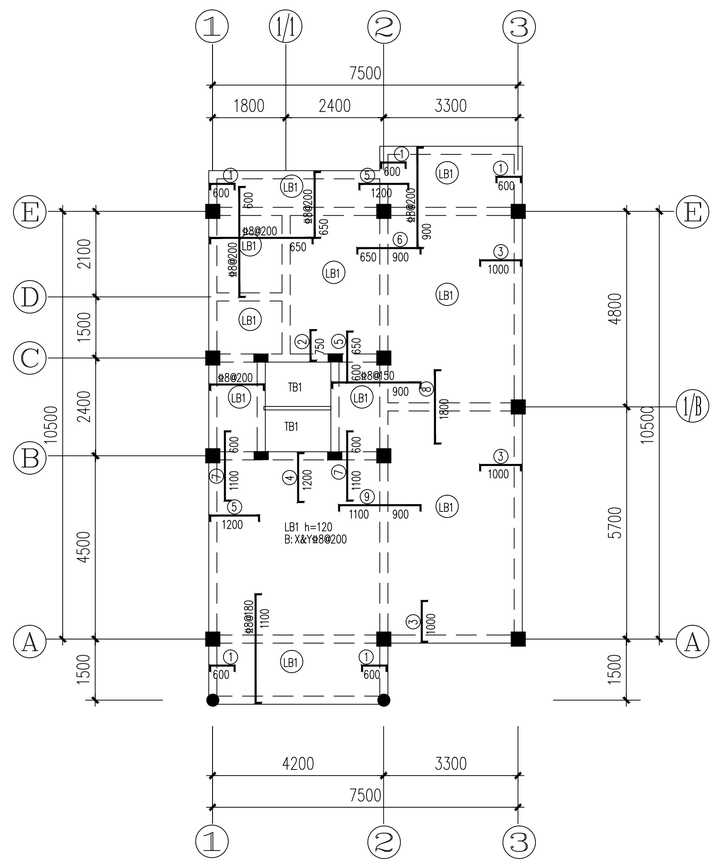

2层板钢筋图 1:100

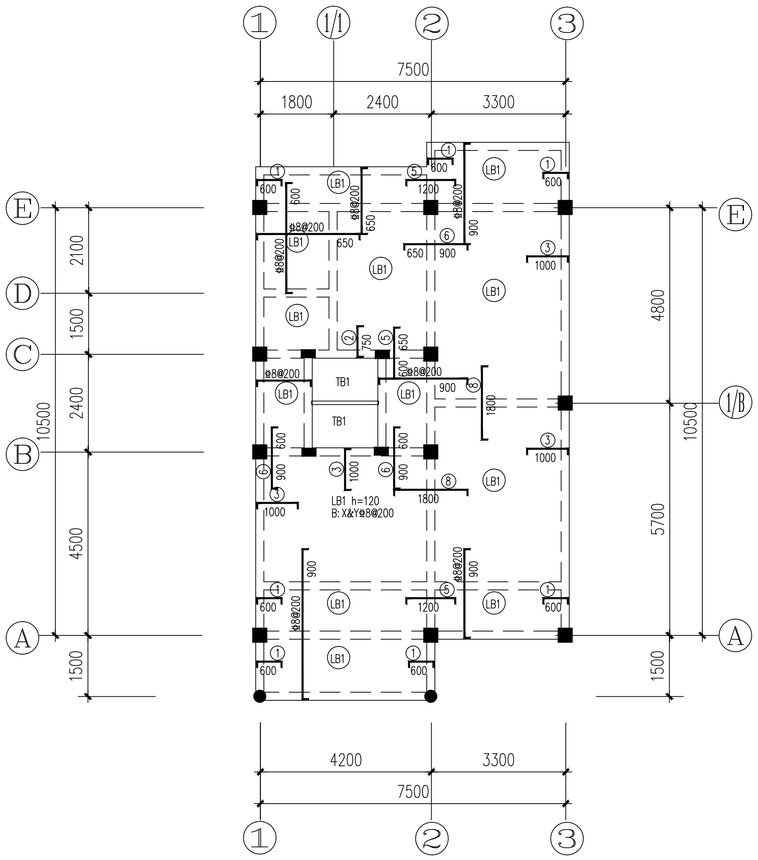

3层板钢筋图 1:100

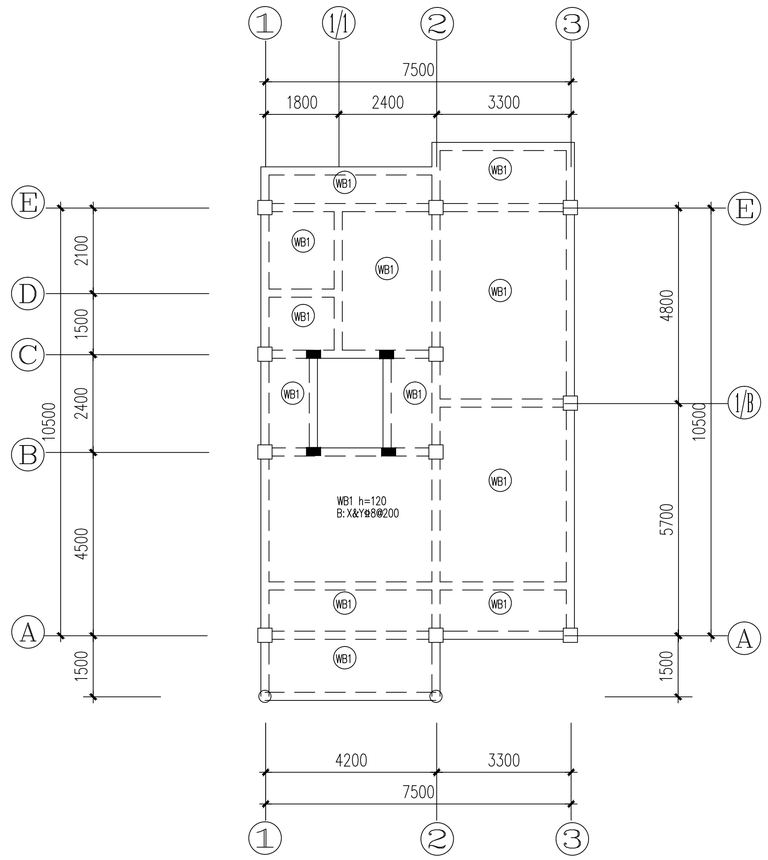

坡屋顶层～板配筋平法图 1:100

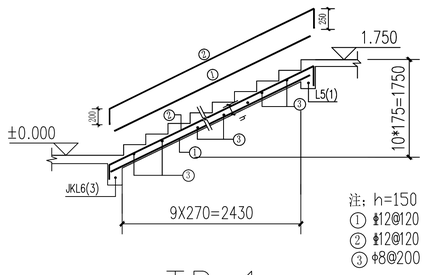

TB-1 1:30

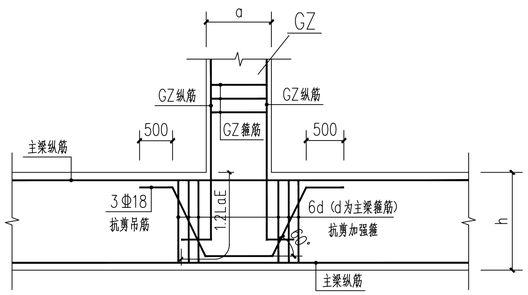

GZ与主梁连接节点大样 1:25

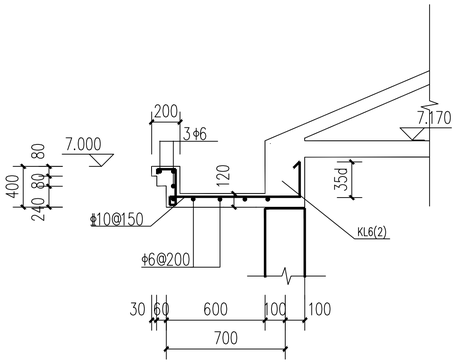

TGB-1（天沟）

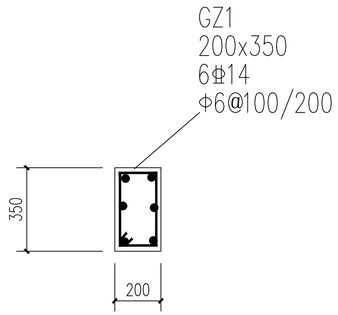

GZ1

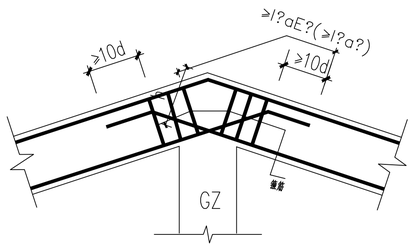

竖向折梁钢筋构造 1:25

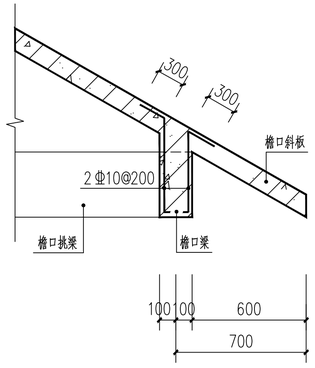

檐口梁板连接节点大样 1:25

说明：

本工程抗震构造要求按中南地区工程建设标准设计结构图集①要求执行。

1、圈梁构造参见12ZG002-15页、19页；

2、墙体拉结参见12ZG002-21页，构造柱与现浇板带及现浇进深梁连接参见12ZG002-25页；

3、楼梯间构造参见12ZG002-27页；

4、构造柱与砖墙连接参见12ZG002-31页；

5、斜交墙处构造柱与砖墙连接参见12ZG002-4页；

6、砌体填充墙与梁柱的连接构造参见12ZG003-38、39页。

建筑面积：257.7m²

层数：2

屋顶形式：大坡屋面

方案九

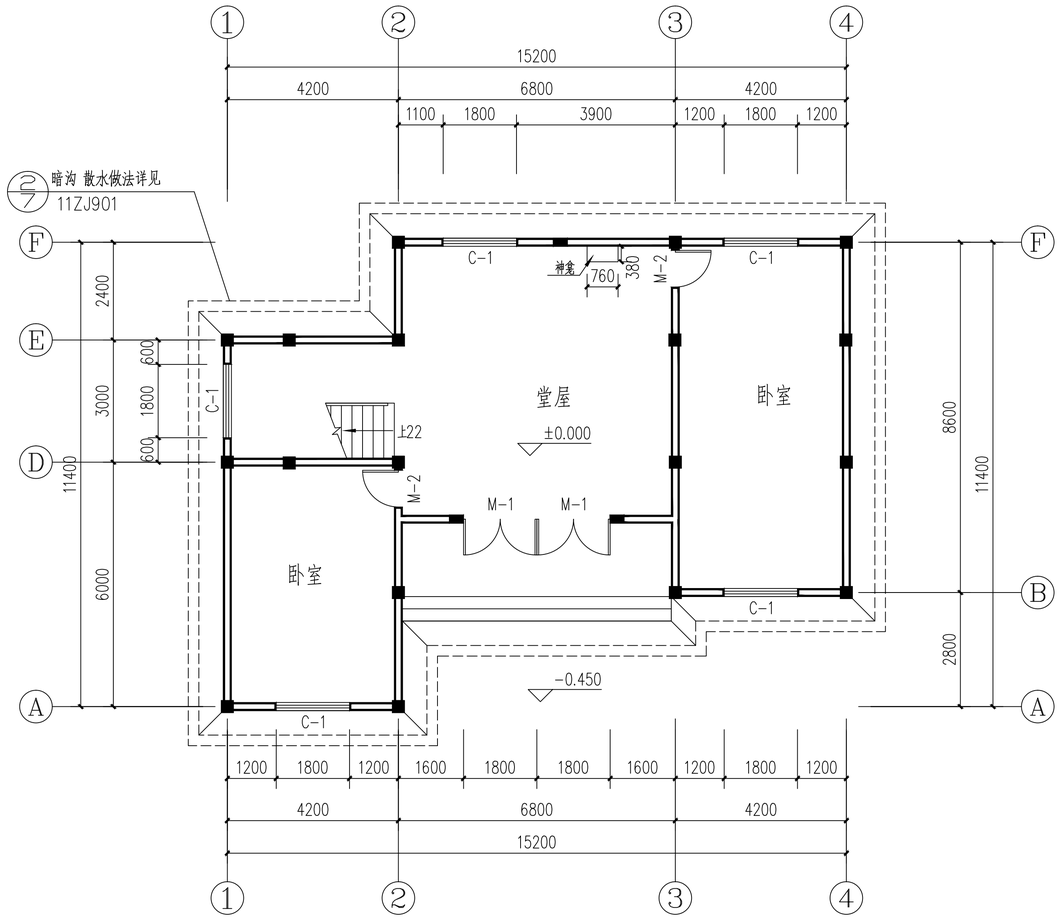

一层平面图 1:100

本层面积：125.88m²
总面积：257.7m²

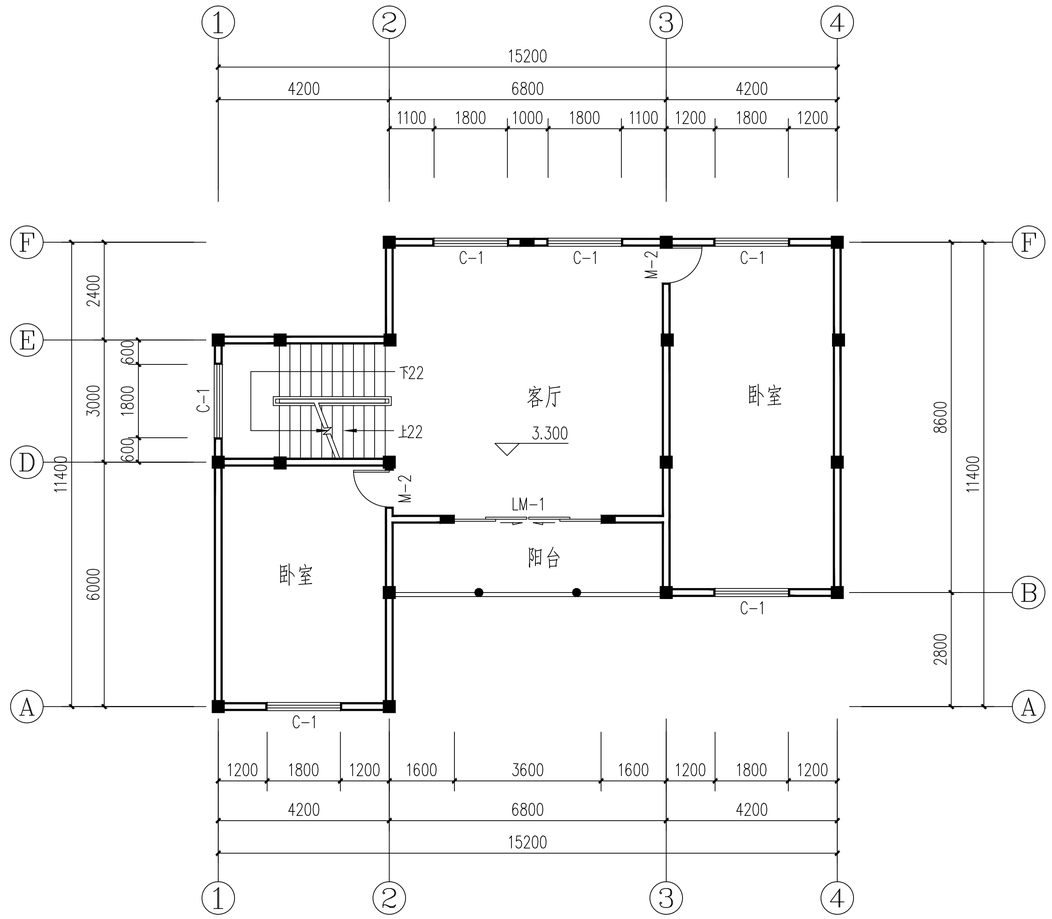

二层平面图 1:100

本层面积：131.82m²

门窗表

类型	设计编号	洞口尺寸(mm)	数量
普通门	LM-1	3600X2400	1
	M-1	1800X2100	2
	M-2	900X2100	4
普通窗	C-1	1800X1700	12

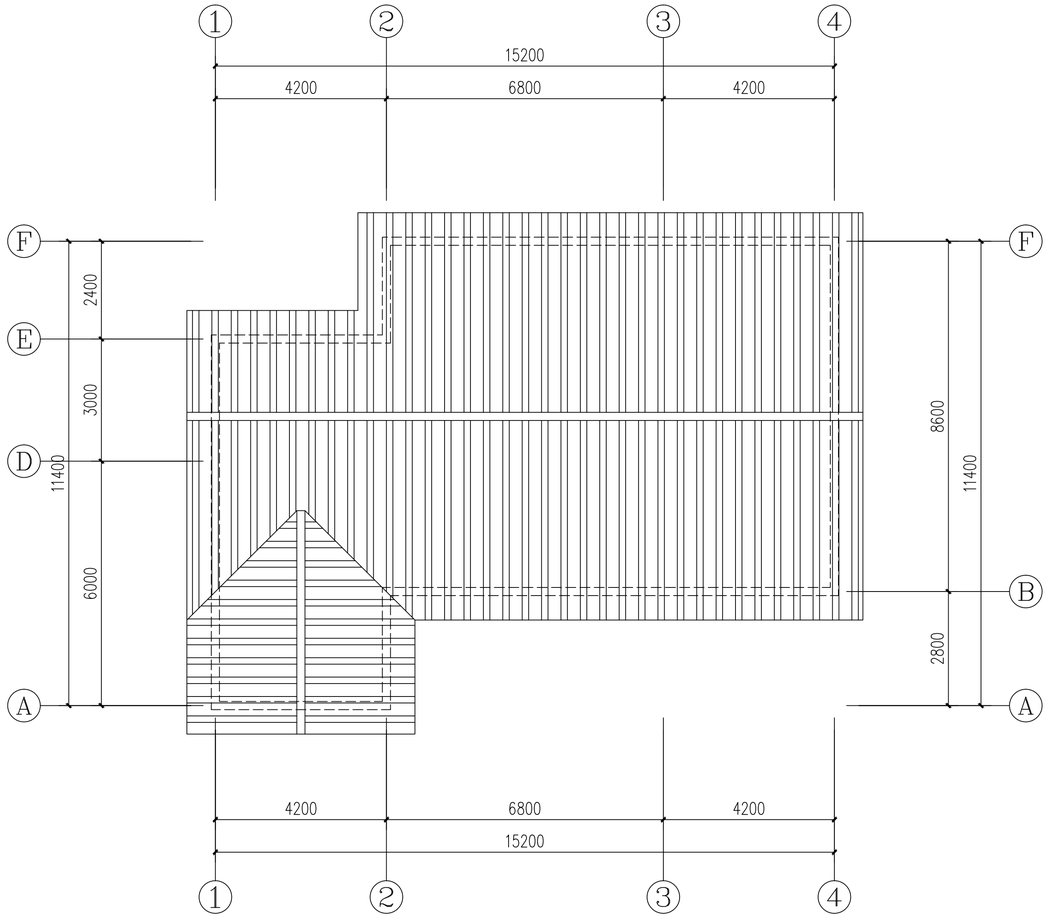

屋顶层平面图 1:100

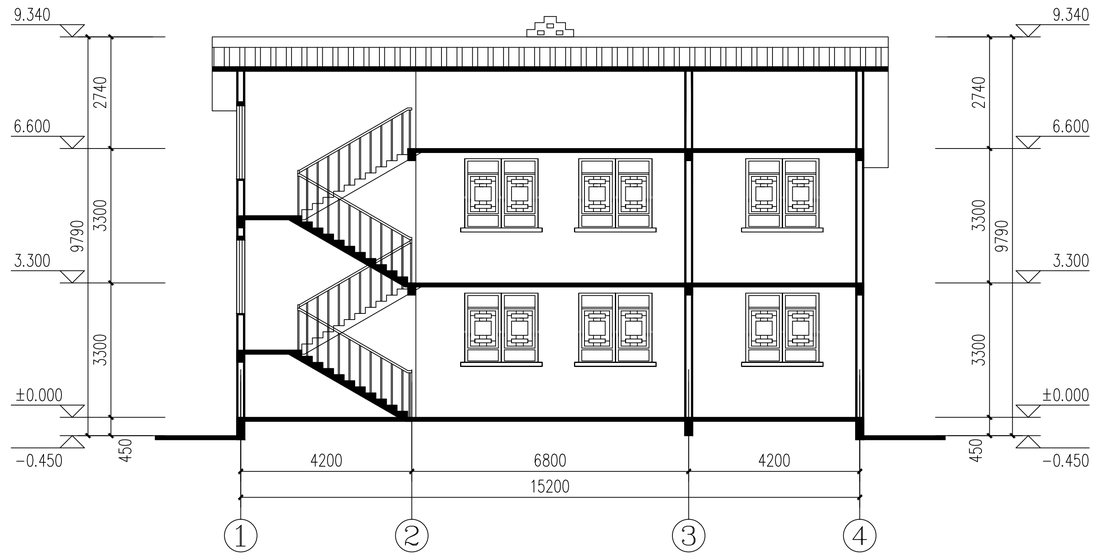

1-1剖面图 1:100

不锈钢楼梯栏杆做法见 11ZJ401-1.2Y/13/37
楼梯踏步防滑 11ZJ401-1/39

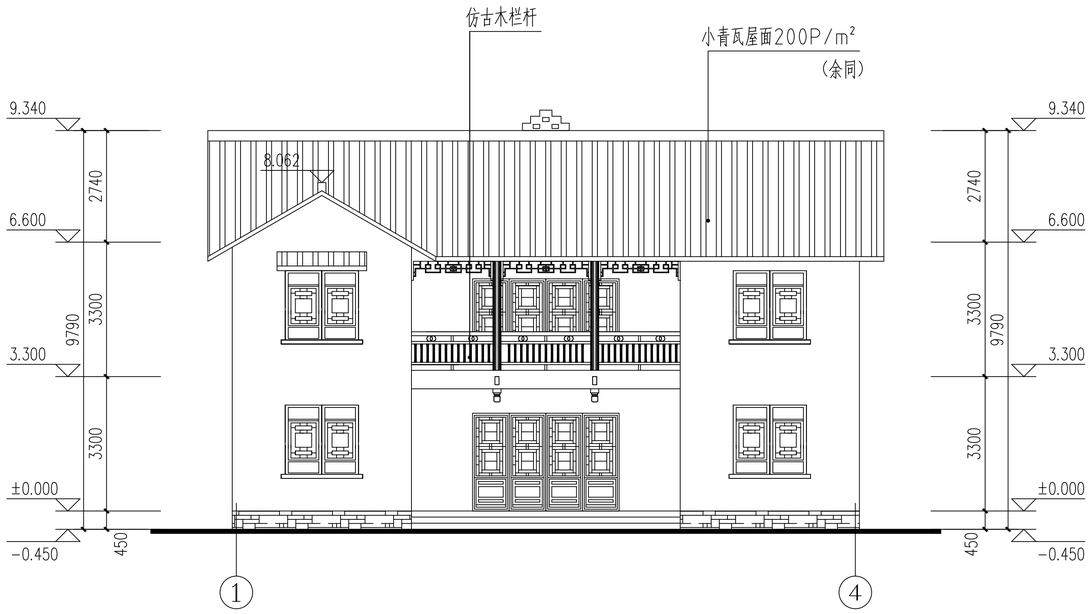

1 — 4 立面图 1:100

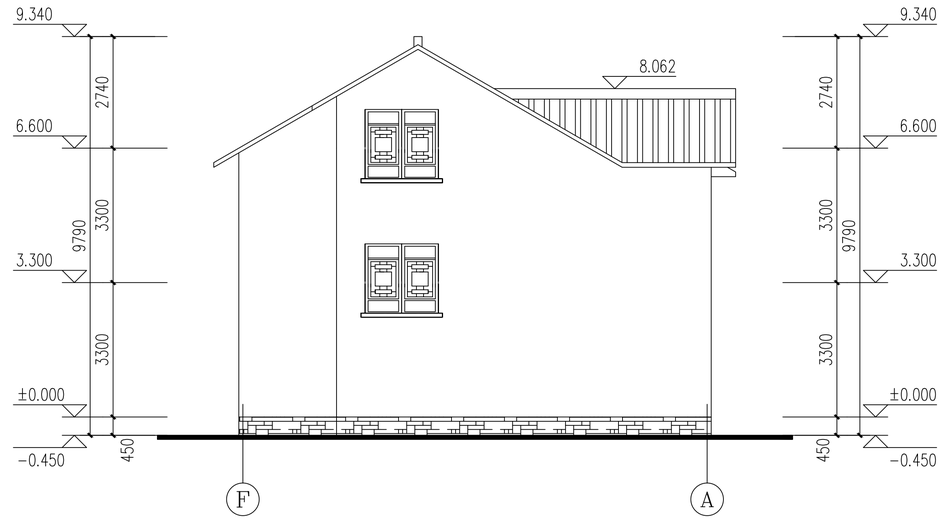

F — A 立面图 1:100

注：外墙贴小青砖砖片再用1:水泥砂浆勾缝，做法参见
立面图中未标注的砖面做法均按此说明，立面木花格装饰窗样式见效果图，入户大门花格样式也同见效果图
外墙窗均设有宽100，外凸60的木制窗套，外刷板栗色墙漆做法见
窗套为成品木制材质与木制花格,屋面检修孔详见结构平面布置图。

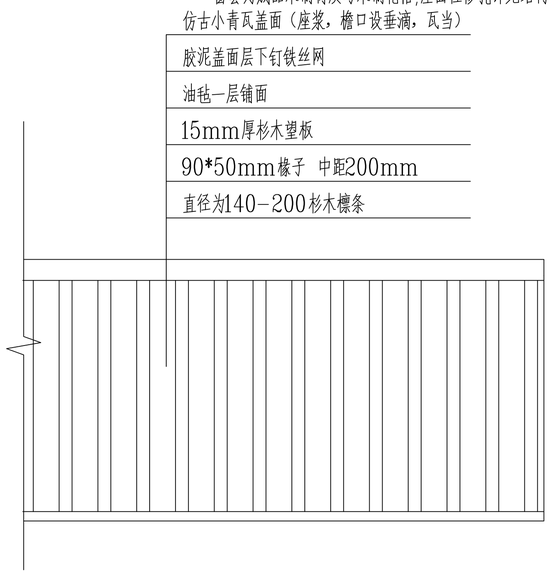

瓦立面大样图

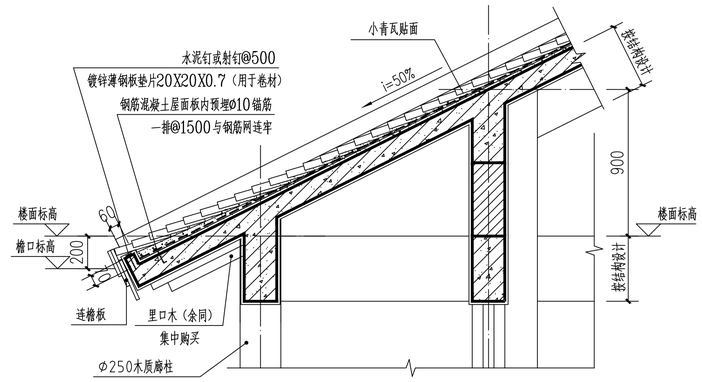

瓦头大样图

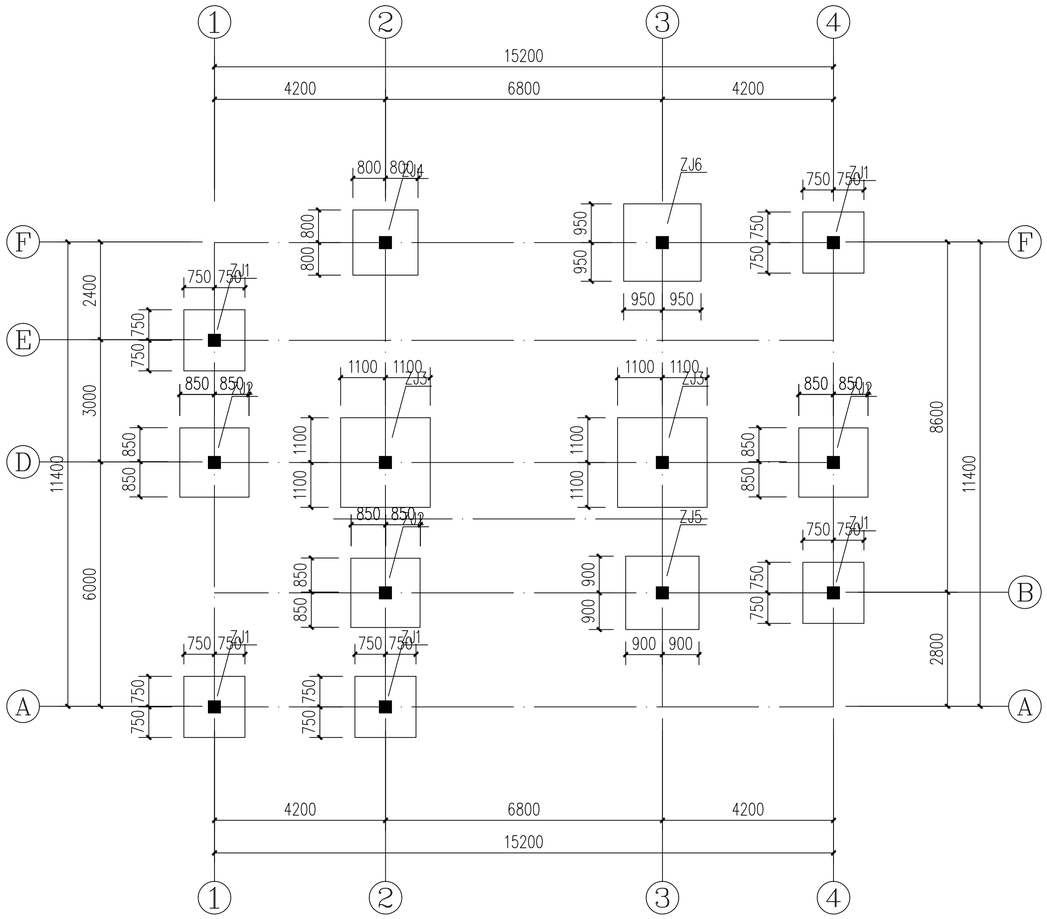

基础定位平面布置图

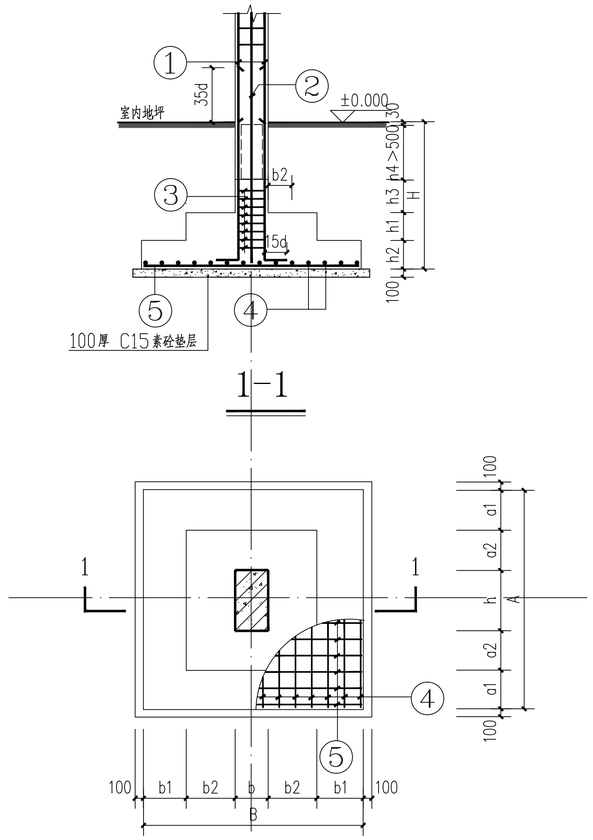

ZJ 大样1:50

基 础 平 面 尺 寸

基础编号	类型	柱编号	柱断面 b x h	基础平面尺寸 A	a1	a2	a3	a4	B	b1	b2	b3	b4	b5	C	基础高度 H	Hj	Ho	h1	h2	h3	h4	基础予留柱插筋 ①	②	③	密箍	Ld	L	基础底板配筋 ④	⑤	备注
ZJ1	I		300X300	1500	300	300			1500	300	300					2000	600	1400	300	300									8φ14@200	8φ14@200	
ZJ2	I		300X300	1700	400	300			1700	400	300					2000	600	1400	300	300									9φ14@200	9φ14@200	
ZJ3	I		300X300	2200	650	300			2200	650	300					2000	600	1400	300	300									12φ14@200	12φ14@200	
ZJ4	I		300X300	1600	350	300			1600	350	300					2000	600	1400	300	300									914@200	9φ14@200	
ZJ5	I		300X300	1800	450	300			1800	450	300					2000	600	1400	300	300									10φ14@200	10φ14@200	
ZJ6	I		300X300	1900	500	300			1900	500	300					2000	600	1400	300	300									10φ14@200	10φ14@200	

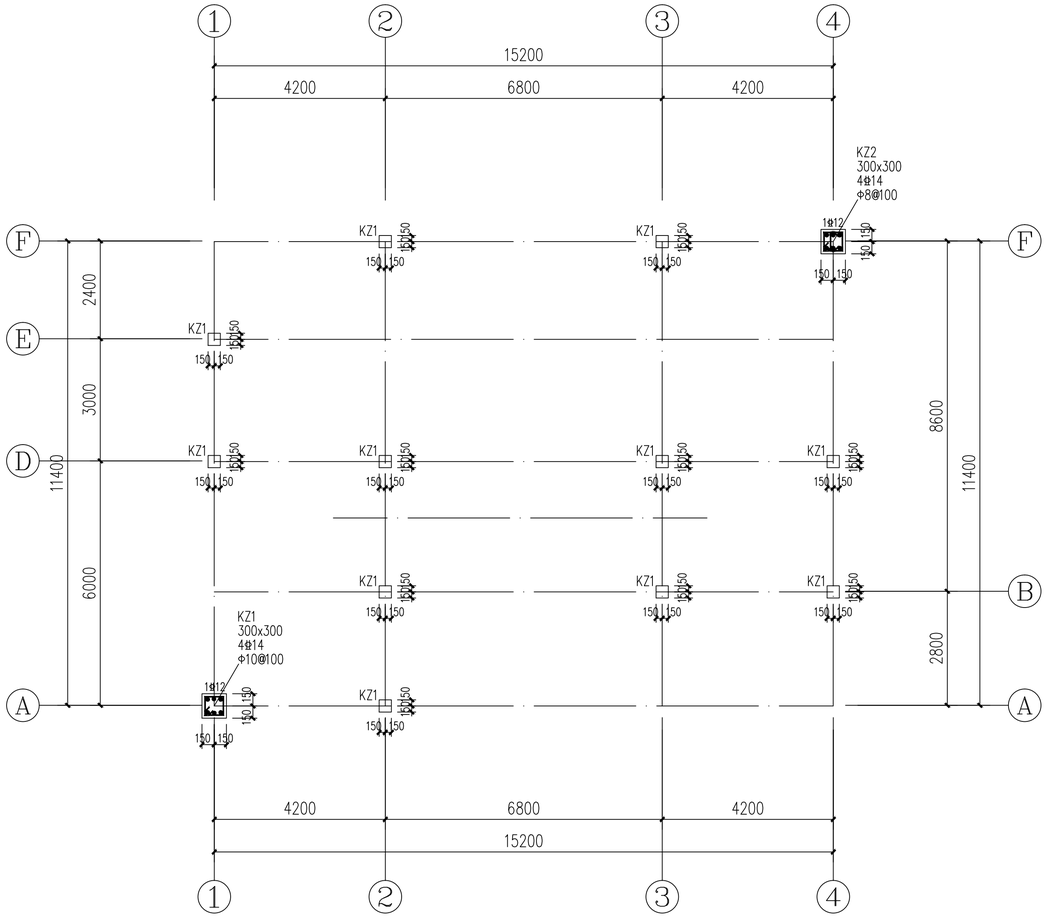

柱配筋平法图 1:100

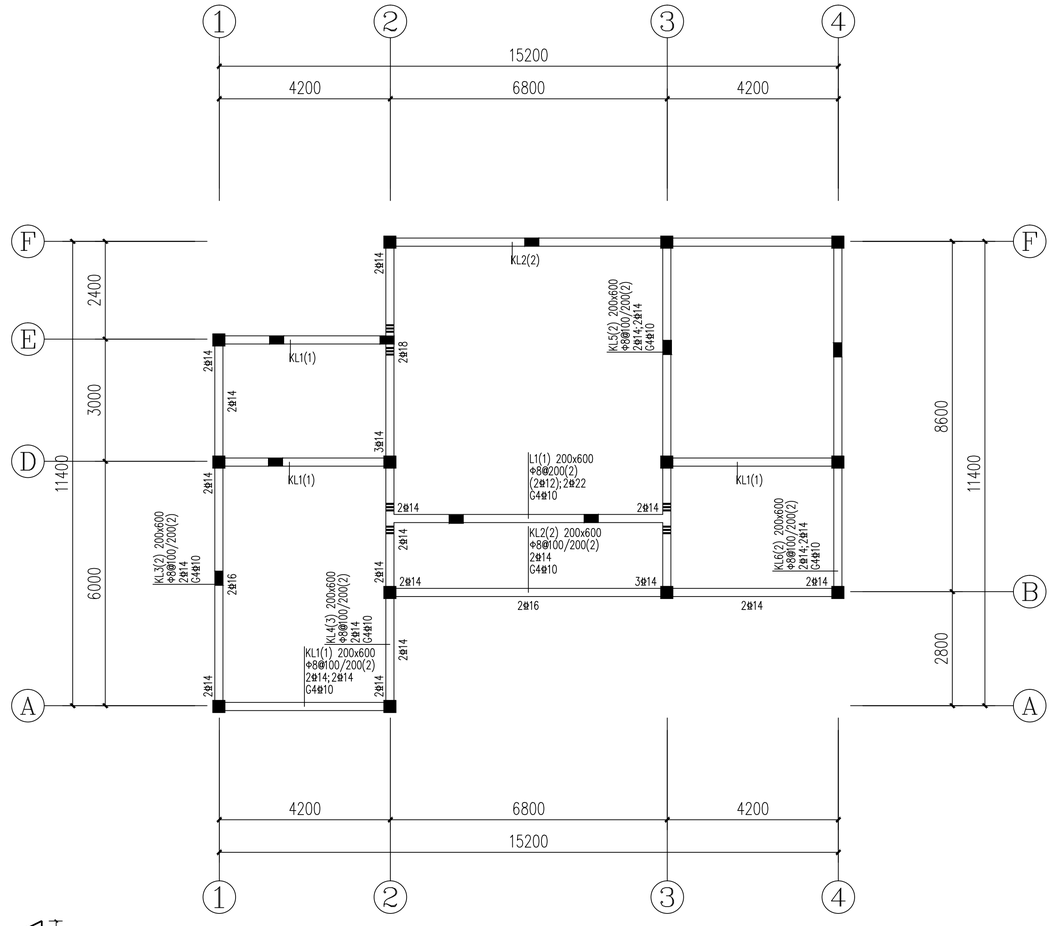

-0.030基础梁配筋平法图 1:100

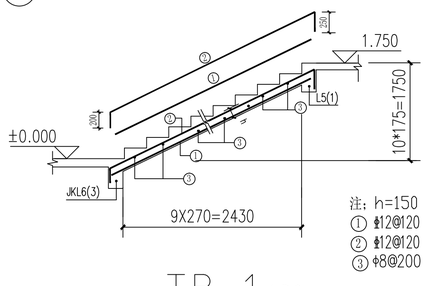

TB-1 1:30

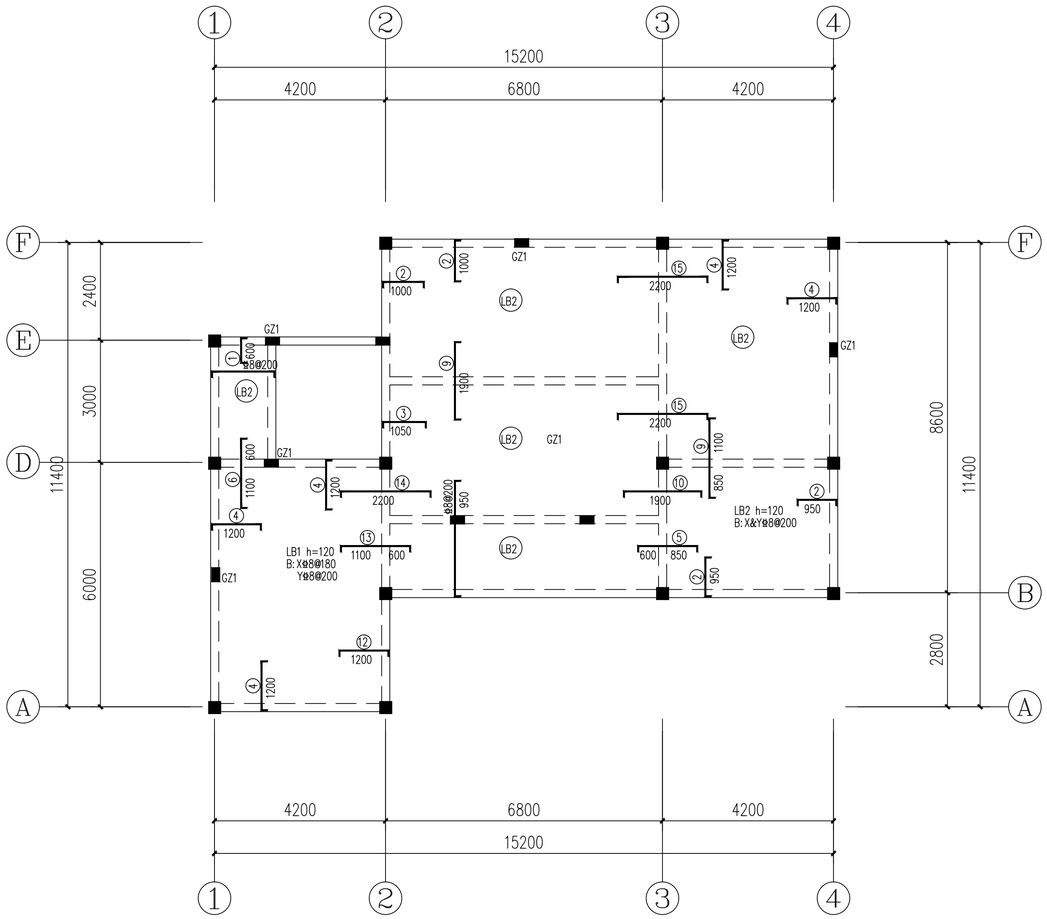

2层板钢筋图 1:100

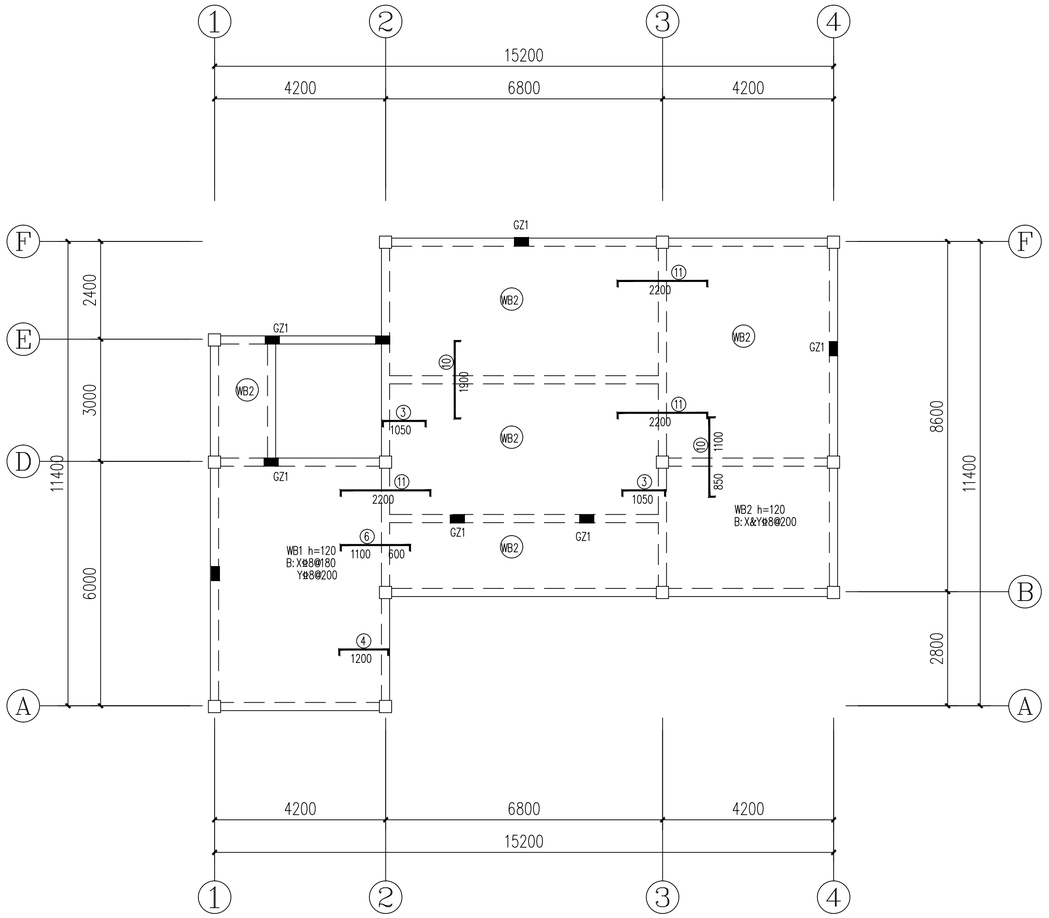

3层板钢筋图 1:100

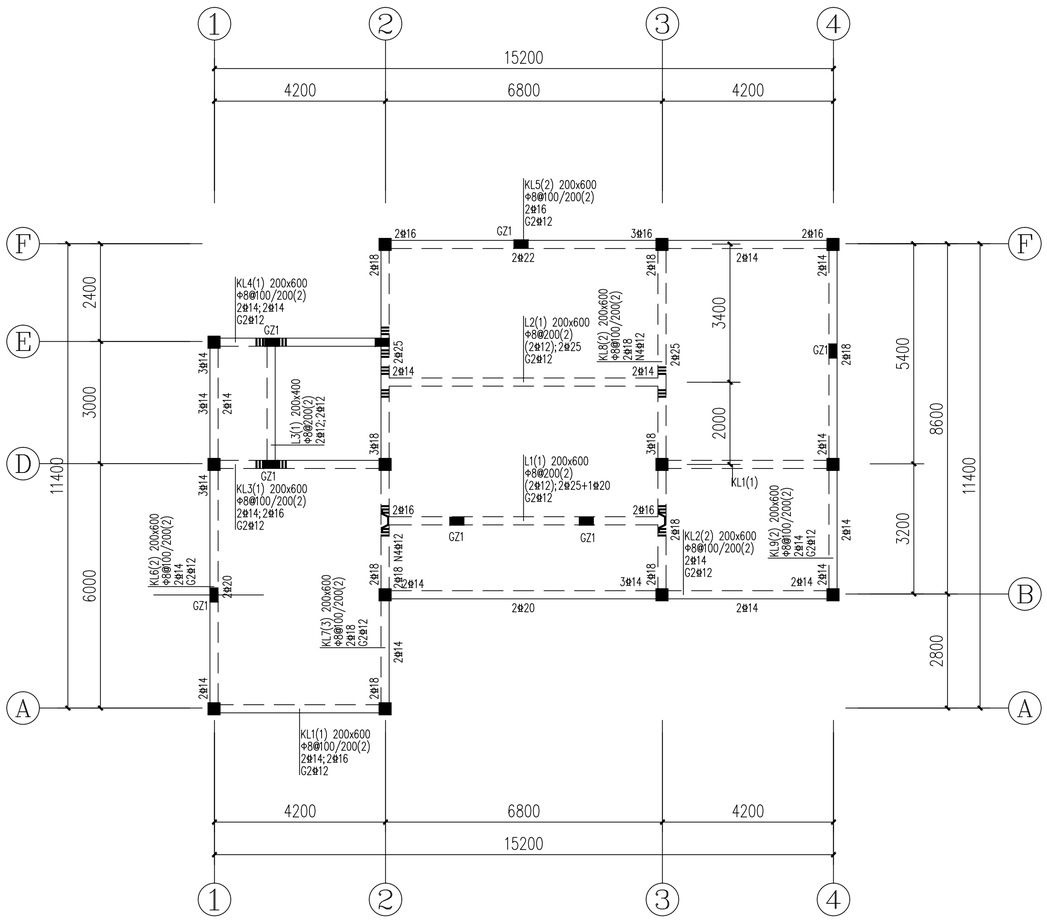

3.50m梁配筋平法图 1:100

说明:

1.除注明外梁集中重处密箍直径同梁箍筋,吊筋均为2Φ14

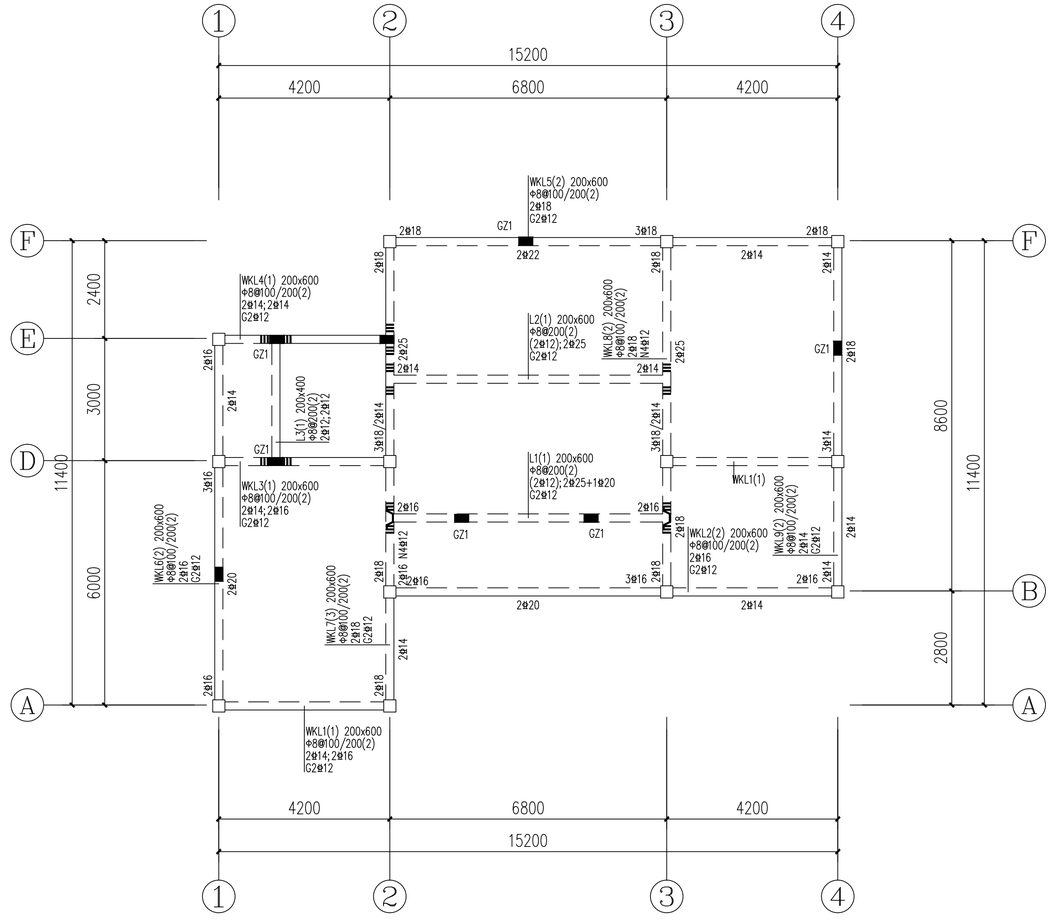

6.50m梁配筋平法图 1:100

说明:

1.除注明外梁集中重处密箍直径同梁箍筋,吊筋均为2Φ14

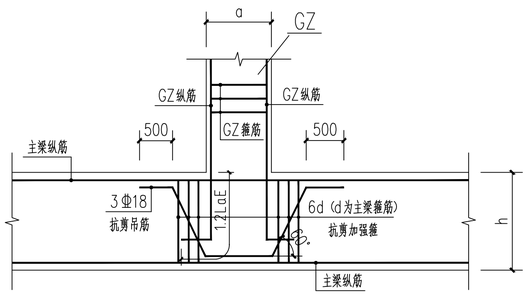

GZ与主梁连接节点大样 1:25

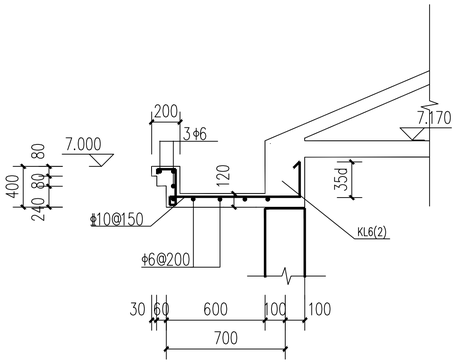

TGB-1（天沟）

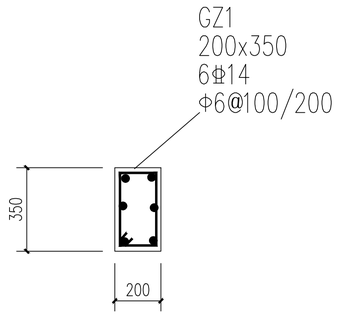

GZ1

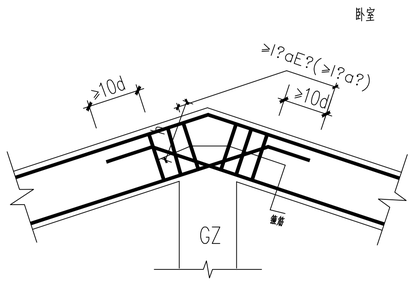

竖向折梁钢筋构造 1:25

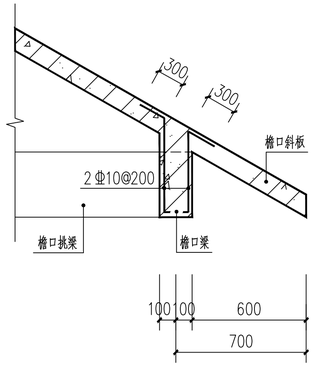

檐口梁板连接节点大样 1:25

说明：

本工程抗震构造要求按中南地区工程建设标准设计结构图集①要求执行。

1、圈梁构造参见12ZG002-15页、19页；

2、墙体拉结参见12ZG002-21页，构造柱与现浇板带及现浇进深梁连接参见12ZG002-25页；

3、楼梯间构造参见12ZG002-27页；

4、构造柱与砖墙连接参见12ZG002-31页；

5、斜交墙处构造柱与砖墙连接参见12ZG002-4页；

6、砌体填充墙与梁柱的连接构造参见12ZG003-38、39页。

建筑面积：167.04m²
层数：1
屋顶形式：大坡屋面

方案十

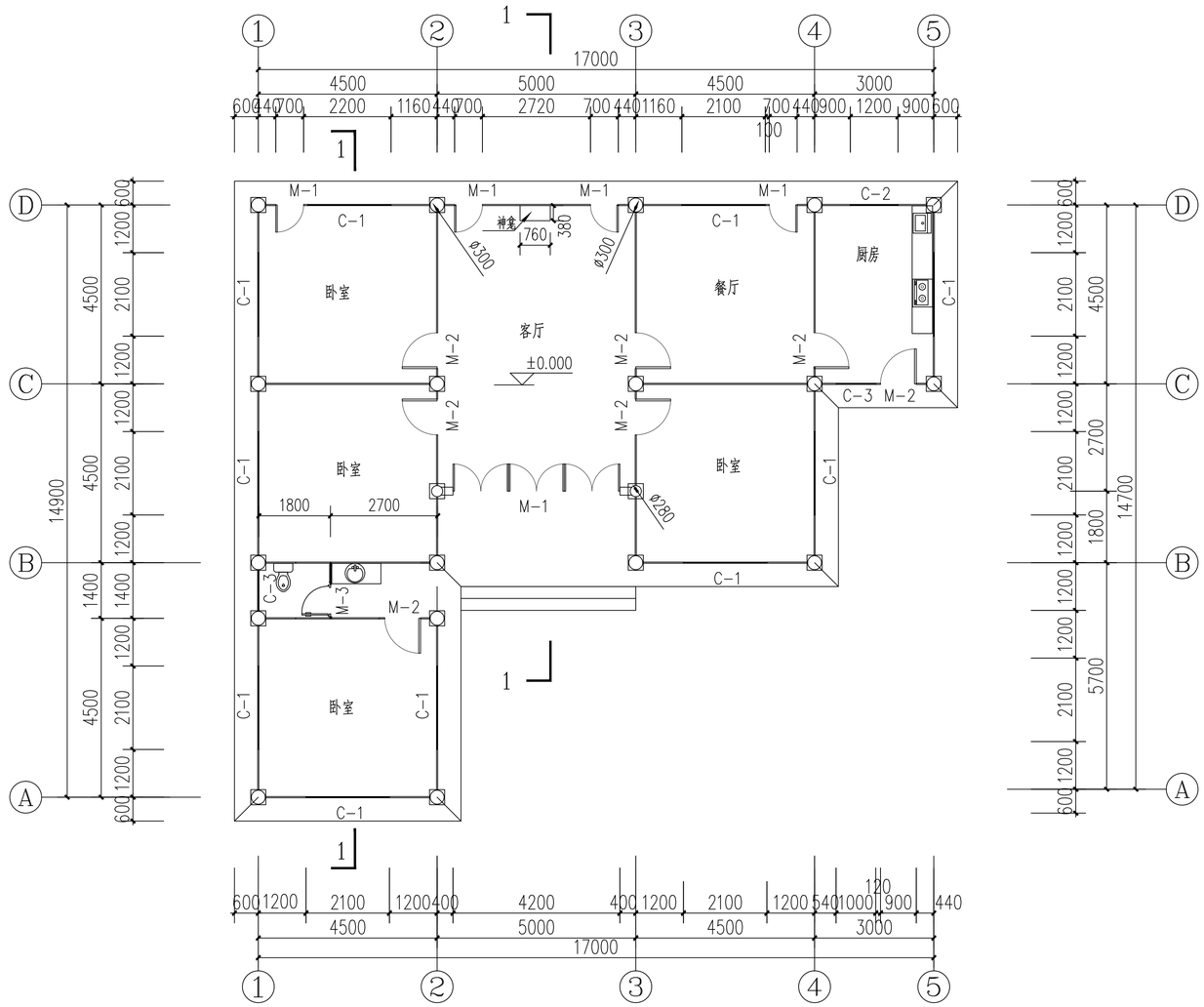

一层平面图 1:100

门窗表

类型	设计编号	洞口尺寸(mm)	数量
普通门	M-1	650X2300	10
	M-2	900X2100	7
	M-3	800X2100	1
普通窗	C-1	1600X2100	8
	C-2	1200X2100	1
	C-3	1000X2100	2

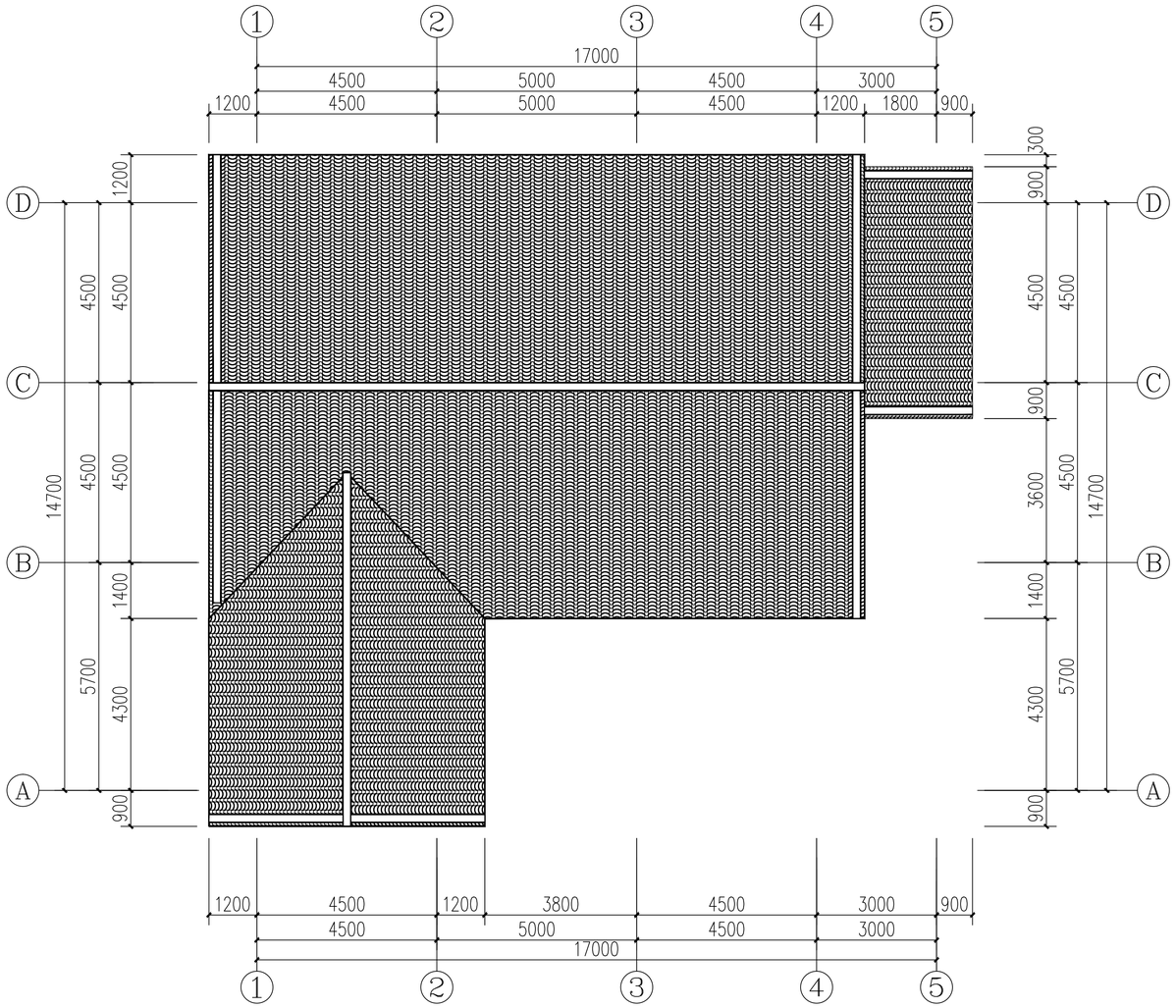
1
2
3
4
5
17000
4500
5000
4500
3000
1200
4500
5000
4500
1200
1800
900
A
B
C
D
14700
5700
1200
4500
4500
4500
4500
1400
4300
900
300
900
900
3600
4500
14700
1400
4300
5700
900
1200
4500
1200
3800
4500
3000
900
4500
5000
4500
3000
17000

屋顶平面图 1:100

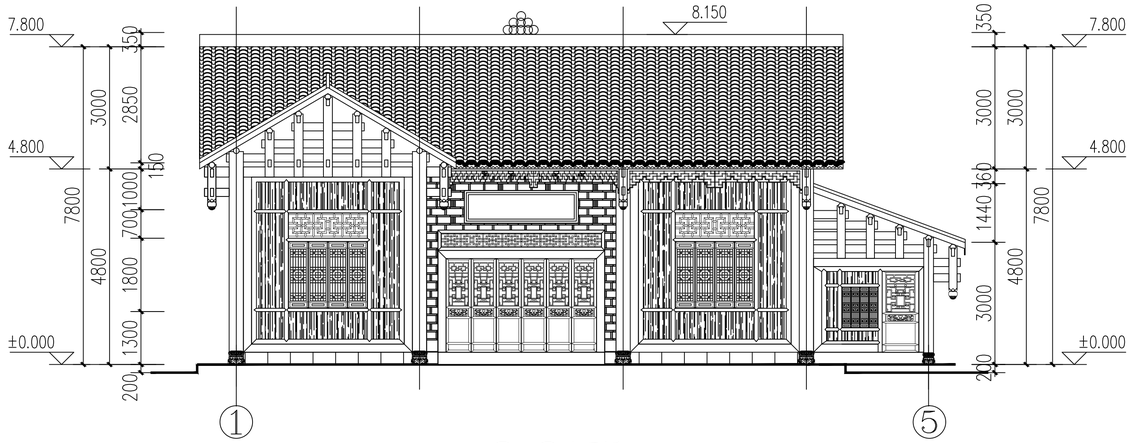

①-⑤立面图 1:100

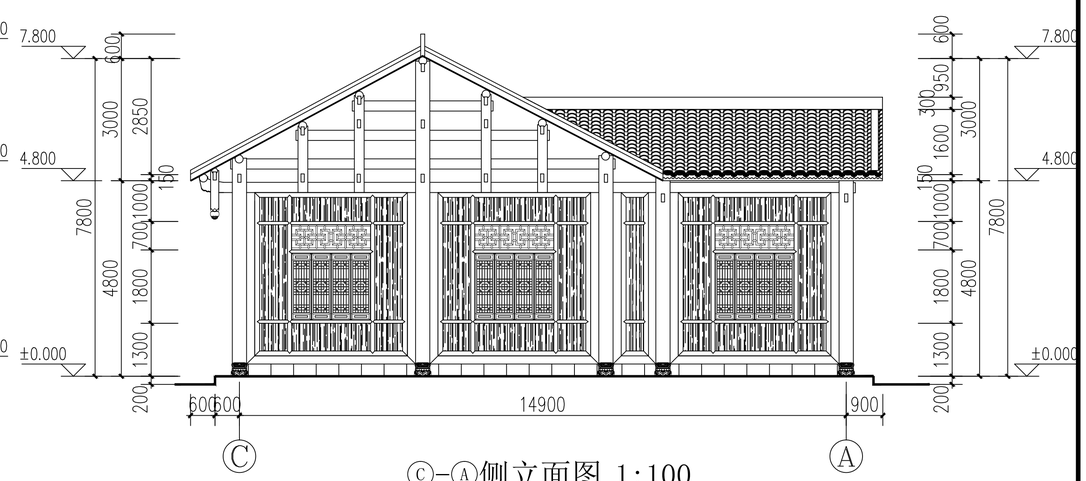

Ⓒ-Ⓐ侧立面图 1:100

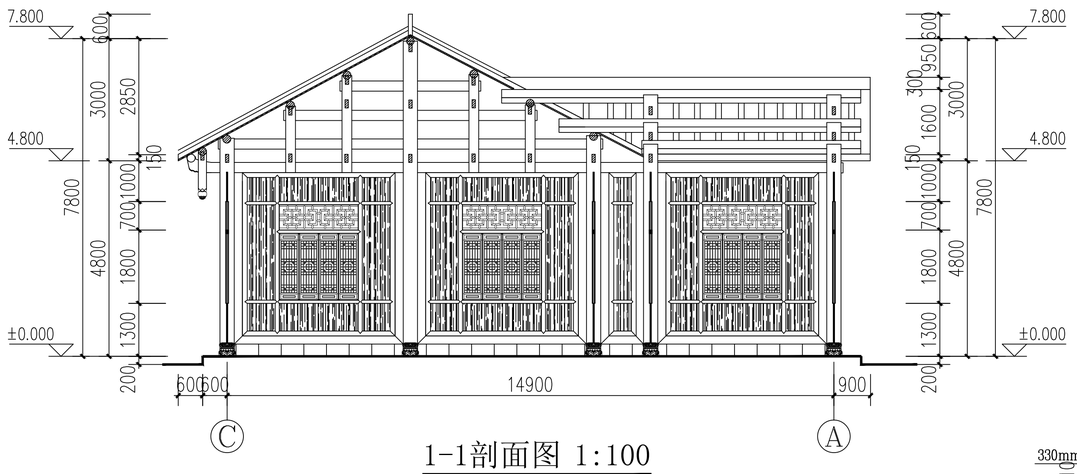

1-1剖面图 1:100

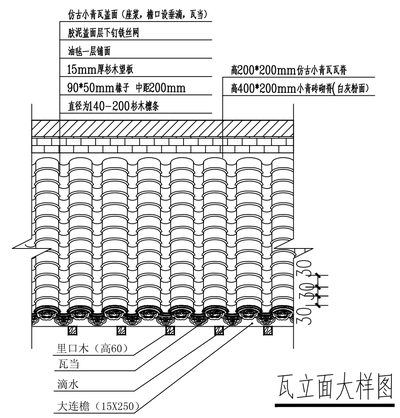

瓦立面大样图

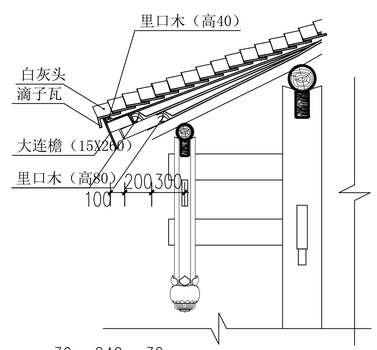

瓦头大样图

木柱与小青砖连接大样图

青瓦大样

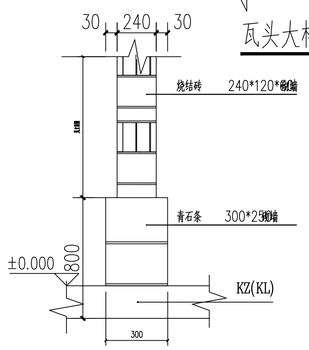

墙体大样图 1:20

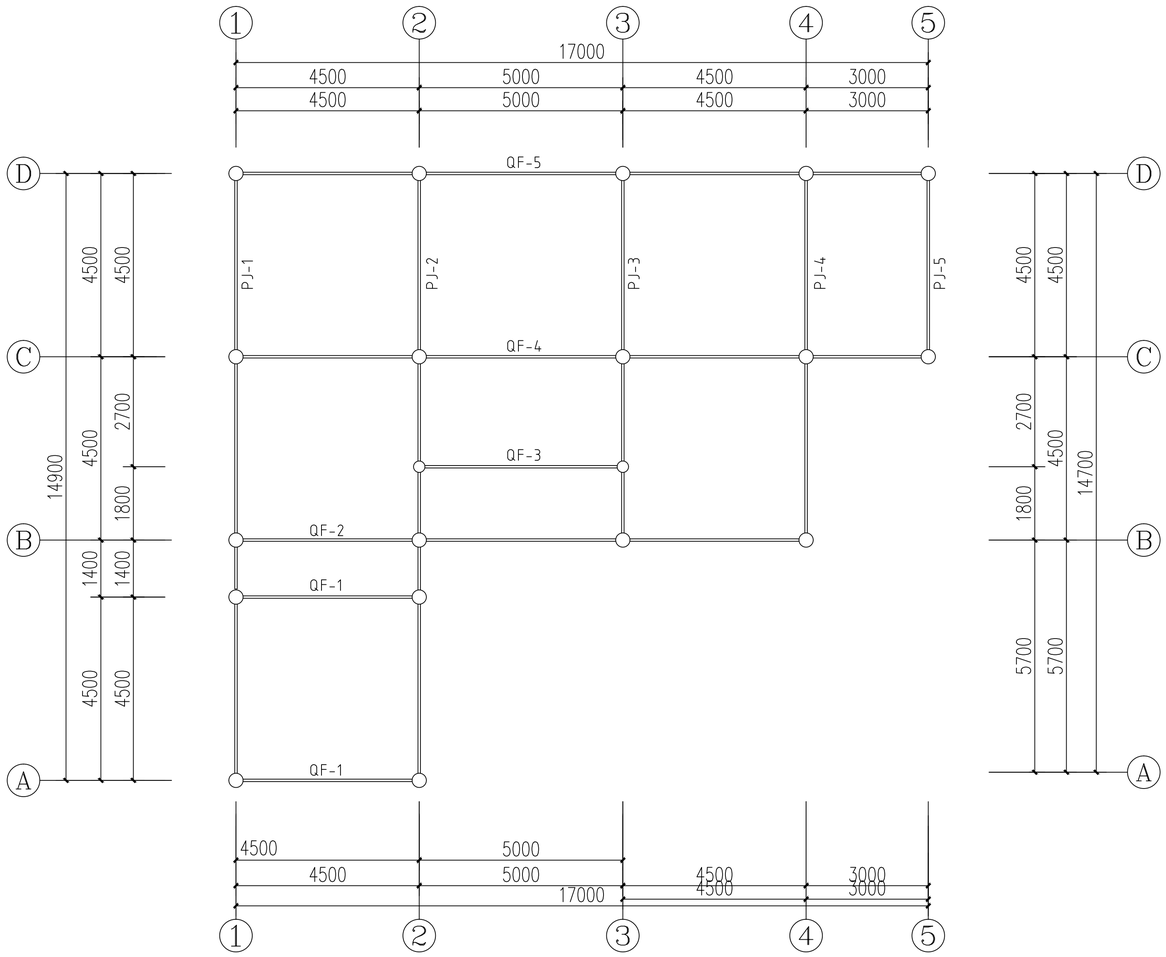

PJ(排架）QF（牵枋）平面图 1:100

一、木作工程：

1、所有梁柱等木结构均应用完整杉、松、红椿、楠木、柴木等制作不得拼镶。各檐、承训枋须事先排好训档尺寸凿卯安装。钢筋砼构件与木柱接头处必须按设计图锚固，其它木构件接连处亦必须按传统作法榫卯结合牢固,雕花等构件可根据施工规范要求采用相应的木材。

2、所有木构件均刷防水涂料.

二、消防设计：

1、本工程耐火等级为四级，主要承重构件柱、梁、板均为木结构,经处理为难燃烧体，耐火极限均符合建筑物耐火等级四级的要求；

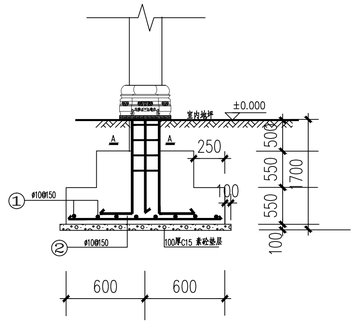

A-A

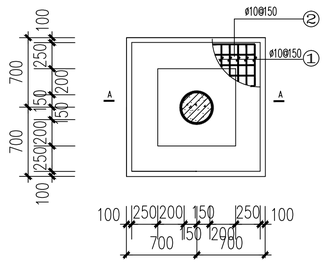

ZJ-1

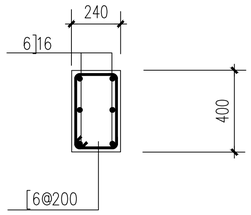

DQL-1

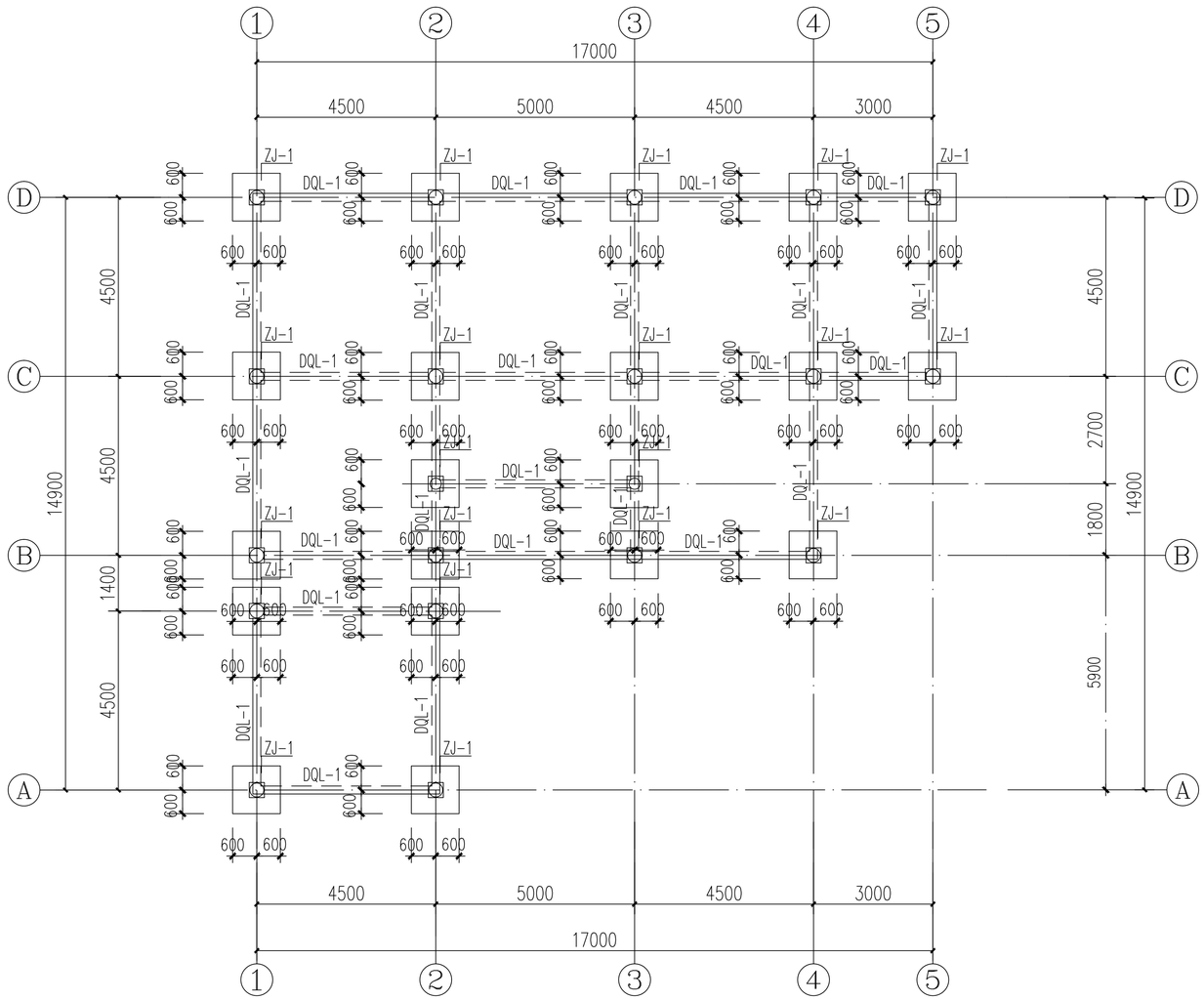

基础平面布置图1:100

基础说明

1 根椐甲方提供的地质资料和地质勘察部门建议：选用可塑红粘土层作为建筑物的持力层

地基强度标准值按 120kpa 取值,条基和独立柱基必须挖到持力层下300。

柱基所用材料采用C30 混凝土捣制。

2 遇特殊情况或不良地质会同设计人员研究决定。

3 未尽事宜按现行规范施工和验收。

4.独立柱基础采用 C30 混凝土，钢筋 HPB235、HRB335,主筋保护层厚度为40

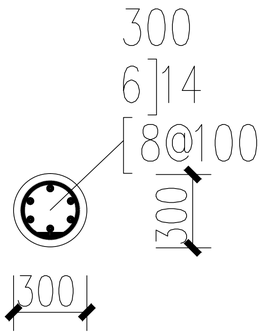

B-B